CARTA IDROGEOLOGICA

SCALA 1:1000

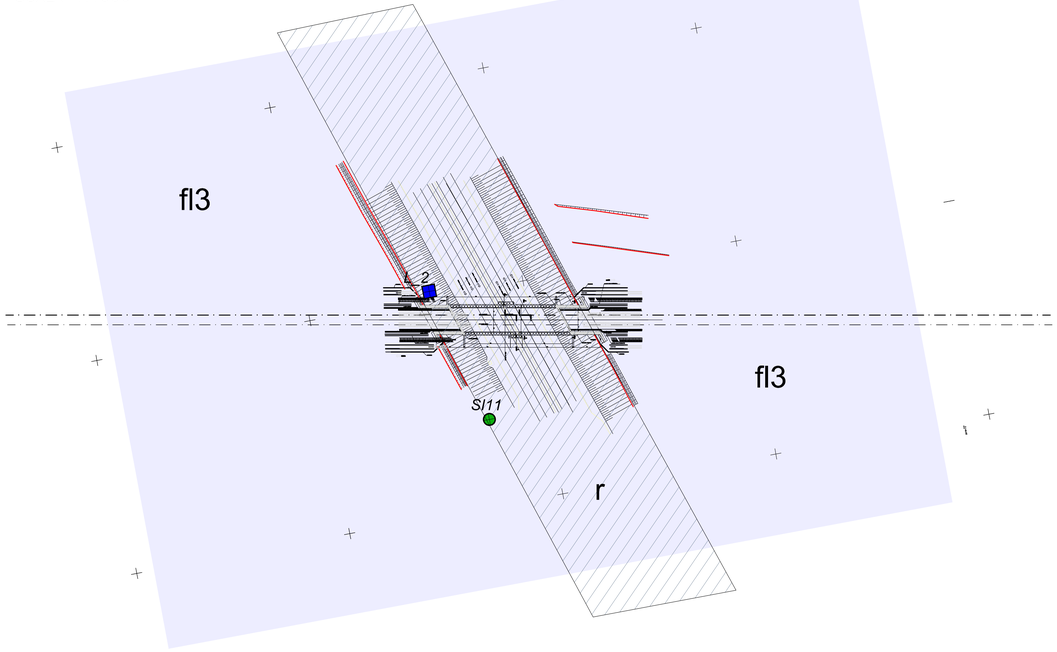

LEGENDA INDAGINI GEOGNOSTICHE

INDAGINI PREGRESSE

- SA301G114 — Campagna di indagini 2001-2002 (P.P.)
- SL41 — Campagna di indagini 2004 (P.D.)

INDAGINI P.E. LOTTO 1 (2012-2013)

- Sondaggi eseguiti

INDAGINI PREVISTE

- L_2 — Sondaggi Lotto 2

LEGENDA CARTA IDROGEOLOGICA

Sigle	Complessi idrogeologici	Unità geologica	TIPO PERM.	Grado di permeabilità (K4 Alto-Molto alto $k>10^{-4}$ m/s; K3 Medio alto $10^{-4}<k<10^{-6}$ m/s; K2 Medio basso $10^{-6}<k<10^{-8}$ m/s; K1 Basso molto basso $k<10^{-8}$ m/s)	FENOMENI CARSICI E DI DISSOLUZIONE: TIPO	FENOMENI CARSICI E DI DISSOLUZIONE: INTENSITA'	EFFETTO DI COMPARTIMENTAZIONE DELLE FAGLIE
a,fl3,	Depositi alluvionali attuali (a), recenti (fl3);	DEPOSITI QUATERNARI,	P				
c,d,fr	Coltre detritico colluviale (c), detrito di falda (d), depositi gravitativi (fr)		P				
fl2, fl1	Depositi alluvionali medi (fl2) e antichi (fl1)		P				
fl, da	Depositi alluvionali indifferenziati (fl), depositi detritico alluvionali (da)		P				
aL	Argille di Lugagnano (aL)	SUCCESSIONI SEDIMENTARIE DEL BACINO TERZIARIO PIEMONTESE	P				POSSIBILE
cC	Formazione di Cassano Spinola (cC)		P				POSSIBILE
gS	Complesso Caotico della Valle Versa (gS)		P		DISSOLUZIONE	BASSO	POSSIBILE
mA1	Marne di S. Agata Fossili (mA1)		P				POSSIBILE
mA2	Marne di S. Agata Fossili (mA2)		P/F				POSSIBILE
aS	Arenarie di Serravalle (aS)		F				POCO PROBABILE
mc	Marne di Cessole (mc)		F				POSSIBILE
fCa,uMb	Formazione di Costa Areasa (fCa); Formazione di Costa Montada (uMb)		F				POCO PROBABILE
fC, uMc, uMb, fR	Formazione di Costa Areasa (fC); Formazione di Rigoroso - litofacies siltosa con strati arenitici (fR); Formazione di Costa Montada (Umc, Umа)		F				POSSIBILE
mR	Formazione di Rigoroso - litofacies marnosa (Mr)		F				POSSIBILE
FMc, FMbc	Formazione di Molare - ruditica cementata e clasti calcari dominanti (FMc) Formazione di Molare - litofacies brecciosa (FMbc)		F				POCO PROBABILE
FMs	Formazione di Molare - litofacies siltoso-pelitica (FMs)		F				POSSIBILE
FMp FMa	Formazione di Molare - litofacies ruditica parzialmnte cementata (FMp) Formazione di Molare -litofacies arenacea (FMa)		F/P				POSSIBILE
		SUCCESSIONI METAMORFICHE CENOZOICO-MESOZOICHE					
aP dM,d*, f	Argille a Palombini del Passo Della Bocchetta (aP), Metasedimenti siliceo (dM, d*) Argilloscisti Filladici (f)	Unità Figogna (Bric Timone - Bric Teiolo) Unità Cravasco-Voltaggio	F				PROBABILE
cE	Calcari di Erselli (cE), Calcari di Voltaggio (cV)		F/C		CARSISMO	BASSO	POCO PROBABILE
B', B"	Meta-Basalti (B' e B")		F				POCO PROBABILE
Se', Se"	Serpentiniti, Serpntinoscisti e Oficalci (Se', Se")		F/C				POSSIBILE
Mn	Argilloscisti neri (Mn)	Unità Gazzo - Isoverde	F				PROBABILE
cG, En	Calcari di Gallaneto (cG) Calcari di Lencisa (eN)		F/C		CARSISMO	MEDIO	POSSIBILE
dG	Dolomie del Monte Gazzo (dG)		C/F		CARSISMO	ALTO	POCO PROBABILE
gc	Gessi,Ariditti e Camiole (gc)		F		DISSOLUZIONE	MEDIO	POCO PROBABILE

Caselle indicanti il grado di permeabilità medio per la fratturazione o porosità primaria dei complessi idrogeologici; le frecce indicano la possibile variazione di permeabilità

Grado di permeabilità massimo delle principali zone di faglia fragili e suo possibile intervallo di variazione (freccia)

COMMITTENTE:

RFI RETE FERROVIARIA ITALIANA
GRUPPO FERROVIE DELLO STATO ITALIANE

ALTA SORVEGLIANZA:

ITALFERR
GRUPPO FERROVIE DELLO STATO ITALIANE

GENERAL CONTRACTOR:

COCIV
Consorzio Collegamenti Integrati Veloci

INFRASTRUTTURE FERROVIARIE STRATEGICHE DEFINITE DALLA LEGGE OBIETTIVO N.443/01

TRATTA A.V./A.C. TERZO VALICO DEI GIOVI
PROGETTO ESECUTIVO

Sottopasso Ferroviario Bretella A7/A26 Km 44+191.450

Carta idrogeologica e dei punti d'acqua

GENERAL CONTRACTOR	DIRETTORE LAVORI	SCALA:
Consorzio **Cociv** Ing. P. P. Marcheselli		1:1000

COMMESSA	LOTTO	FASE	ENTE	TIPO DOC.	OPERA/DISCIPLINA	PROGR.	REV.
IG51	02	E	CV	G7	GA1N00	001	A

PROGETTAZIONE

Rev.	Descrizione emissione	Redatto	Data	Verificato	Data	Progettista Integratore	Data	IL PROGETTISTA
A00	Prima emissione	GDP	15/07/2013	ROCKSOIL	15/07/2013	A. Palomba	19/07/2013	ORDINE DEGLI INGEGNERI DELLE PUGLIA N. 3711 - SB

n. Elab.

Nome File: IG51-02-E-CV-D7-GA1N-00-001-A00
CUP: F81H92000000008

Scala di plot: 1 : 1

Scala a 841mm 1 = SP