SEZIONE TIPO F2 (DM 05/11/2001)
IN RILEVATO IN AFFIANCAMENTO ALLA VIABILITA' DI ACCESSO AL PIAZZALE

Scala 1:50

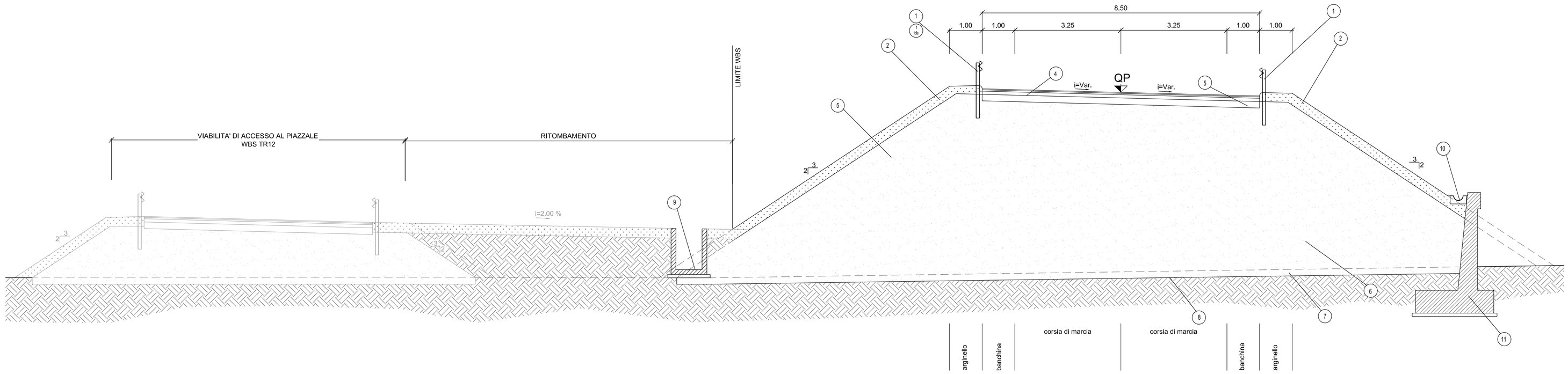

NOTE:

1. BARRIERA TIPO "N2-BORDO RILEVATO" PER RILEVATI CON H>1.00m (VEDASI PARTICOLARI COSTRUTTIVI)
1/bis. BARRIERA TIPO "H2-BORDO RILEVATO" PER RILEVATI CON H>1.00m (VEDASI PARTICOLARI COSTRUTTIVI)
2. TERRENO VEGETALE sp. 30 cm
3. FOSSO IN TERRA
4. PAVIMENTAZIONE IN CONGLOMERATO BITUMINOSO (VEDASI PARTICOLARE SUL PRESENTE ELABORATO)
5. FONDAZIONE IN MISTO GRANULARE STABILIZZATO PER GRANULOMETRIA
   - DENSITA'>= 95% Aasho mod.
   - Me>= 80 N/mmq
   - MISCELA (Ø Crivello/Setaccio = passante % in peso):
     C71 = 100% C40 = 75-100% C25 = 60-87% C10 = 35-67%
     C5 = 25-55% S2 = 15-40% S0.4 = 7-22% S0,075= 2-10%
6. RILEVATO IN TERRE APPARTENENTI AI GRUPPI A1, A2-4, A2-5, A2-6, A3, (classificazione CNR-UNI 10006/1963).
   - POSA IN OPERA IN STRATI AL FINITO sp.max. 50 cm;
   - DENSITA' >= 90% AASHO MOD. (STRATO SUPERIORE 30 cm - DENSITA' 95% AASHO MOD.).
   - Me>= 50 N/mmq (VALORE ALL'ESTRADOSSO DEL RILEVATO)

   N.B.: Per l'utilizzo del gruppo a2-6, saranno accettate solo terre con passante 2 mm < 50% e passante 0,075 mm < 25%.
   potranno essere impiegati anche materiali di demolizione di rilevati stradali, a condizione che essi rientrino nella classificazione delle terre suddette.
7. SCOTICO prof. 50 cm
8. PIANO DI POSA DEL RILEVATO a -20 cm dal P.C.
   - DENSITA' >= 90% AASHO MOD.
   - Me >= 15 N/mmq

   QUALORA SUL PIANO DI POSA DEL RILEVATO NON VENGA RAGGIUNTO IL Me >= 15 N/mmq SI PROCEDERA' A BONIFICA.
9. CANALETTA RETTANGOLARE 0,80X1.25 m
10. MEZZO TUBO Ø400
11. MURO DI SOTTOSCARPA IN C.A.

SEZIONE TIPO IN RILEVATO
STRADE DI IMMISSIONE

Scala 1:50

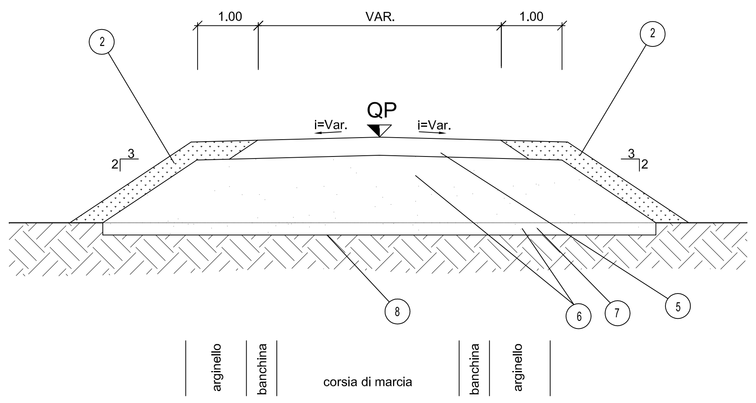

BARRIERA BORDO RILEVATO DI CLASSE H2

Scala 1:100

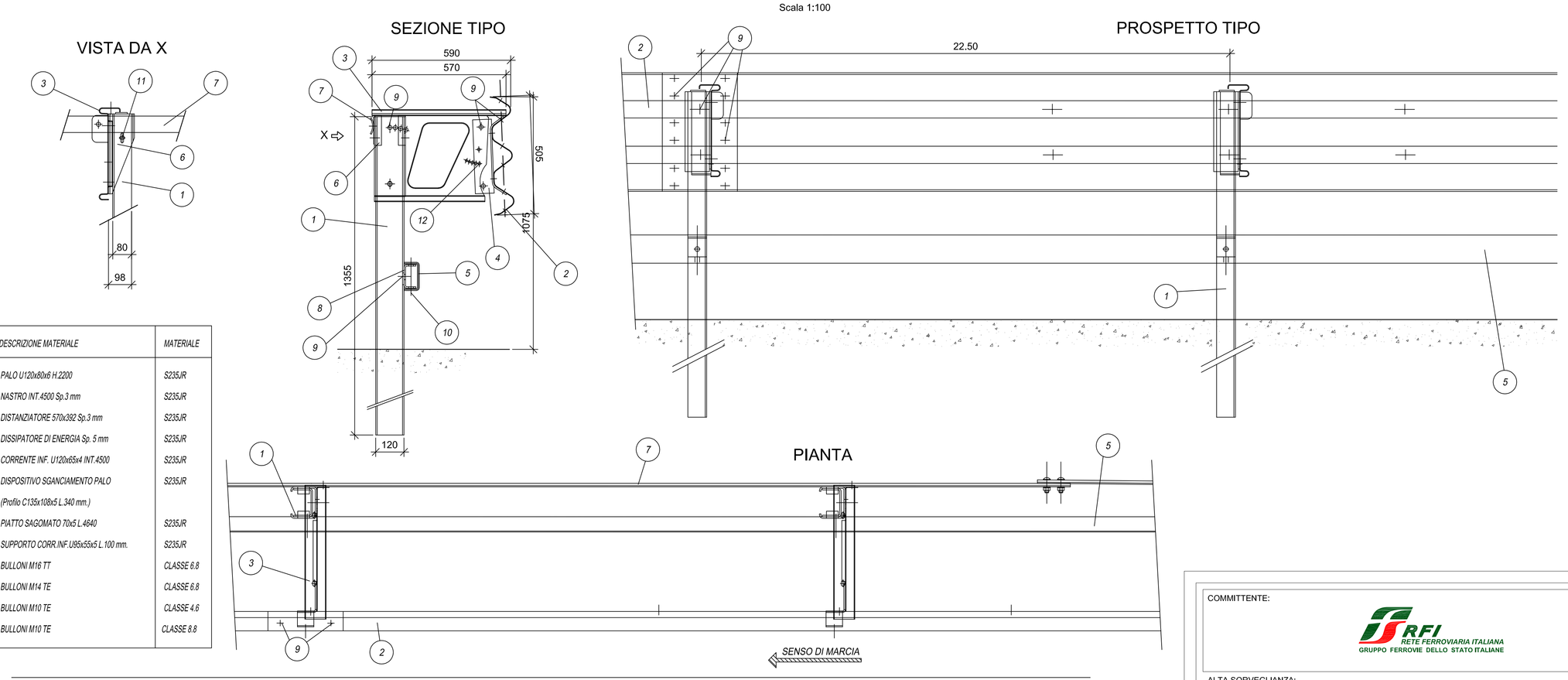

POS.	DESCRIZIONE MATERIALE	MATERIALE
1	PALO U120x80x6 H.2200	S235JR
2	NASTRO INT.4500 Sp.3 mm	S235JR
3	DISTANZIATORE 510x392 Sp.3 mm	S235JR
4	DISSIPATORE DI ENERGIA Sp. 5 mm	S235JR
5	CORRENTE INF. U120x65x4 INT.4500	S235JR
6	DISPOSITIVO SGANCIAMENTO PALO (Profilo C135x100x5 L.340 mm.)	S235JR
7	PIATTO SAGOMATO 70x5 L.4640	S235JR
8	SUPPORTO CORR.INF.U95x55x5 L.100 mm.	S235JR
9	BULLONI M16 TT	CLASSE 6.8
10	BULLONI M14 TE	CLASSE 6.8
11	BULLONI M10 TE	CLASSE 4.6
12	BULLONI M10 TE	CLASSE 8.8

PARTICOLARE PAVIMENTAZIONE
IN CONGLOMERATO BITUMINOSO

STRADA TIPO F2 (DM 05/11/2001)

PARTICOLARE PAVIMENTAZIONE

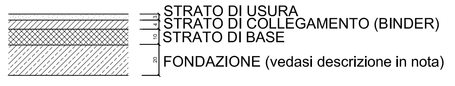

STRATO DI USURA:

MISCELA INERTI (Ø Crivello/Setaccio = passante % in peso):
- C15 = 100%
- C10 = 75-100%
- C5 = 43-67%
- S2 = 25-45%
- S0.4 = 13-24%
- S0.18 = 7-15%
- S0.075= 6-11%

CARATTERISTICHE INERTI:
- PERDITA IN PESO LOS ANGELES <=20%
- INDICE DEI VUOTI SINGOLE PEZZATURE <0,85
- 30% DA FRANTUMAZIONE CON COEFF. FRANTUMAZIONE<100 E RES. A COMPRESSIONE 140 N/mmq
- COEFF.DI IMBIBIZIONE <0,015
- EQUIVALENTE IN SABBIA >= 55%

CARATTERISTICHE BITUME:
- PENETRAZIONE A 25°C = 60-70

STRATO DI COLLEGAMENTO:

MISCELA INERTI (Ø Crivello/Setaccio = passante % in peso):
- C25 = 100%
- C15 = 65-100%
- C10 = 50-80%
- C5 = 35-60%
- S2 = 20-45%
- S0.4 = 7-25%
- S0.18 = 5-15%
- S0.075 = 4-8%

CARATTERISTICHE INERTI:
- PERDITA IN PESO LOS ANGELES <=25%
- INDICE DEI VUOTI SINGOLE PEZZATURE <0,80
- 30% DA FRANTUMAZIONE CON COEFF. FRANTUMAZIONE<100 E RES. A COMPRESSIONE 140 N/mmq
- COEFF.DI IMBIBIZIONE <0,015
- EQUIVALENTE IN SABBIA >= 55%

CARATTERISTICHE BITUME:
- PENETRAZIONE A 25°C = 60-70

STRATO DI BASE

MISCELA INERTI (Ø Crivello/Setaccio = passante % in peso):
- C40 = 100%
- C30 = 80-100%
- C25 = 70-95%
- C15 = 45-70%
- C10 = 35-60%
- C5 = 25-50%
- S2 = 20-40%
- S0.4 = 6-20%
- S0.18 = 4-14%
- S0.075= 4-8%

CARATTERISTICHE INERTI:
- PERDITA IN PESO LOS ANGELES <=25%
- 30% DA FRANTUMAZIONE
- EQUIVALENTE IN SABBIA >= 50%

CARATTERISTICHE BITUME:
- PENETRAZIONE A 25°C = 60-70

PARTICOLARE DI INSERIMENTO CUNETTA

Scala 1:20

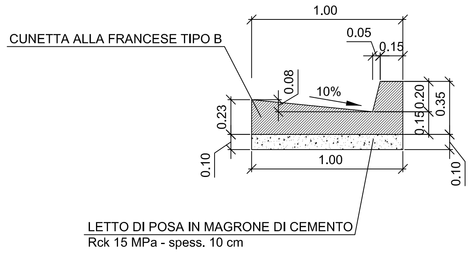

BARRIERA BORDO RILEVATO DI CLASSE N2

Scala 1:100

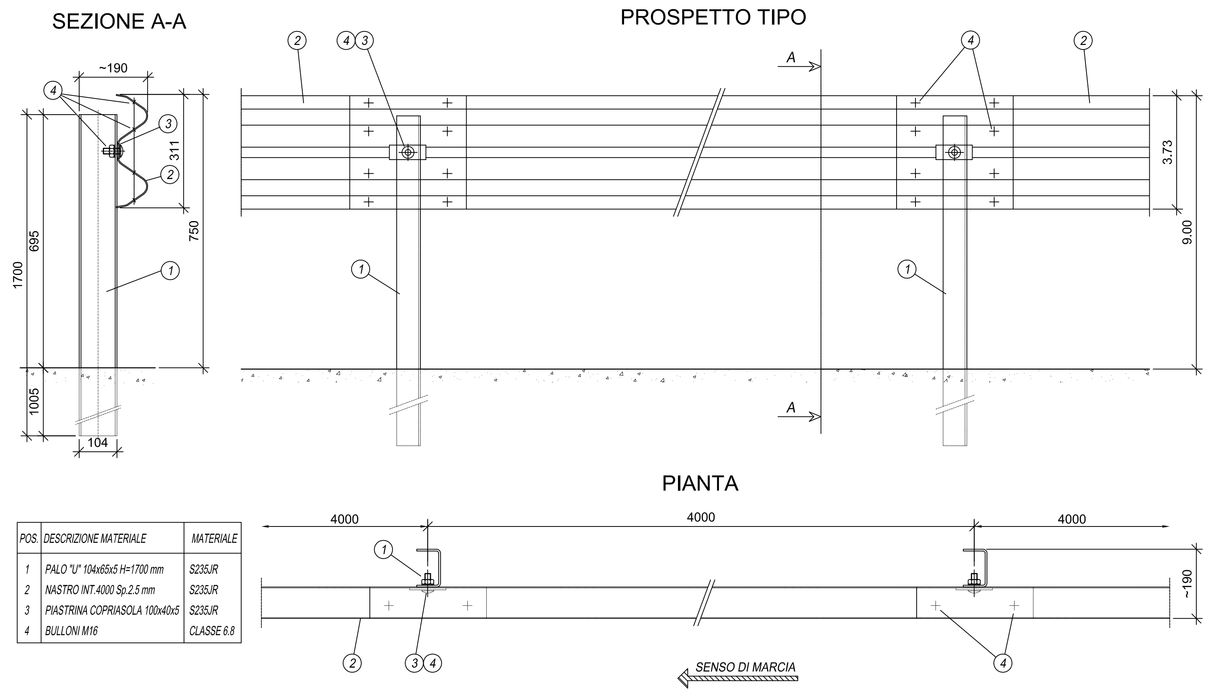

POS.	DESCRIZIONE MATERIALE	MATERIALE
1	PALO "U" 104x65x5 H=1700 mm	S235JR
2	NASTRO INT.4000 Sp.2.5 mm	S235JR
3	PIASTRINA COPRIASOLA 100x40x5	S235JR
4	BULLONI M16	CLASSE 6.8

COMMITTENTE:

RFI RETE FERROVIARIA ITALIANA
GRUPPO FERROVIE DELLO STATO ITALIANE

ALTA SORVEGLIANZA:

ITALFERR
GRUPPO FERROVIE DELLO STATO ITALIANE

GENERAL CONTRACTOR:

COCIV Consorzio Collegamenti Integrati Veloci

INFRASTRUTTURE FERROVIARIE STRATEGICHE DEFINITE DALLA LEGGE OBIETTIVO N.443/01

TRATTA A.V./A.C. TERZO VALICO DEI GIOVI
PROGETTO ESECUTIVO

Rampa Sud

Cavalcaferrovia Strada Comunale Arquata Scrivia-Gavi alla Pk 28+401

Sezioni Tipo e dettagli costruttivi

GENERAL CONTRACTOR
Consorzio
Cociv
Ing. P.P. Marcheselli

DIRETTORE LAVORI

SCALA: Varie

COMMESSA	LOTTO	FASE	ENTE	TIPO DOC.	OPERA/DISCIPLINA	PROGR.	REV.
IG51	02	E	CV	AZ	IR1C0X	001	B

PROGETTAZIONE

Rev.	Descrizione emissione	Redatto	Data	Verificato	Data	Progettista Integratore	Data	IL PROGETTISTA
A00	Prima emissione	ALPINA	15/07/2013	ALPINA	15/07/2013	A. Palomba	19/07/2013	Dott.Ing. A. Palomba Ordine Ingegneri Prov. TO n. 6271 R
B00	Revisione generale	ALPINA	27/09/2013	COCIV	27/09/2013	A. Palomba	30/09/2013	

n. Elab.

Nome File: IG51-02-E-CV-AZ-IR1C-0X-001-B00

CUP: F81H92000000008

Scala di plot: 1: