CONCIO 1

TABELLA FERRI						
IR1D - MURO 2 - CONCIO 1						
POS.	N.	DIAM.	LUNG.(cm)	P.U.	LUNG.TOT.(cm)	PESO(Kg)
1	52	18	452	1.998	23504	469
2	40	14	563	1.208	22520	272
3	23	16	236	1.578	5428	86
4	23	18	247	1.998	5681	113
5	23	16	433	1.578	9959	157
6	23	18	435	1.998	10005	200
7	23	18	196	1.998	4508	90
8	44	14	442	1.208	19448	235
9	36	14	173	1.208	6228	75
10	99	8	94	0.395	9306	37
11	15	20	224	2.466	3360	83
				Totale		1818

PIANTA FONDAZIONE

SCALA 1:50

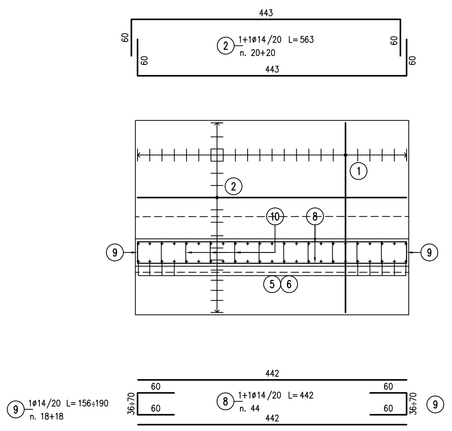

SEZIONE TRASVERSALE

SCALA 1:50

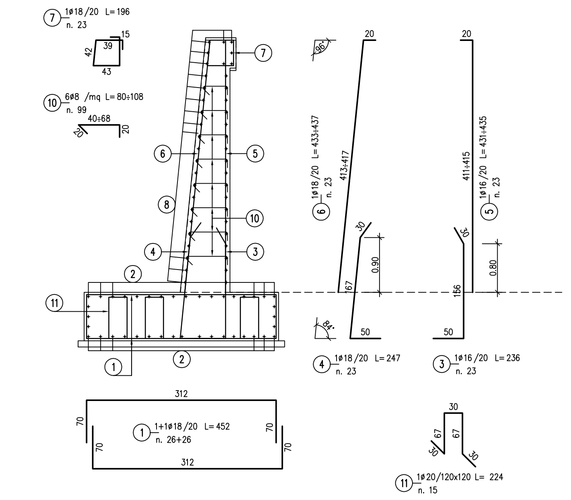

PROFILO LONGITUDINALE

SCALA 1:50

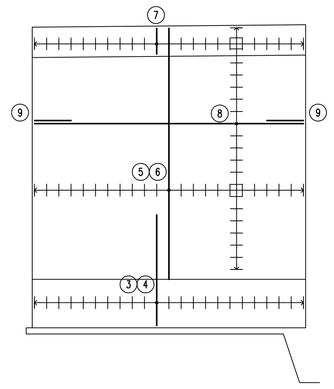

CONCIO 2

TABELLA FERRI						
IR1D - MURO 2 - CONCIO 2						
POS.	N.	DIAM.	LUNG.(cm)	P.U.	LUNG.TOT.(cm)	PESO(Kg)
1	52	20	532	2.466	27664	682
2	48	14	583	1.208	27984	338
3	23	16	246	1.578	5658	89
4	23	20	267	2.466	6141	151
5	23	16	507	1.578	11661	184
6	23	20	509	2.466	11707	289
7	23	18	196	1.998	4508	90
8	52	14	442	1.208	22984	278
9	44	14	177	1.208	7788	94
10	120	8	98	0.395	11760	46
11	15	20	244	2.466	3660	90
				Totale		2332

PIANTA FONDAZIONE

SCALA 1:50

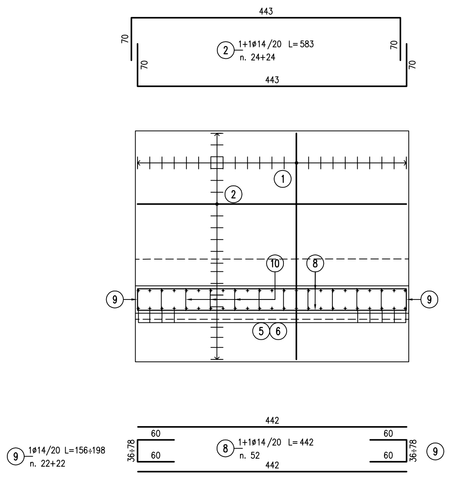

SEZIONE TRASVERSALE

SCALA 1:50

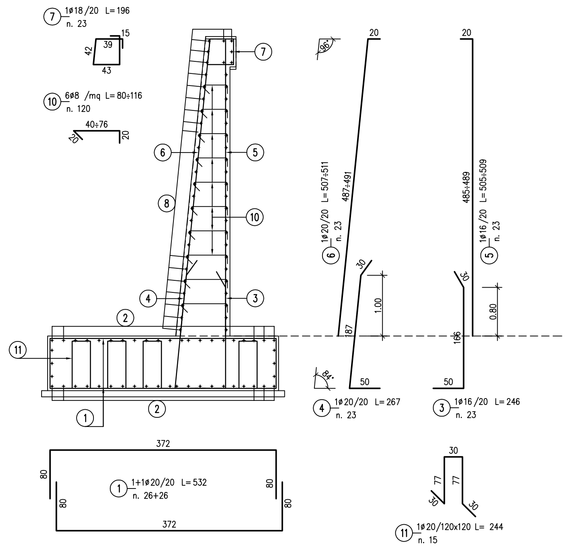

PROFILO LONGITUDINALE

SCALA 1:50

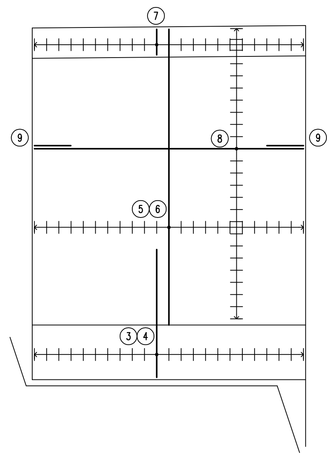

CONCIO 3

TABELLA FERRI						
IR1D - MURO 2 - CONCIO 3						
POS.	N.	DIAM.	LUNG.(cm)	P.U.	LUNG.TOT.(cm)	PESO(Kg)
1	122	22	632	2.984	77104	2301
2	29	16	452	1.578	13108	207
3	54	16	900	1.578	48600	767
4	54	16	533	1.578	28782	454
5	21	16	1192	1.578	25032	395
6	61	20	286	2.466	17446	430
7	61	20	287	2.466	17507	432
8	29	16	266	1.578	7714	122
9	61	20	608	2.466	37088	915
10	61	20	610	2.466	37210	918
11	29	16	490	1.578	14210	224
12	61	18	196	1.998	11956	239
13	54	16	1192	1.578	64368	1016
14	2	16	800	1.578	1600	25
15	55	16	183	1.578	10065	159
16	8	16	1192	1.578	9536	151
17	6	16	162	1.578	969	15
18	393	8	104	0.395	40872	161
19	48	20	284	2.466	13632	336
				Totale		9266

PIANTA FONDAZIONE

SCALA 1:50

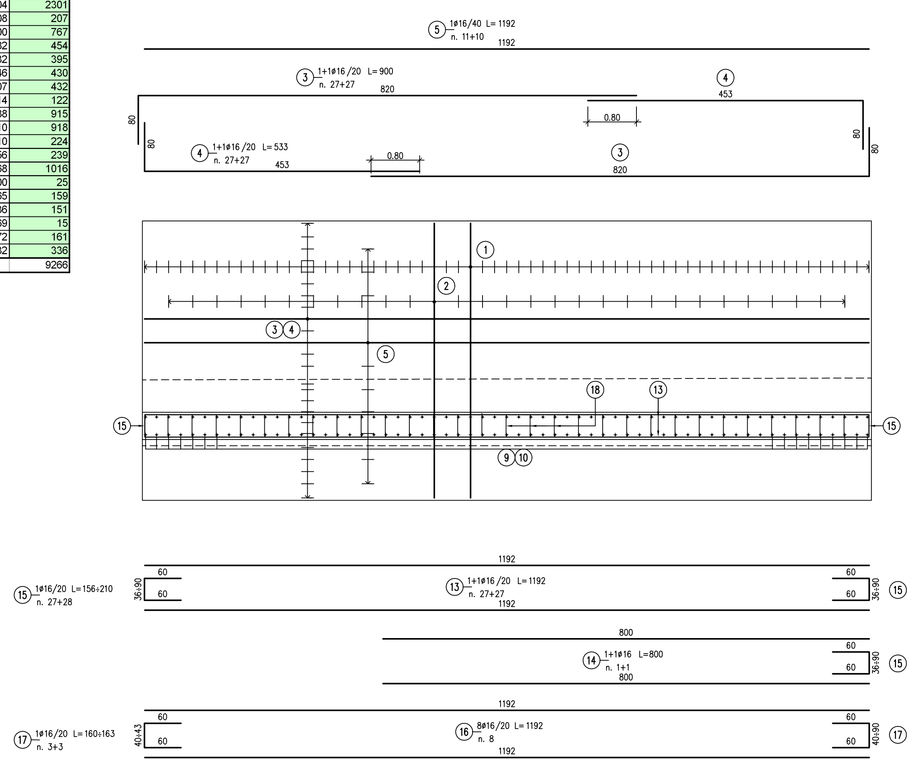

SEZIONE TRASVERSALE

SCALA 1:50

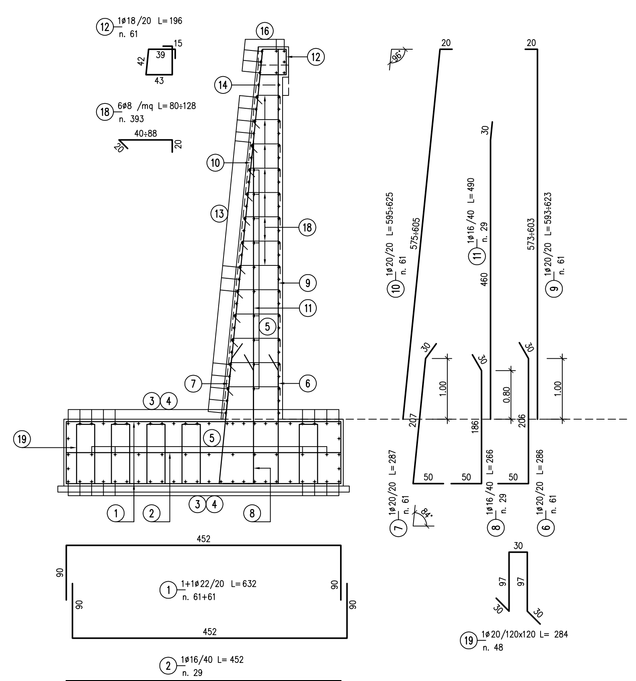

PROFILO LONGITUDINALE

SCALA 1:50

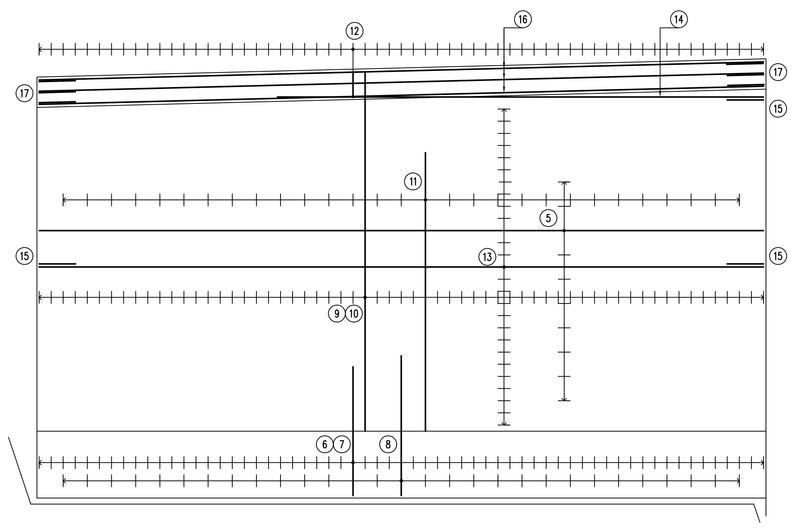

KEY-PLAN

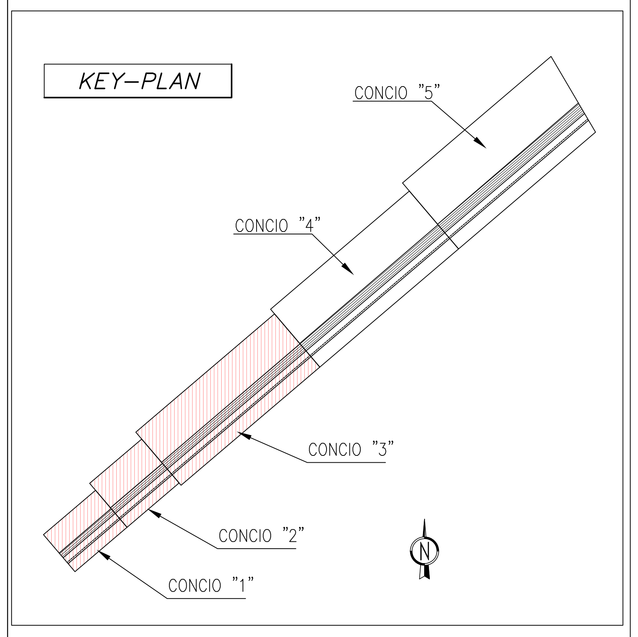

NOTE:

Per la tabella materiali si fa riferimento all'elaborato IG51-00-E-TT-OC00-00-001.

COMMITTENTE:

RFI RETE FERROVIARIA ITALIANA
GRUPPO FERROVIE DELLO STATO ITALIANE

ALTA SORVEGLIANZA:

ITALFERR
GRUPPO FERROVIE DELLO STATO ITALIANE

GENERAL CONTRACTOR:

Consorzio Collegamenti Integrati Veloci

INFRASTRUTTURE FERROVIARIE STRATEGICHE DEFINITE DALLA LEGGE OBIETTIVO N.443/01

TRATTA A.V./A.C. TERZO VALICO DEI GIOVI
PROGETTO ESECUTIVO

Rampa Nord

Cavalcaferrovia Strada Comunale Arquata Scrivia-Gavi alla Pk 28+401

Muro di sostegno - Armatura Tavola 1

GENERAL CONTRACTOR	DIRETTORE LAVORI	SCALA:
Consorzio Cociv Ing. P.P. Marcheselli		1:50

COMMESSA	LOTTO	FASE	ENTE	TIPO DOC.	OPERA/DISCIPLINA	PROGR.	REV.
IG51	02	E	CV	BB	IR1D05	001	A

PROGETTAZIONE

Rev.	Descrizione emissione	Redatto	Data	Verificato	Data	Progettista Integratore	Data	IL PROGETTISTA
A00	Prima emissione	ALPINA	27/09/2013	COCIV	27/09/2013	A. Palomba	30/09/2013	Dott. Ing. A. Palomba Ordine Ingegneri Prov. TO n. 6271 R

n. Elab.

Nome File: IG51-02-E-CV-RB-IR1D-05-001-A00

CUP: F81H92000000008

Scala di plot: 1;