TABELLA FERRI
IR1D - MURO 2 - CONCIO 4

POS.	N.	DIAM.	LUNG.(cm)	P.U.	LUNG.TOT.(cm)	PESO(Kg)
1	122	22	672	2,984	81984	2446
2	29	18	492	1,998	14268	285
3	58	16	900	1,578	52200	824
4	58	16	533	1,578	30914	488
5	23	18	1192	1,998	27416	548
6	61	20	286	2,466	17446	430
7	61	22	297	2,984	18117	541
8	29	18	276	1,998	8004	160
9	61	20	684	2,466	41724	1029
10	61	22	686	2,984	41846	1249
11	29	18	530	1,998	15370	307
12	61	18	196	1,998	11956	239
13	60	16	1192	1,578	71520	1129
14	4	16	850	1,578	3400	54
15	62	16	187	1,578	11594	183
16	8	16	1192	1,578	9536	151
17	6	16	162	1,578	969	15
18	443	8	108	0,395	47844	189
19	48	20	284	2,466	13632	336
				Totale		10601

TABELLA FERRI
IR1D - MURO 2 - CONCIO 5

POS.	N.	DIAM.	LUNG.(cm)	P.U.	LUNG.TOT.(cm)	PESO(Kg)
1	123	26	762	4,168	93726	3906
2	515	20	562	2,466	289430	7138
3	8	26	478	4,168	3820	159
4	2	20	335	2,466	670	17
5	64	16	900	1,578	57600	909
6	64	16	575	1,578	36800	581
7	27	20	900	2,466	24300	599
8	27	20	325	2,466	8775	216
9	61	20	286	2,466	17446	430
10	61	26	327	4,168	19947	831
11	29	20	286	2,466	8294	205
12	61	20	783	2,466	47733	1177
13	61	26	785	4,168	47855	1994
14	29	20	575	2,466	16675	411
15	61	18	196	1,998	11956	239
16	68	16	1192	1,578	81056	1279
17	34	16	192	1,578	6528	103
18	37	16	212	1,578	7844	124
19	6	16	753	1,578	4515	71
20	8	16	1192	1,578	9536	151
21	3	16	162	1,578	485	8
22	3	16	161,5	1,578	485	8
23	3	26	691	4,168	2073	86
24	515	8	114	0,395	58710	232
25	58	20	304	2,466	17632	435
				Totale		21309

CONCIO 4

PIANTA FONDAZIONE
SCALA 1:50

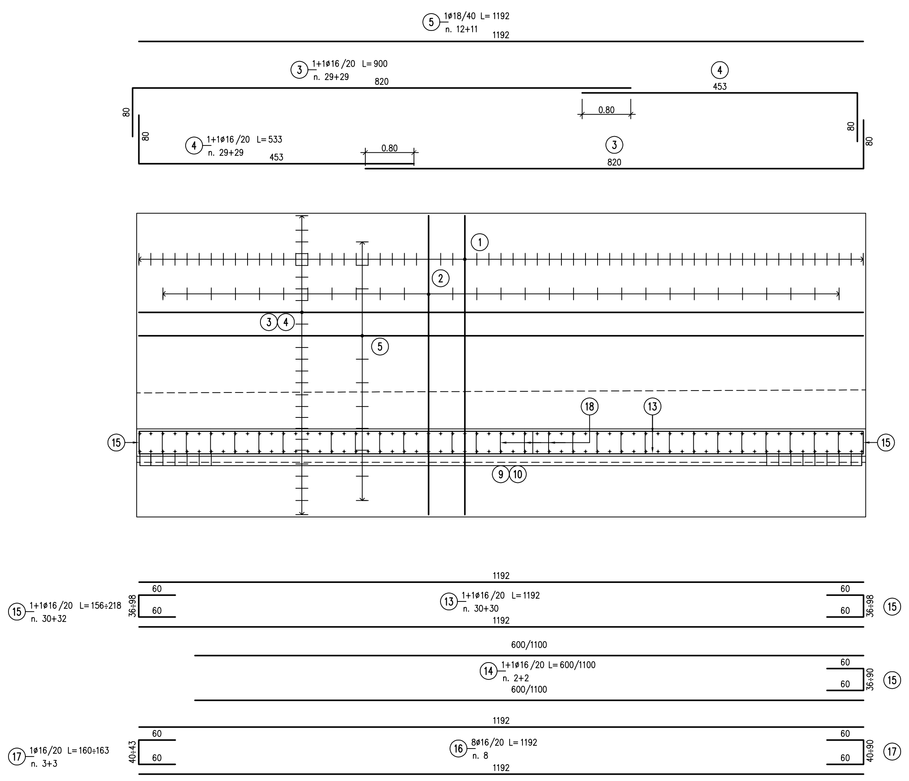

SEZIONE TRASVERSALE
SCALA 1:50

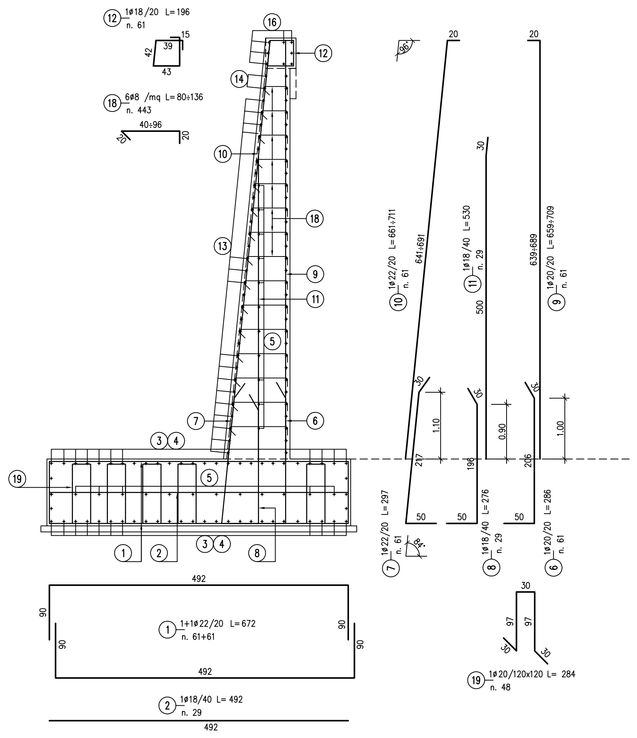

PROFILO LONGITUDINALE
SCALA 1:50

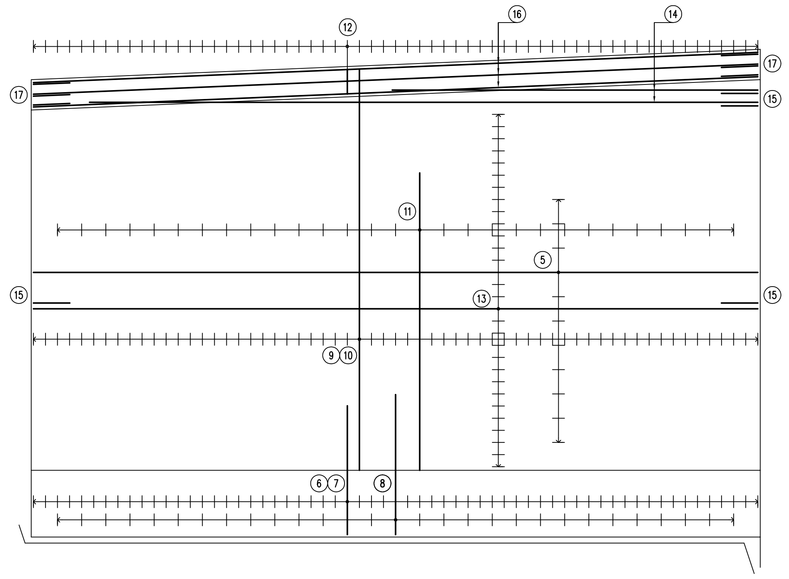

CONCIO 5

PIANTA FONDAZIONE
SCALA 1:50

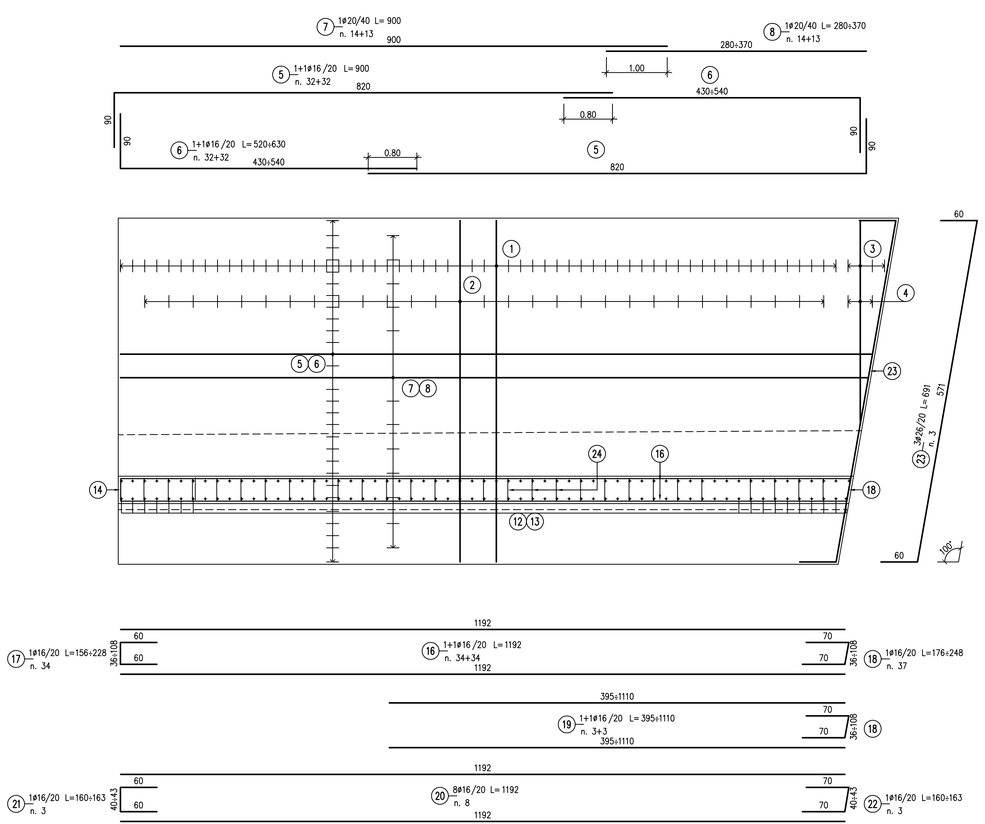

SEZIONE TRASVERSALE
SCALA 1:50

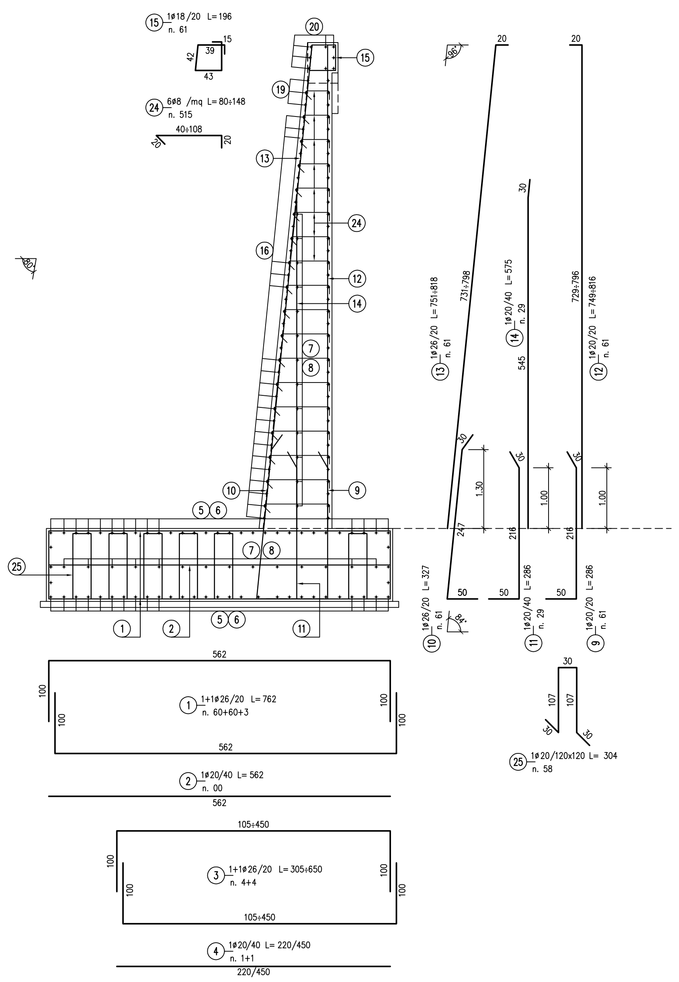

PROFILO LONGITUDINALE
SCALA 1:50

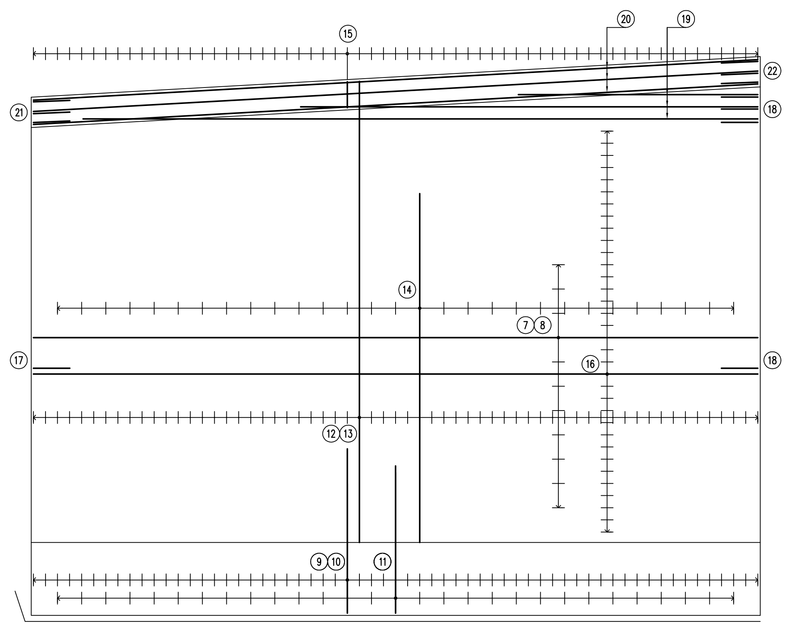

KEY–PLAN

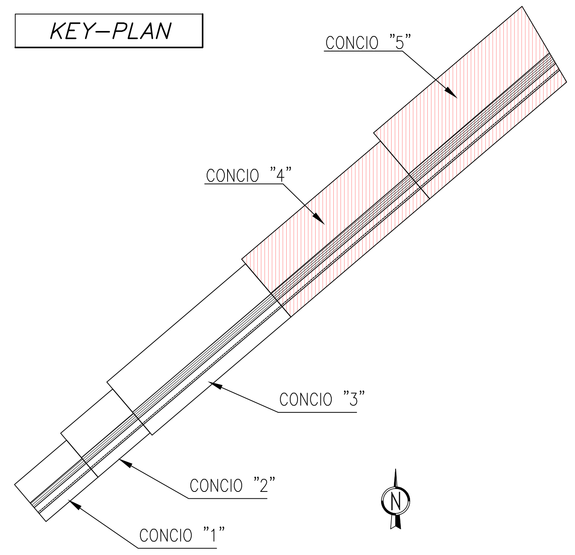

NOTE:
Per la tabella materiali si fa riferimento all'elaborato IG51-00-E-TT-OC00-00-001.

COMMITTENTE:
RFI RETE FERROVIARIA ITALIANA
GRUPPO FERROVIE DELLO STATO ITALIANE

ALTA SORVEGLIANZA:
ITALFERR
GRUPPO FERROVIE DELLO STATO ITALIANE

GENERAL CONTRACTOR:
Consorzio Cociv Collegamenti Integrati Veloci

INFRASTRUTTURE FERROVIARIE STRATEGICHE DEFINITE DALLA LEGGE OBIETTIVO N.443/01

TRATTA A.V./A.C. TERZO VALICO DEI GIOVI
PROGETTO ESECUTIVO

Rampa Nord
Cavalcaferrovia Strada Comunale Arquata Scrivia-Gavi alla Pk 28+401
Muro di sostegno - Armatura Tavola 2

GENERAL CONTRACTOR	DIRETTORE LAVORI	SCALA:
Consorzio **Cociv** Ing. P.P. Marcheselli		1:50

COMMESSA	LOTTO	FASE	ENTE	TIPO DOC.	OPERA/DISCIPLINA	PROGR.	REV.
IG51	02	E	CV	BB	IR1D05	002	A

PROGETTAZIONE

Rev.	Descrizione emissione	Redatto	Data	Verificato	Data	Progettista Integratore	Data	IL PROGETTISTA
A00	Prima emissione	ALPINA	27/09/2013	COCIV	27/09/2013	A. Palomba	30/09/2013	Dott. Ing. Pietro Paolo Marcheselli Ordine Ingegneri Prov. TO n. 6271 R

n. Elab.

Nome File: IG51-00-E-CV-RB-IR1D-05-002-A00
CUP: F81H92000000008

Scala di plot: 1: