PIANTA

SCALA 1:100

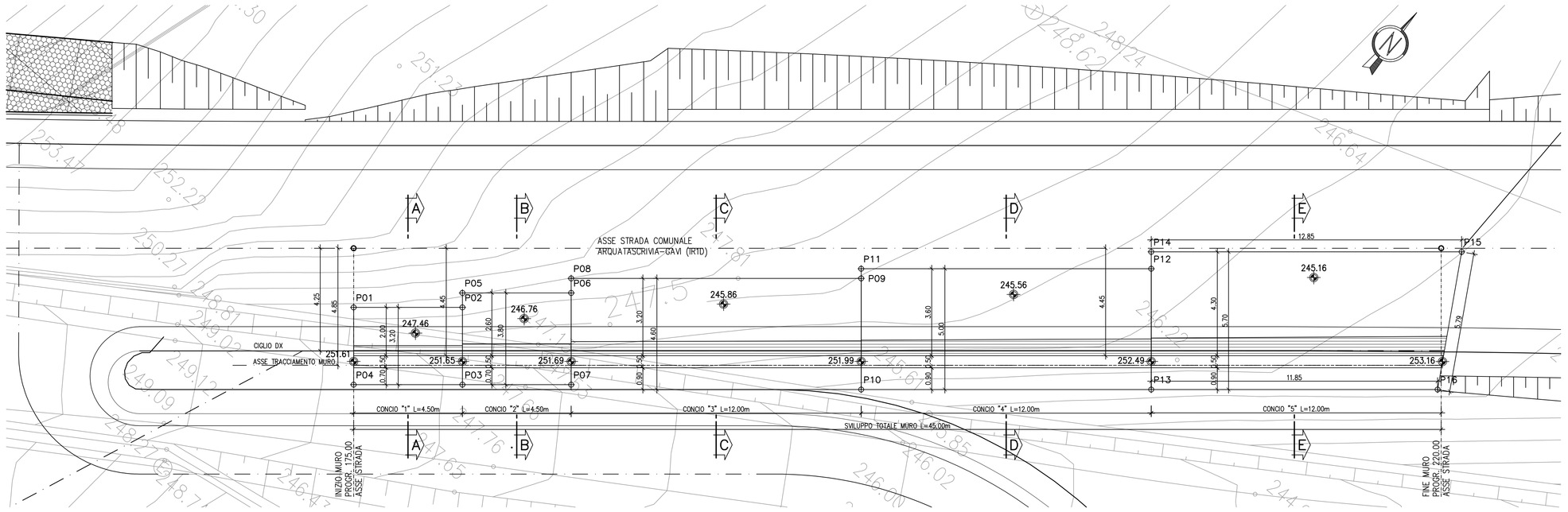

PROSPETTO

SCALA 1:100

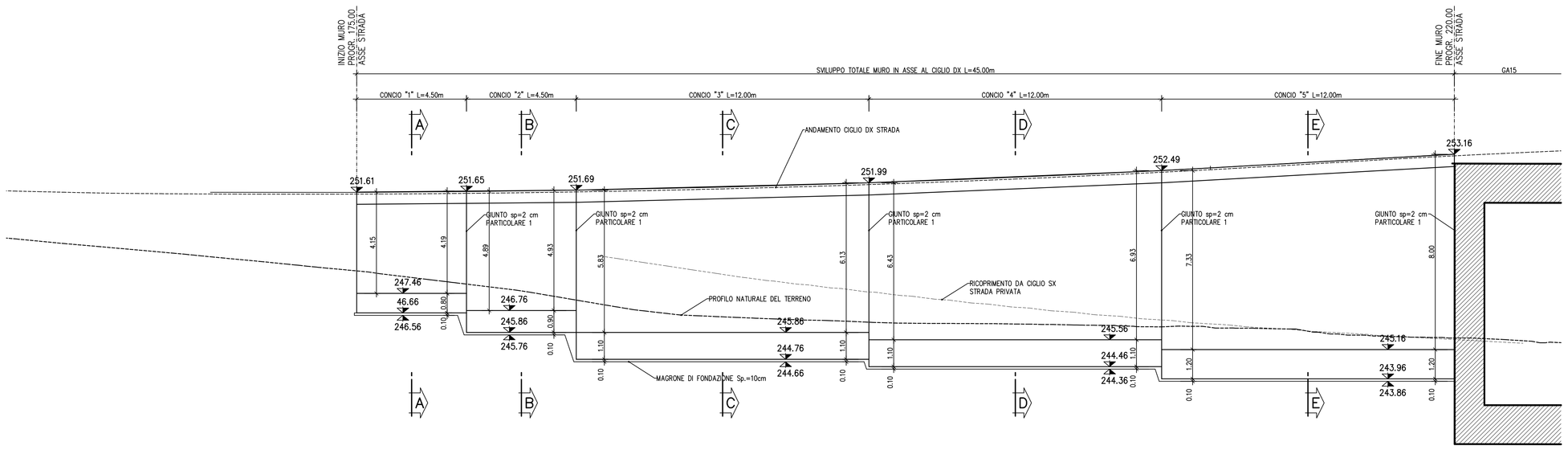

SEZIONE TRASVERSALE A-A

SCALA 1:50

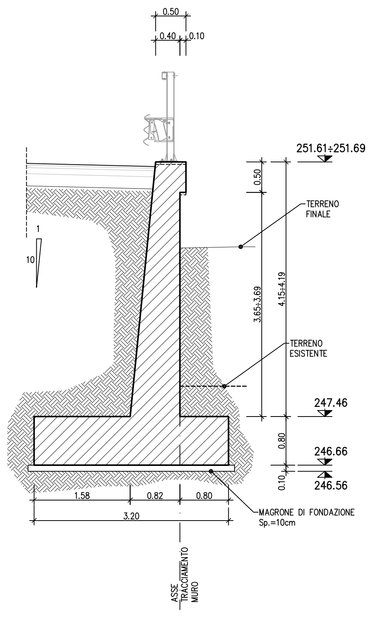

SEZIONE TRASVERSALE B-B

SCALA 1:50

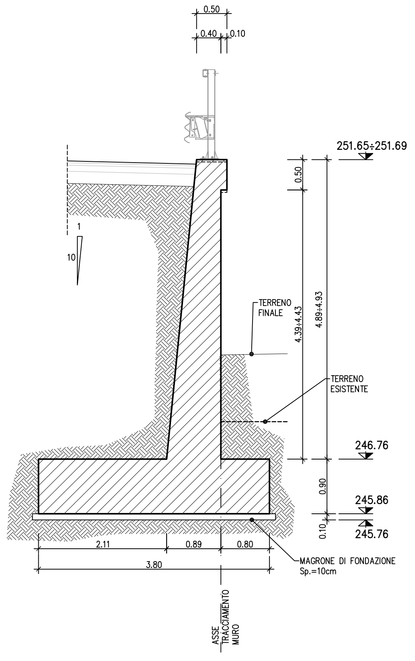

SEZIONE TRASVERSALE C-C

SCALA 1:50

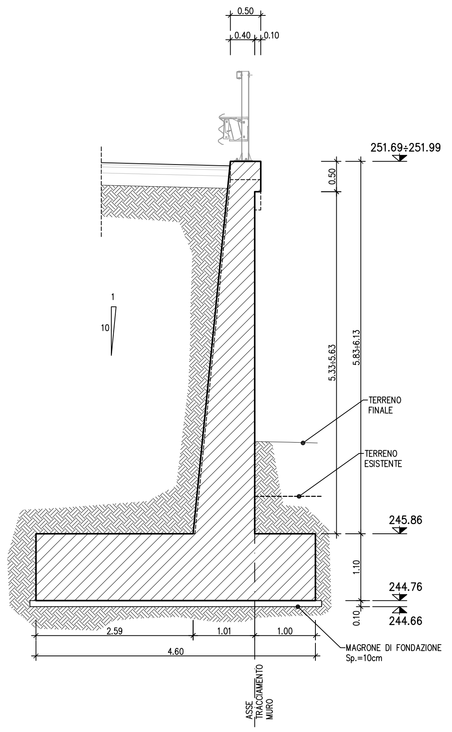

SEZIONE TRASVERSALE D-D

SCALA 1:50

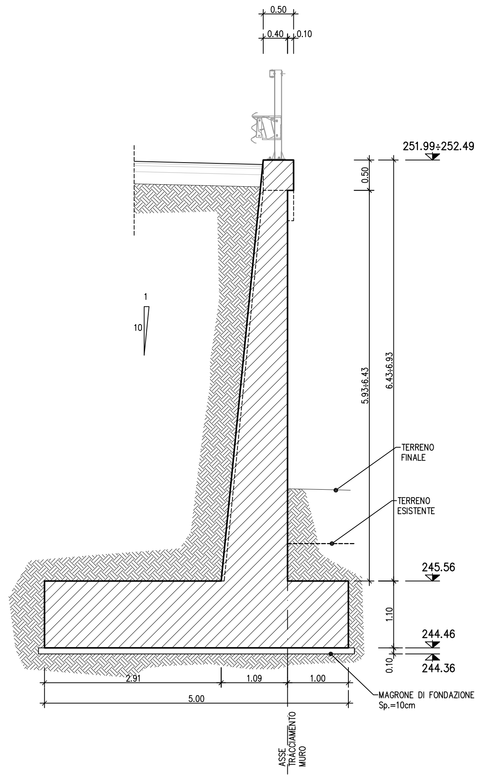

SEZIONE TRASVERSALE E-E

SCALA 1:50

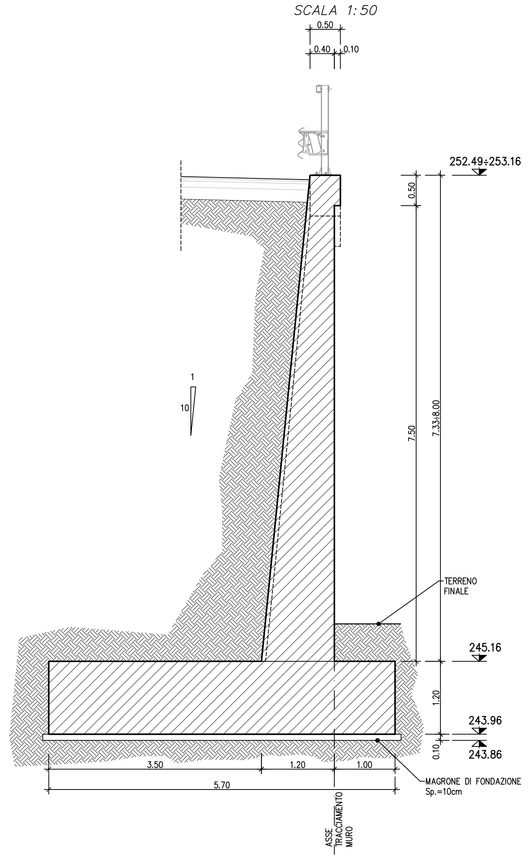

COORDINATE DI TRACCIAMENTO		
N° PUNTO	COORDINATA EST	COORDINATA NORD
P01	51314,947	177856,158
P02	51318,373	177859,076
P03	51320,448	177856,640
P04	51317,022	177853,722
P05	51317,984	177859,533
P06	51321,410	177862,450
P07	51323,874	177859,558
P08	51321,020	177862,907
P09	51330,156	177870,688
P10	51333,139	177867,186
P11	51329,897	177870,993
P12	51339,032	177878,774
P13	51342,274	177874,967
P14	51338,578	177879,307
P15	51348,357	177887,636
P16	51351,294	177882,650

PARTICOLARE "1"

SCALA 1:10

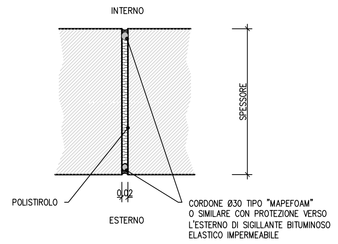

NOTE:

- Per la tabella materiali si fa riferimento all'elaborato IG51-00-E-TT-OC0D-00-001.
- Disporre in corrispondenza del paramento verticale tubi suborizzontali per il drenaggio, maglia 3.0x3.0 m in PVC ø100 mm.

COMMITTENTE:

RFI RETE FERROVIARIA ITALIANA
GRUPPO FERROVIE DELLO STATO ITALIANE

ALTA SORVEGLIANZA:

ITALFERR
GRUPPO FERROVIE DELLO STATO ITALIANE

GENERAL CONTRACTOR:

Consorzio Collegamenti Integrati Veloci

INFRASTRUTTURE FERROVIARIE STRATEGICHE DEFINITE DALLA LEGGE OBIETTIVO N.443/01

TRATTA A.V./A.C. TERZO VALICO DEI GIOVI
PROGETTO ESECUTIVO

Rampa Nord
Cavalcaferrovia Strada Comunale Arquata Scrivia-Gavi alla Pk 28+401
Muro di sostegno - Planta, prospetto e sezioni

GENERAL CONTRACTOR	DIRETTORE LAVORI	SCALA:
Consorzio Cociv		1:10/50/100

COMMESSA	LOTTO	FASE	ENTE	TIPO DOC.	OPERA/DISCIPLINA	PROGR.	REV.
IG51	02	E	CV	PB	IR1D0X	001	B

PROGETTAZIONE

Rev.	Descrizione emissione	Redatto	Data	Verificato	Data	Progettista Integratore	Data	IL PROGETTISTA
A00	Prima emissione	ALPINA	15/07/2013	ALPINA	15/07/2013	A. Palomba	19/07/2013	Consorzio Cociv Consorzio Collegamenti Integrati Veloci Dott.Ing. Alberto Piacenza Ordine degli Ingegneri Prov. TO n. 6271 R
B00	Revisione generale	ALPINA	27/09/2013	COCIV	27/09/2013	A. Palomba	30/09/2013	

n. Elab.

Nome File: IG51-02-E-CV-FB-IR1D-00X-001-B00

CUP: F81H92000000008

Scala di plot: 1: