CORDOLO IN CA PER BARRIERA - Carpenteria
Scala 1:20

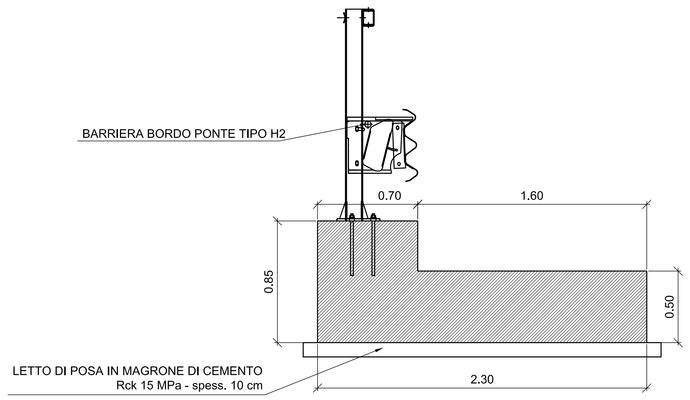

CORDOLO IN CA PER BARRIERA - Carpenteria
Scala 1:25

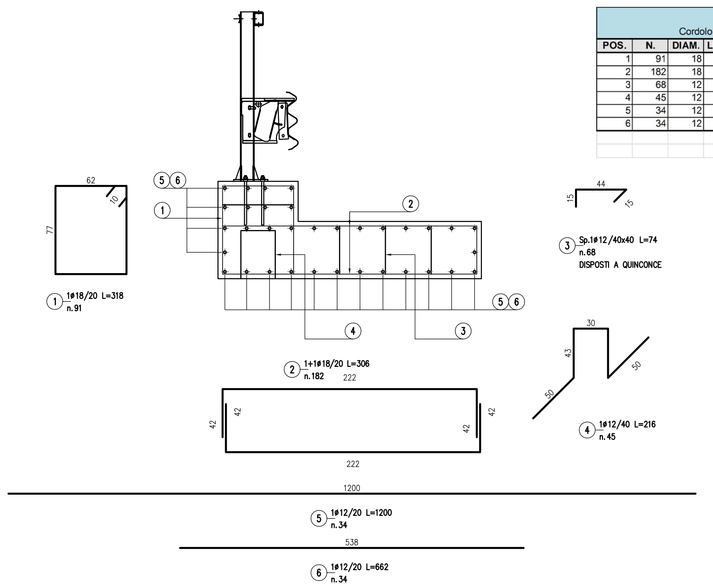

TABELLA FERRI
Cordolo per Barriera bordo ponte tipo H2

POS.	N.	DIAM.	LUNG.(cm)	P.U.	LUNG.TOT.(cm)	PESO(Kg)
1	91	18	318	1.998	28938	573
2	182	18	308	1.998	56056	1120
3	68	12	74	0.888	5032	45
4	45	12	216	0.888	9720	86
5	34	12	1200	0.888	40800	362
6	34	12	662	0.888	22508	200
					PESO TOTALE	2391

SEZIONE TIPO SU OPERA
Scala 1:50

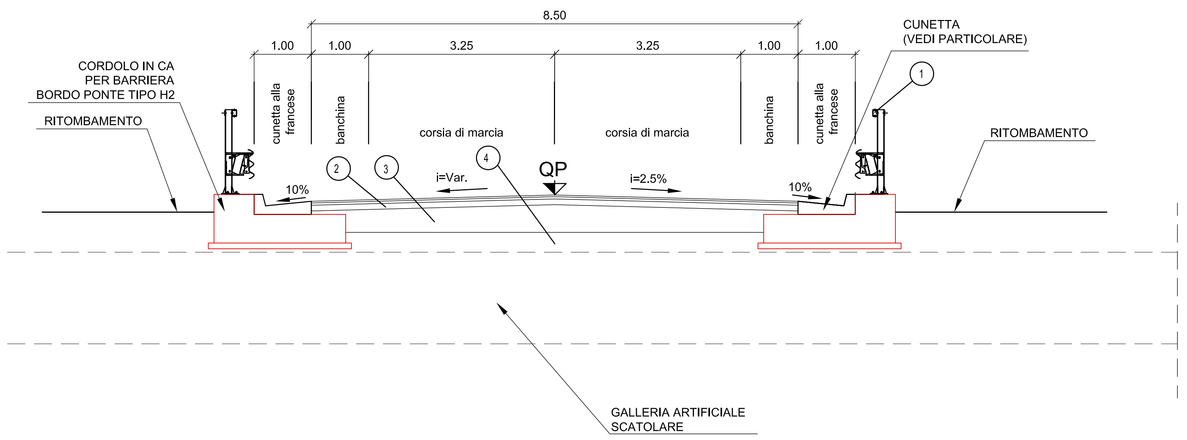

NOTE:

1. BARRIERA TIPO "H2-BORDO PONTE" (VEDASI PARTICOLARI COSTRUTTIVI)
2. PAVIMENTAZIONE IN CONGLOMERATO BITUMINOSO (VEDASI PARTICOLARE SUL PRESENTE ELABORATO)
3. FONDAZIONE IN MISTO GRANULARE STABILIZZATO PER GRANULOMETRIA
   - DENSITA'>= 95% Aasho mod.
   - Me>= 80 N/mmq
   - MISCELA (Ø Crivello/Setaccio = passante % in peso):
     C71 = 100% C40 = 75-100% C25 = 60-87% C10 = 35-67%
     C5 = 25-55% S2 = 15-40% S0.4 = 7-22% S0.075= 2-10%
4. RILEVATO IN TERRE APPARTENENTI AI GRUPPI A1, A2-4, A2-5, A2-6, A3, (classificazione CNR-UNI 10006/1963).
   - POSA IN OPERA IN STRATI AL FINITO sp.max. 50 cm;
   - DENSITA' >= 90% AASHO MOD. (STRATO SUPERIORE 30 cm - DENSITA' 95% AASHO MOD.).
   - Me>= 50 N/mmq (VALORE ALL'ESTRADOSSO DEL RILEVATO)

   N.B.: Per l'utilizzo del gruppo a2-6, saranno accettate solo terre con passante 2 mm < 50% e passante 0.075 mm < 25%. potranno essere impiegati anche materiali di demolizione di rilevati stradali, a condizione che essi rientrino nella classificazione delle terre suddette.

PARTICOLARE DI INSERIMENTO CUNETTA
Scala 1:20

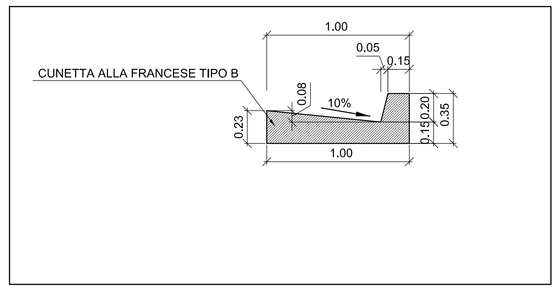

PARTICOLARE PAVIMENTAZIONE IN CONGLOMERATO BITUMINOSO
STRADA TIPO F2 (DM 05/11/2001)

PARTICOLARE PAVIMENTAZIONE

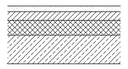

- STRATO DI USURA
- STRATO DI COLLEGAMENTO (BINDER)
- STRATO DI BASE
- FONDAZIONE (vedasi descrizione in nota)

STRATO DI USURA:
MISCELA INERTI (Ø Crivello/Setaccio = passante % in peso):
C15 = 100%
C10 = 70-100%
C5 = 43-67%
S2 = 25-45%
S0.4 = 12-24%
S0.18 = 7-15%
S0.075= 6-11%

CARATTERISTICHE INERTI:
- PERDITA IN PESO LOS ANGELES <=20%
- INDICE DEI VUOTI SINGOLE PEZZATURE <0.85
- 30% DA FRANTUMAZIONE CON COEFF. FRANTUMAZIONE<100 E RES. A COMPRESSIONE 140 N/mmq
- COEFF.DI IMBIBIZIONE <0.015
- EQUIVALENTE IN SABBIA >= 55%

CARATTERISTICHE BITUME:
- PENETRAZIONE A 25°C = 60-70

STRATO DI COLLEGAMENTO:
MISCELA INERTI (Ø Crivello/Setaccio = passante % in peso):
C25 = 100%
C15 = 65-100%
C10 = 50-80%
C5 = 30-60%
S2 = 20-45%
S0.4 = 7-25%
S0.18 = 5-15%
S0.075 = 4-8%

CARATTERISTICHE INERTI:
- PERDITA IN PESO LOS ANGELES <=25%
- INDICE DEI VUOTI SINGOLE PEZZATURE <0.80
- 30% DA FRANTUMAZIONE CON COEFF. FRANTUMAZIONE<100 E RES. A COMPRESSIONE 140 N/mmq
- COEFF.DI IMBIBIZIONE <0.015
- EQUIVALENTE IN SABBIA >= 55%

CARATTERISTICHE BITUME:
- PENETRAZIONE A 25°C = 60-70

STRATO DI BASE
MISCELA INERTI (Ø Crivello/Setaccio = passante % in peso):
C40 = 100%
C30 = 80-100%
C25 = 70-95%
C15 = 45-70%
C10 = 35-60%
C5 = 25-50%
S2 = 20-40%
S0.4 = 6-20%
S0.18 = 4-14%
S0.075= 4-8%

CARATTERISTICHE INERTI:
- PERDITA IN PESO LOS ANGELES <=25%
- 30% DA FRANTUMAZIONE
- EQUIVALENTE IN SABBIA >= 50%

CARATTERISTICHE BITUME:
- PENETRAZIONE A 25°C = 60-70

BARRIERA BORDO OPERA DI CLASSE H2
Scala 1:100

SEZIONE A-A

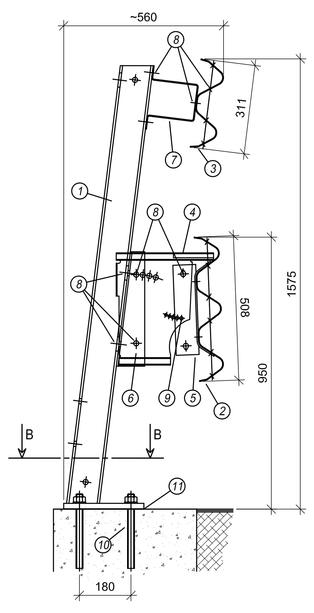

SEZIONE B-B

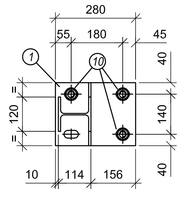

PROSPETTO TIPO

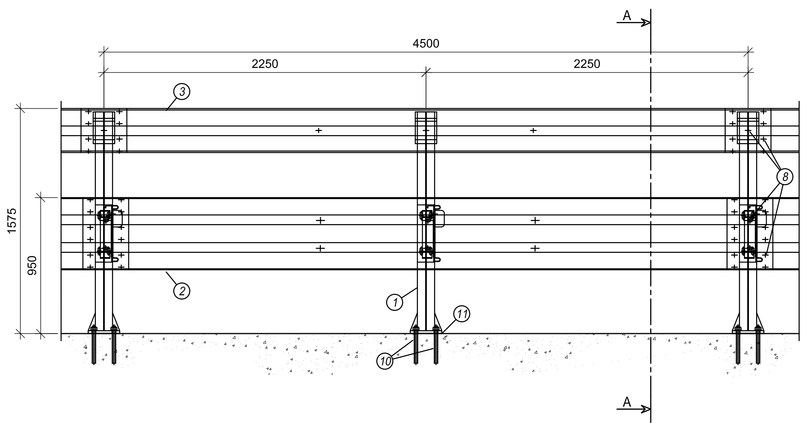

PIANTA

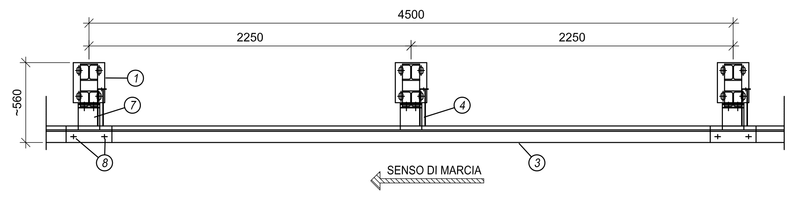

NOTE:

1. PALO HEA 120 H=1540 + P. 280x220x20 E RINF. (MATERIALE S275JR/S235JR)
2. NASTRO 3 ONDE INT.4500 Sp.2.5 mm (MATERIALE S235JR)
3. NASTRO 2 ONDE INT.4500 Sp.2.5 mm (MATERIALE S235JR)
4. DISTANZIATORE SPEC. 340x392 Sp.3 mm (MATERIALE S235JR)
5. DISSIPATORE D' ENERGIA Sp.5 mm (MATERIALE S235JR)
6. ELEMENTO DI COLLEGAMENTO PALO / DISTANZIATORE (MATERIALE S235JR)
7. DISTANZIATORE OMEGA 50x165x130 Sp. 3.5 mm L=150 (MATERIALE S235JR)
8. BULLONI M16 T.T. (CLASSE 6.8)
9. BULLONI M10 T.E. (CLASSE 6.8)
10. TIRAFONDI M24x260 CON DADO E RONDELLA (CLASSE 6.8)
11. CONTROPIASTRA 270x220x1.0 (Fe P 01)

NOTE:
Per la tabella materiali si fa riferimento all'elaborato IG51-00-E-TT-OC00-00-002.

COMMITTENTE:
RFI RETE FERROVIARIA ITALIANA
GRUPPO FERROVIE DELLO STATO ITALIANE

ALTA SORVEGLIANZA:
ITALFERR
GRUPPO FERROVIE DELLO STATO ITALIANE

GENERAL CONTRACTOR:
COCIV Consorzio Collegamenti Integrati Veloci

INFRASTRUTTURE FERROVIARIE STRATEGICHE DEFINITE DALLA LEGGE OBIETTIVO N.443/01

TRATTA A.V./A.C. TERZO VALICO DEI GIOVI
PROGETTO ESECUTIVO

Deviazione strada comunale Arquata Scrivia - Gavi alla pk. di linea 28+401
Tratto su GA1J da pk. 0+220.87 a pk.0+238.99

Sezioni tipo e dettagli costruttivi

GENERAL CONTRACTOR	DIRETTORE LAVORI	SCALA:
Consorzio Cociv, Ing. P.P. Marcheselli		Varie

COMMESSA	LOTTO	FASE	ENTE	TIPO DOC.	OPERA/DISCIPLINA	PROGR.	REV.
IG51	02	E	CV	AZ	IV12 0X	001	C

PROGETTAZIONE

Rev.	Descrizione emissione	Redatto	Data	Verificato	Data	Progettista Integratore	Data	IL PROGETTISTA
A00	Prima emissione	ALPINA	15/07/2013	ALPINA	15/07/2013	A. Palomba	19/07/2013	Dott. Ing. Alberto Palomba Ordine Ingegneri Prov. TO n. 6271 R
B00	Revisione generale	ALPINA	27/09/2013	COCIV	27/09/2013	A. Palomba	30/09/2013	
C00	Rev. a seguito istruttoria ITF IG0102E11RSN1200001A	ALPINA	29/11/2013	COCIV	29/11/2013	A. Palomba	29/11/2013	

n. Elab.

Nome File: IG51-02-E-CV-AZ-IV12-0X-001-C00

CUP: F81H92000000008

Scala di plot: 1: