POZZETTO PREFABBRICATO 1.50x1.50

SCALA 1:20

PIANTA

COPERCHIO

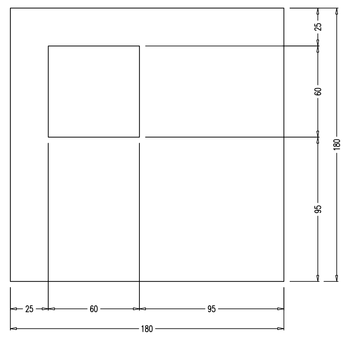

SEZIONE

COPERCHIO

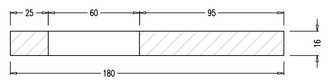

PIANTA

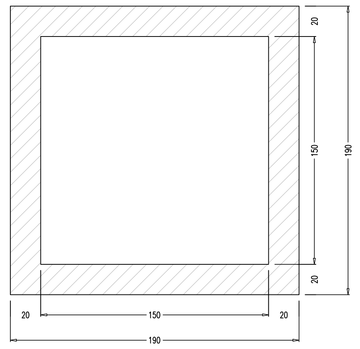

SEZIONE

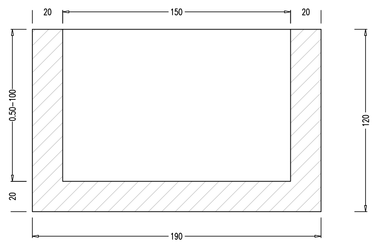

SEZIONE

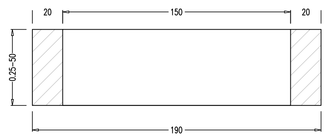

SEZIONE TIPO POSA TUBAZIONE IN PVC

Scala 1:10

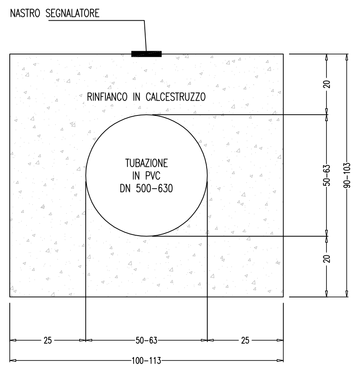

SEZIONE TIPO MEZZO TUBO DN1000 IN ACCIAIO ZINCATO ONDULATO

scala 1:20

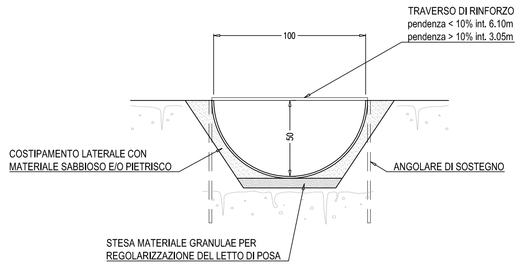

CHIUSINO IN GHISA SFEROIDALE CLASSE C250 0.60x0.60

SCALA 1:10

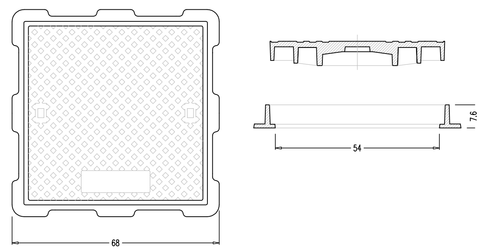

CANALETTE DI SMALTIMENTO ACQUE SEDE FERROVIARIA

Scala 1:20

CANALETTA RETTANGOLARE

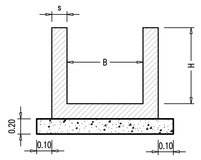

B (m)	H (m)	s (m)	incidenza armature (kg/m²)
0,50	0,50	0,10	45
0,50	0,60	0,10	45

CANALE RETTANGOLARE PREFABBRICATO 1.50x0.50/0.70

SCALA 1:20

PIANTA

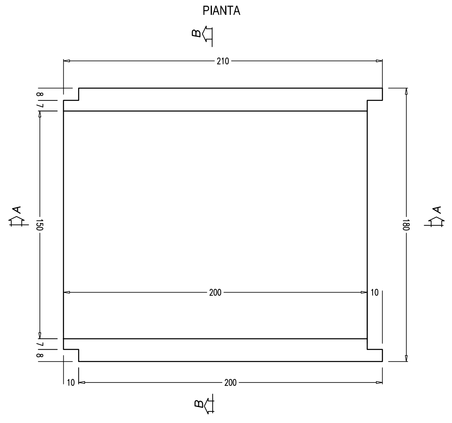

SEZIONE A-A

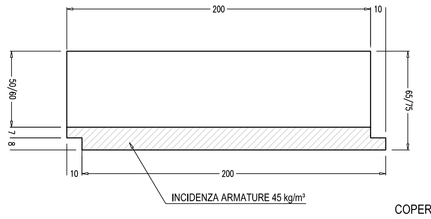

SEZIONE B-B

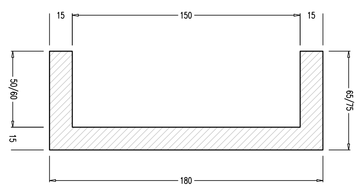

COPERCHIO

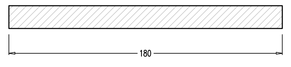

CANALETTA TRAPEZIOIDALE PREFABBRICATA IN CLS

SCALA 1:20

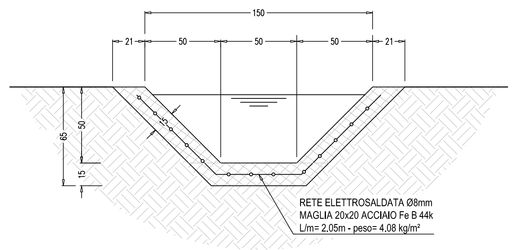

CANALE IN TERRA

Scala 1:20

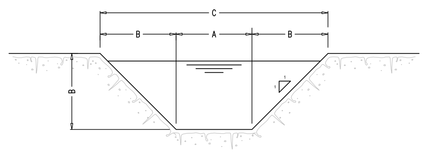

DIMENSIONE CANALE	A	B	C
50 X 50	50	50	150
90 X 90	90	90	270

CONDOTTA CIRCOLARE PREFABBRICATA IN CLS Ø600

Scala 1:20

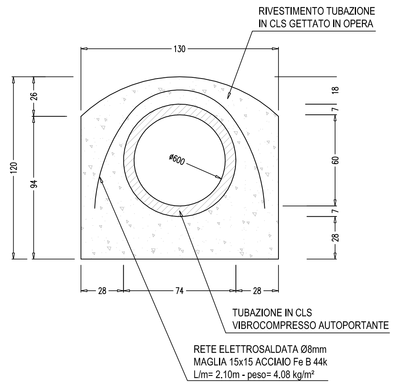

CONDOTTA CIRCOLARE PREFABBRICATA IN CLS Ø700

Scala 1:20

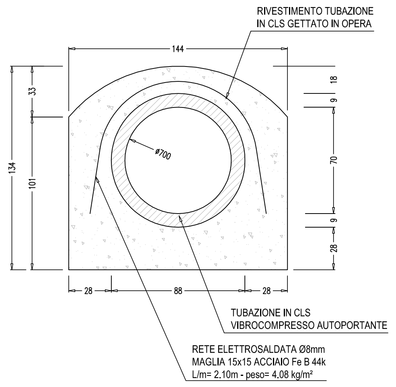

SEZIONE MARCIAPIEDE CORRENTE

scala 1:50

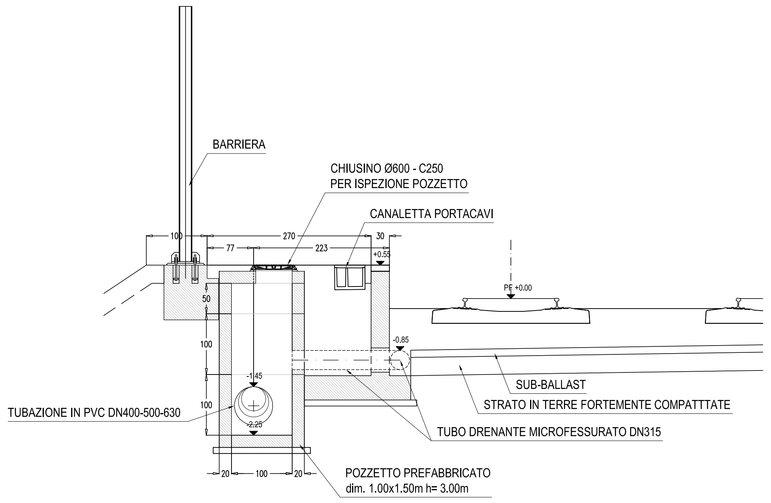

SEZIONE MARCIAPIEDE IN CORRISPONDENZA DEL PALO TE

scala 1:50

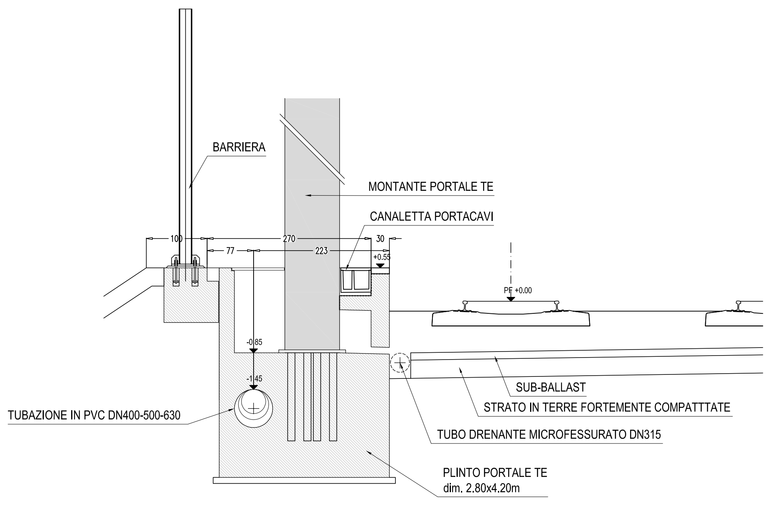

TABELLA MATERIALI

CALCESTRUZZO

Tipo		Campi di Impiego	Classe di esposizione ambientale (UNI EN 206)	Rapporto a/c max	Classe di resistenza minima [C(cls/Rck)$_{min}$]	Classe di consistenza	Tipo di cemento	Classe di resistenza di calcolo (MPa)
E	4	- Cunette, canalette, cordoli, rinfianco tubazioni	XC2	0,60	C25/30	S3/S4	CEM III÷V	Rck
G		- Magrone di riempimento o livellamento	X0	-	C12/15	-	CEM I÷V	Rck
D		- Tombini a struttura circolare	XA1	0,55	C28/35	S3/S4	CEM III÷V	Rck

ACCIAIO

ACCIMO IN BARRE PER GETTI E RETI ELETTROSALDATE	B450C	fyk >= 450N/mm² ftk>=540N/mm² 1,15<= ft/k/fyk < 1,35 fyk= tensione caratteristica di snervamento ftk= tensione caratteristica di rottura

TUBAZIONI IN PVC

CARATTERISTICHE	VALORI LIMITE
Modulo di elasticità alla trazione	2600 N/mm²
Carico di rottura alla trazione	55 N/mm²
Peso specifico massa volumica	1,4 kg/dm³
Coefficiente di dilatazione termica	0,08 mm/m/°C
Conducibilità termica	0,13 kcal/m °C

COMMITTENTE:

RFI RETE FERROVIARIA ITALIANA
GRUPPO FERROVIE DELLO STATO ITALIANE

ALTA SORVEGLIANZA:

ITALFERR
GRUPPO FERROVIE DELLO STATO ITALIANE

GENERAL CONTRACTOR:

COCIV
Consorzio Collegamenti Integrati Veloci

INFRASTRUTTURE FERROVIARIE STRATEGICHE DEFINITE DALLA LEGGE OBIETTIVO N.443/01

TRATTA A.V./A.C. TERZO VALICO DEI GIOVI
PROGETTO ESECUTIVO

RILEVATO DI LINEA III VALICO DA PK. 28+632 A PK. 28+667.75
CORPO FERROVIARIO

DETTAGLI IDRAULICI

GENERAL CONTRACTOR	DIRETTORE LAVORI	SCALA:
Consorzio **Cociv**		VARIE

COMMESSA	LOTTO	FASE	ENTE	TIPO DOC.	OPERA/DISCIPLINA	PROGR.	REV.
IG51	02	E	CV	BZ	RI1C03	001	A

PROGETTAZIONE

Rev.	Descrizione emissione	Redatto	Data	Verificato	Data	Progettista Integratore	Data	IL PROGETTISTA
A00	Prima emissione	ALPINA	27/09/2013	COCIV	27/09/2013	A. Palomba	30/09/2013	Dott.Ing. Alberto Boccardo Ordine Ingegneri Prov. TO n. 6271 II

n. Elab.

Nome File: IG51-02-E-CV-BZ-RI1C-03-001-A00

CUP: F81H92000000008

Scala di plot: 1: