FOSSO 6-2b
Sez-1
PROGRESSIVA 0+000.00
Scala (1:200:200)
Q.R.=250.00

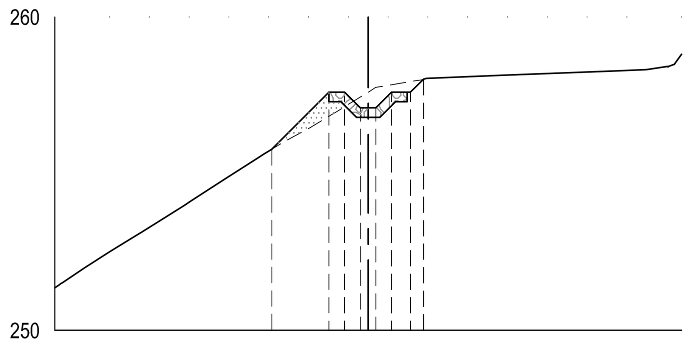

QUOTE TERRENO	251.51, 252.50, 253.15, 254.13, 254.85, 256.00, 256.67, 257.60, 257.93, 258.14, 258.29, 258.43, 258.82
QUOTE PROGETTO	255.78, 257.60, 257.60, 257.10, 257.10, 257.60, 257.60, 258.02
DIST. PARZIALI PROGETTO	1.82, 0.50, 1.00, 0.50, 0.60, 0.42

FOSSO 6-2b
Sez-2
PROGRESSIVA 0+004.80
Scala (1:200:200)
Q.R.=250.00

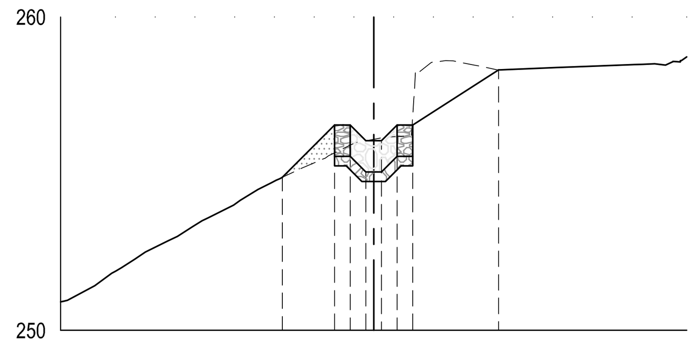

QUOTE TERRENO	250.91, 251.42, 252.27, 252.85, 253.60, 254.15, 254.87, 255.58, 256.10, 256.21, 258.61, 258.32, 258.39, 258.49, 258.58, 258.73
QUOTE PROGETTO	254.89, 256.56, 255.56, 255.06, 255.06, 255.56, 256.56, 258.32
DIST. PARZIALI PROGETTO	1.67, 0.50, 0.50, 0.50, 0.50, 0.50, 2.74

FOSSO 6-2b
Sez-3
PROGRESSIVA 0+009.60
Scala (1:200:200)
Q.R.=250.00

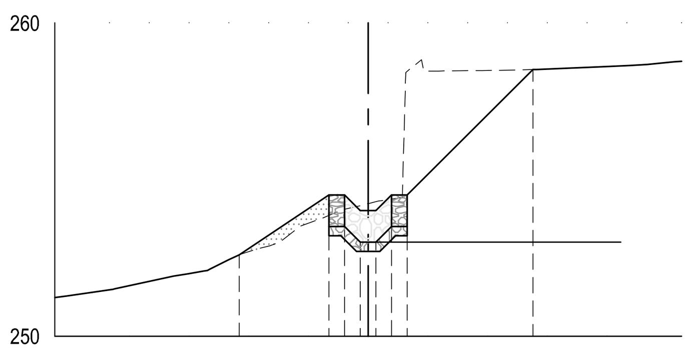

QUOTE TERRENO	251.23, 251.28, 251.51, 251.92, 252.10, 252.63, 253.00, 253.78, 254.23, 254.44, 258.47, 258.48, 258.50, 258.56, 258.61, 258.67, 258.78
QUOTE PROGETTO	252.60, 254.51, 253.51, 253.01, 253.01, 253.51, 254.51, 258.51
DIST. PARZIALI PROGETTO	2.87, 0.50, 0.50, 0.50, 0.50, 0.50, 4.01

FOSSO 6-2b
Sez-4
PROGRESSIVA 0+012.00
Scala (1:200:200)
Q.R.=250.00

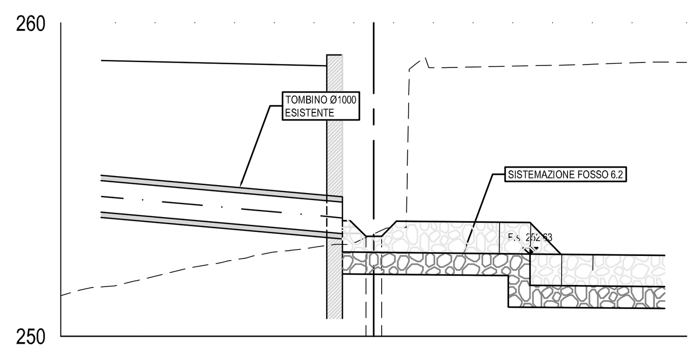

QUOTE TERRENO	251.29, 251.57, 251.76, 252.17, 252.35, 252.57, 252.78, 252.93, 253.27, 253.47, 258.58, 258.67, 258.74, 258.74
QUOTE PROGETTO	253.19, 253.19
DIST. PARZIALI PROGETTO	0.50

PROVINCIA	ALESSANDRIA				
COMUNE	ARQUATA SCRIVIA				
LIVELLETTE — Lunghezza (m) =	1.50	3.30	2.40	2.40	2.40
Dislivello (m) =	-0.01	-0.03	-0.02	-0.02	#####
pendenza (%) =	1.00	1.00	1.00	1.00	1.00

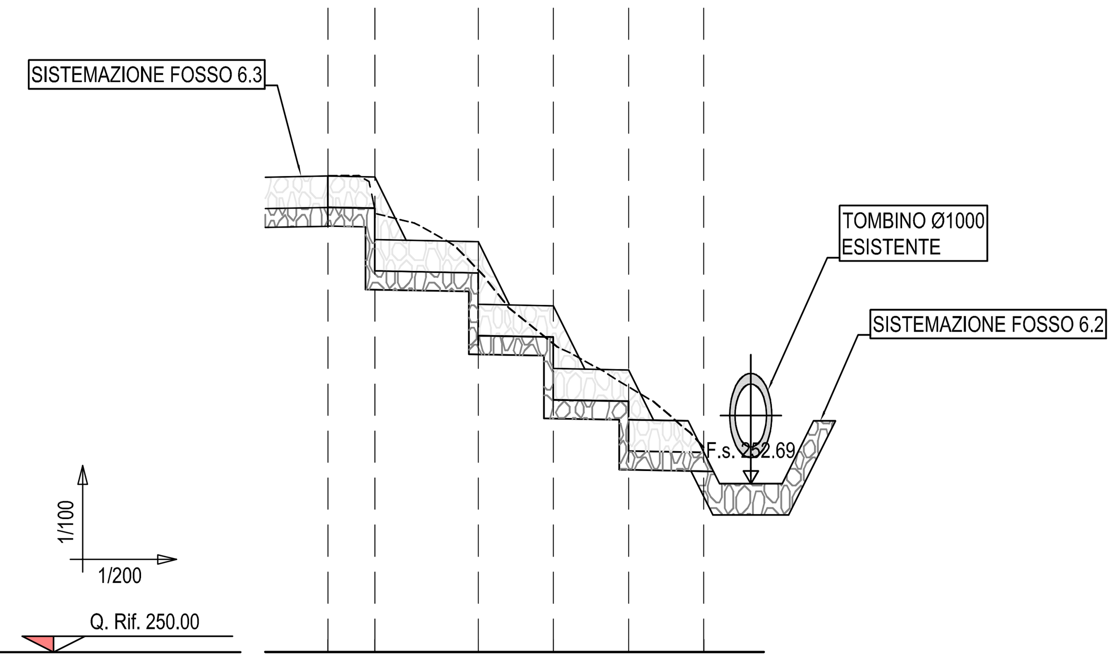

SEZIONI (VERTICI PLANIMETRICI)	(F6.2b-1)		(F6.2b-2)		(F6.2b-3)	(F6.2b-4)
QUOTE — FONDO SCORREVOLE	257.10	257.09	256.05 / 255.05	255.03 / 254.03	254.00 / 253.21	253.19
QUOTE — TERRENO ESISTENTE	257.60	257.05	256.10	254.92	253.21	253.27
SEZIONE TIPO	SEZIONE TIPO "D"					
DISTANZE — ETTOMETRICHE	0					
DISTANZE — DIST. PARZIALI	1.50	3.30	2.40	2.40	2.40	
DISTANZE — PROGRESSIVE	0+000.00	0+001.50	0+004.80	0+007.20	0+009.60	0+0012.00
ANDAMENTO PLANIMETRICO	Lrett=12.00m					

SEZIONE "TIPO D"
CANALE TRAPEZIO IN MASSI CEMENTATI
dim. B= 1.50m; b= 0.50m; h= 0.50m
SCALA 1:50

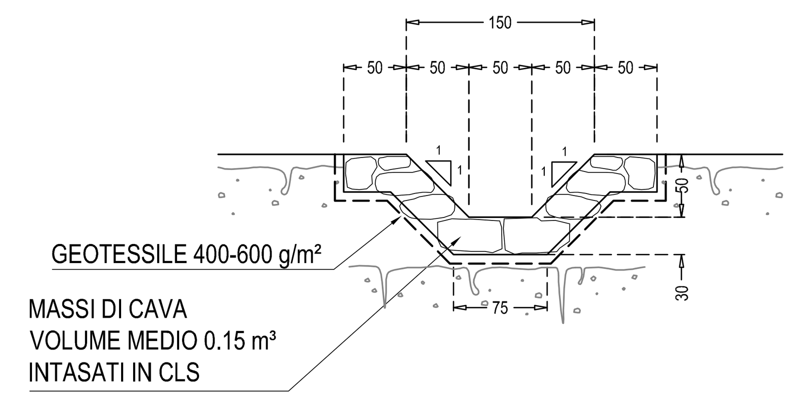

SEZIONE "TIPO D"
DETTAGLIO SALTI
SCALA 1:50

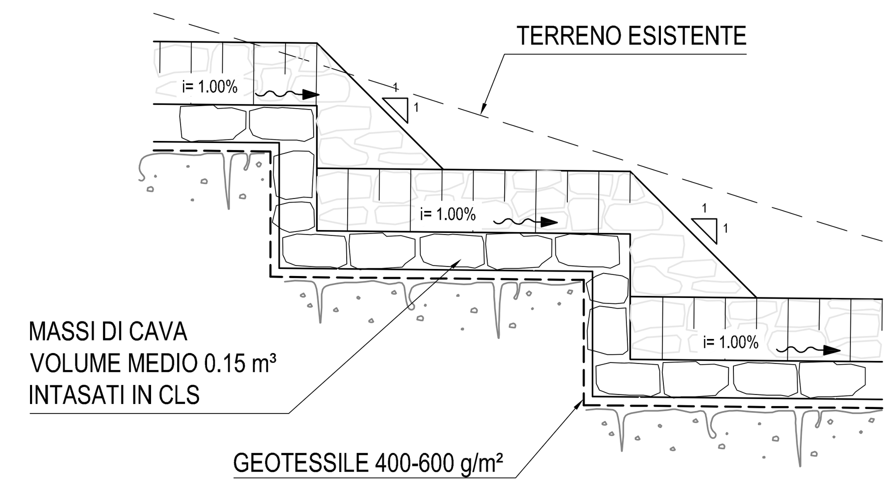

COMMITTENTE:

RFI RETE FERROVIARIA ITALIANA
GRUPPO FERROVIE DELLO STATO ITALIANE

ALTA SORVEGLIANZA:

ITALFERR
GRUPPO FERROVIE DELLO STATO ITALIANE

GENERAL CONTRACTOR:

COCIV Consorzio Collegamenti Integrati Veloci

INFRASTRUTTURE FERROVIARIE STRATEGICHE DEFINITE DALLA LEGGE OBIETTIVO N.443/01

TRATTA A.V./A.C. TERZO VALICO DEI GIOVI
PROGETTO ESECUTIVO

Rilevato di Linea III Valico da pk 29+064,72 a pk 29+491,39
Fosso 6.2b
Profilo e sezioni

GENERAL CONTRACTOR	DIRETTORE LAVORI	SCALA:
Consorzio Cociv Ing. P.P. Marcheselli		1:200

COMMESSA	LOTTO	FASE	ENTE	TIPO DOC.	OPERA/DISCIPLINA	PROGR.	REV.
I G 5 1	0 2	E	C V	A 9	R I 1 2 0 3	0 0 1	A

PROGETTAZIONE

Rev.	Descrizione emissione	Redatto	Data	Verificato	Data	Progettista Integratore	Data	IL PROGETTISTA
A00	Prima emissione	ALPINA	27/09/2013	COCIV	27/09/2013	A. Palomba	30/09/2013	COCIV Consorzio Collegamenti Integrati Veloci — Dott. Ing. Aldo Mancarella, Ordine Ingegneri Prov. TO n. 6271 R

n. Elab.

Nome File: IG51-02-E-CV-A9-RI12-03-001-A00
CUP: F81H92000000008

Scala di plot: 1: