PIANTA

SCALA 1:50

MURO DI IMBOCCO

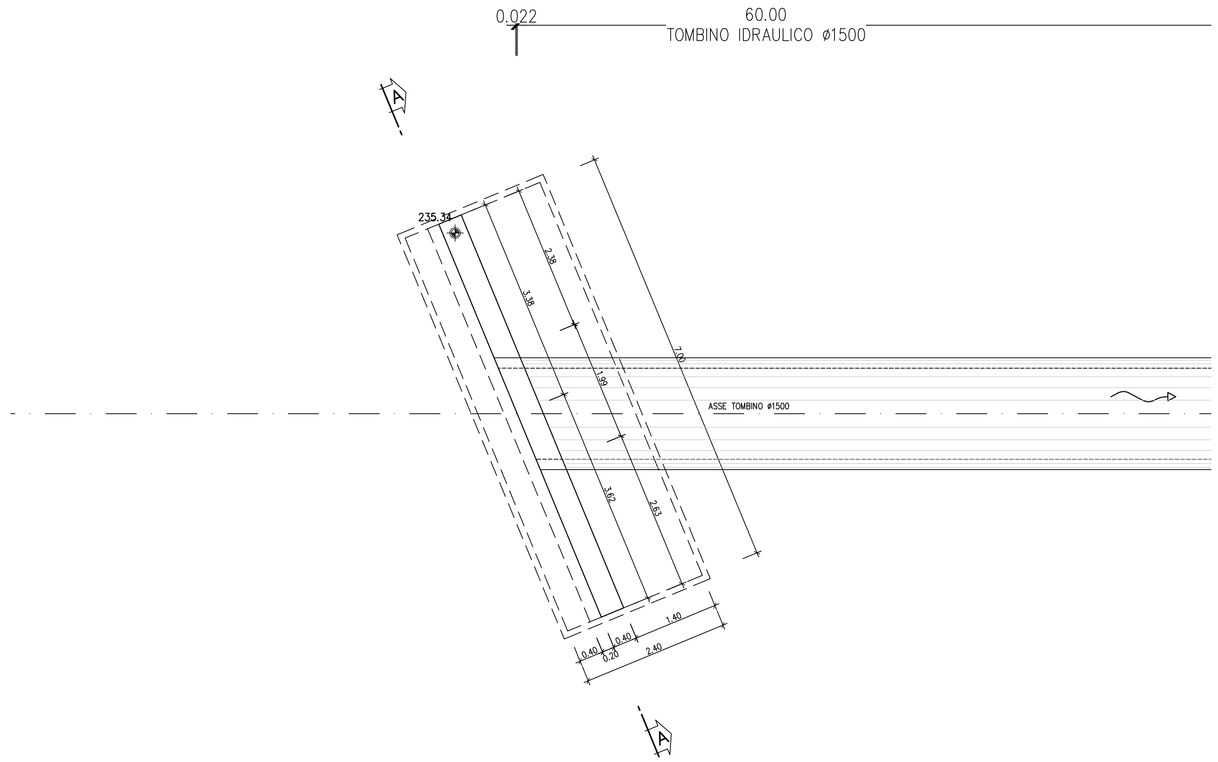

VISTA A–A

SCALA 1:50

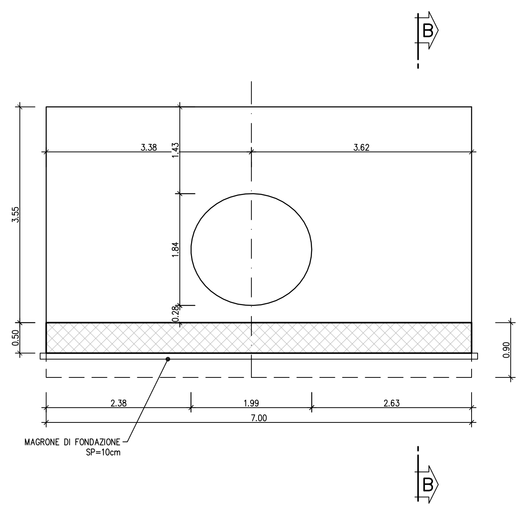

SEZIONE TRASVERSALE B–B

SCALA 1:50

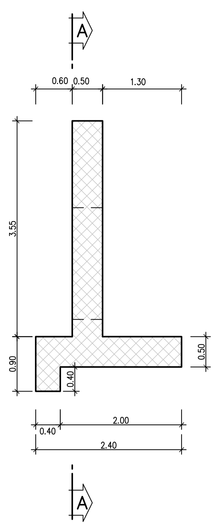

PIANTA

SCALA 1:50

MURO DI SBOCCO

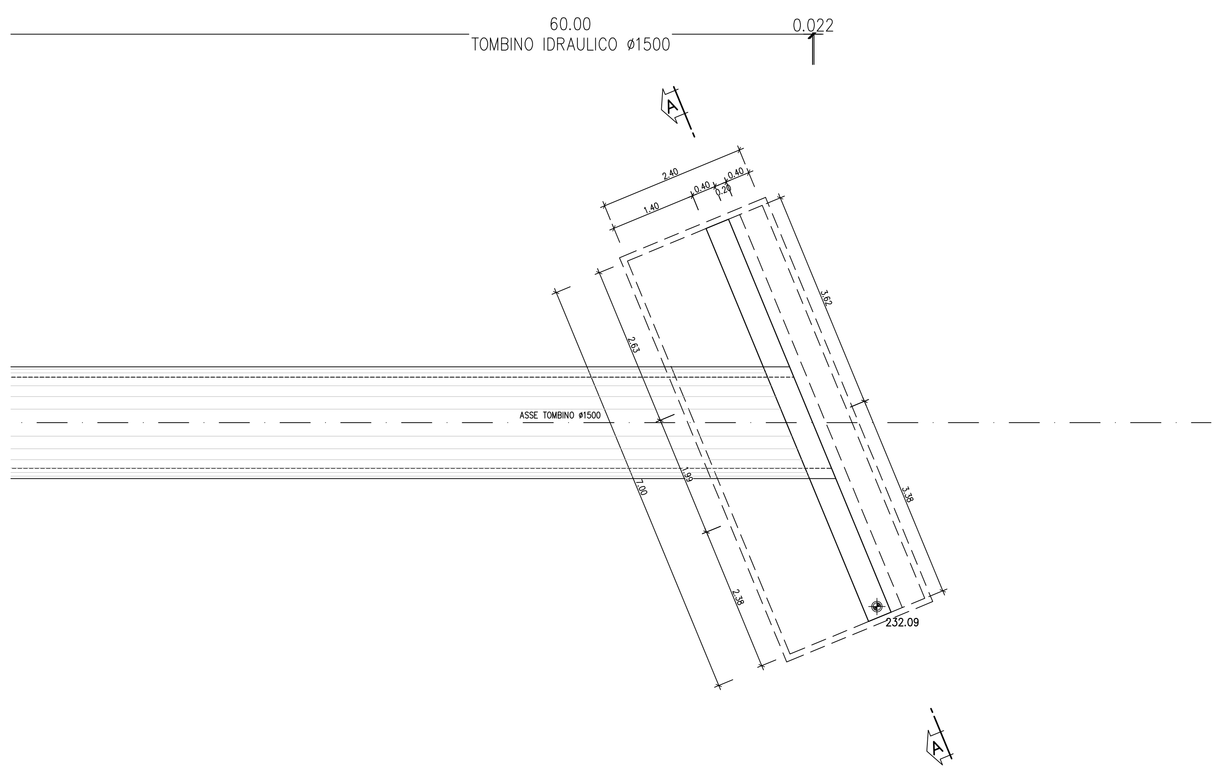

TABELLA FERRI Muri						
POS.	N.	DIAM.	LUNG.(cm)	P.U.	LUNG.TOT.(cm)	PESO(Kg)
1	70	14	142	1,208	9940	120
2	70	14	312	1,208	21840	264
3	30	12	762	0,888	22860	203
4	50	14	411	1,208	20550	248
4a	50	14	170	1,208	8500	103
5	20	14	156	1,208	3120	38
6	20	14	223	1,208	4460	54
7	16	12	752	0,888	12032	107
8	16	12	317	0,888	5072	45
9	16	12	342	0,888	5472	49
10	2	12	290	0,888	580	5
11	2	12	315	0,888	630	6
12	4	12	250	0,888	1000	9
13	4	12	300	0,888	1200	11
14	115	8	75	0,395	8625	34
				Totale		1294

VISTA 1

SCALA 1:50

ARMATURA

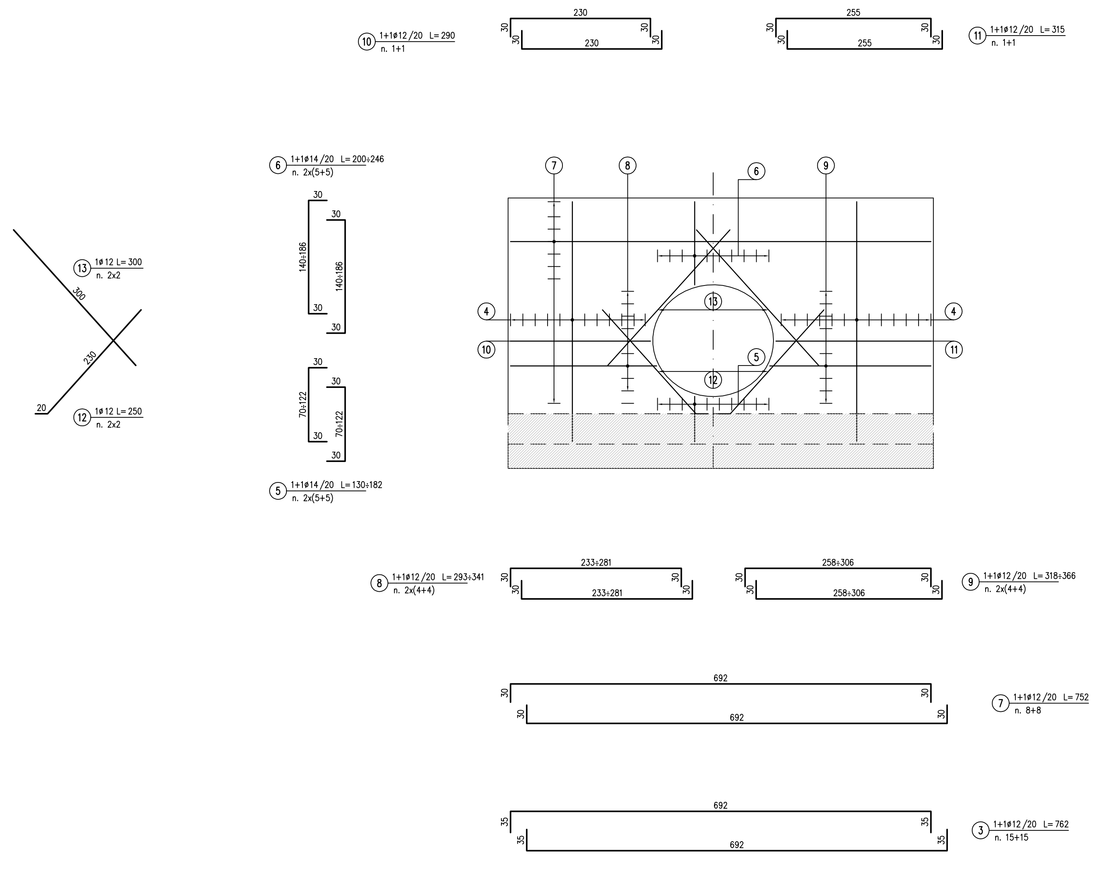

SEZIONE TRASVERSALE

SCALA 1:50

ARMATURA

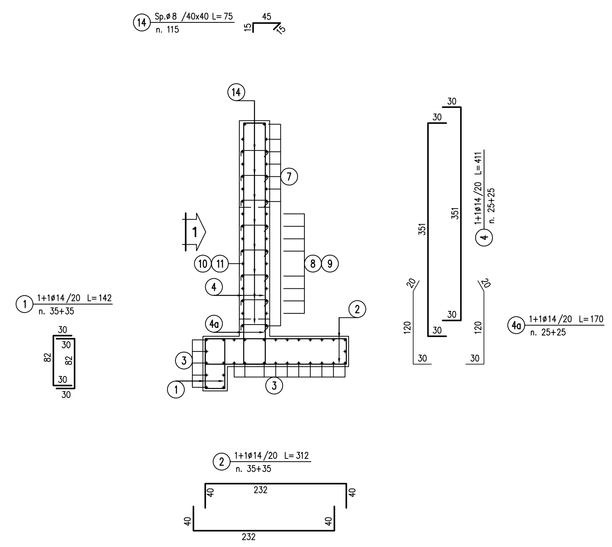

NOTE:

Per la tabella materiali si fa riferimento all'elaborato IG51-00-E-TT-OC0D-00-002.

COMMITTENTE:

RFI RETE FERROVIARIA ITALIANA
GRUPPO FERROVIE DELLO STATO ITALIANE

ALTA SORVEGLIANZA:

ITALFERR
GRUPPO FERROVIE DELLO STATO ITALIANE

GENERAL CONTRACTOR:

COCIV Consorzio Collegamenti Integrati Veloci

INFRASTRUTTURE FERROVIARIE STRATEGICHE DEFINITE DALLA LEGGE OBIETTIVO N.443/01

TRATTA A.V./A.C. TERZO VALICO DEI GIOVI
PROGETTO ESECUTIVO

Rilevato di Linea III Valico da pk 29+064,72 a pk 29+491,39

Fosso 4 - Muri imbocco

Carpenteria e Armatura

GENERAL CONTRACTOR	DIRETTORE LAVORI	SCALA:
Consorzio Cociv Ing. P.P. Marcheselli		1:50

COMMESSA	LOTTO	FASE	ENTE	TIPO DOC.	OPERA/DISCIPLINA	PROGR.	REV.
IG51	02	E	CV	BB	RI1205	001	A

PROGETTAZIONE

Rev.	Descrizione emissione	Redatto	Data	Verificato	Data	Progettista Integratore	Data	IL PROGETTISTA
A00	Prima emissione	ALPINA	27/09/2013	COCIV	27/09/2013	A. Palomba	30/09/2013	Dott. Ing. Alberto Piacenza Ordine Ingegneri Prov. TO n. 6271 R

n. Elab.

Nome File: IG51-02-E-CV-BB-RI12-05-001-A00

CUP: F81H92000000008

Scala di plot: 1: 1:1