PIANTA

SCALA 1:50

CANALE AD "U"

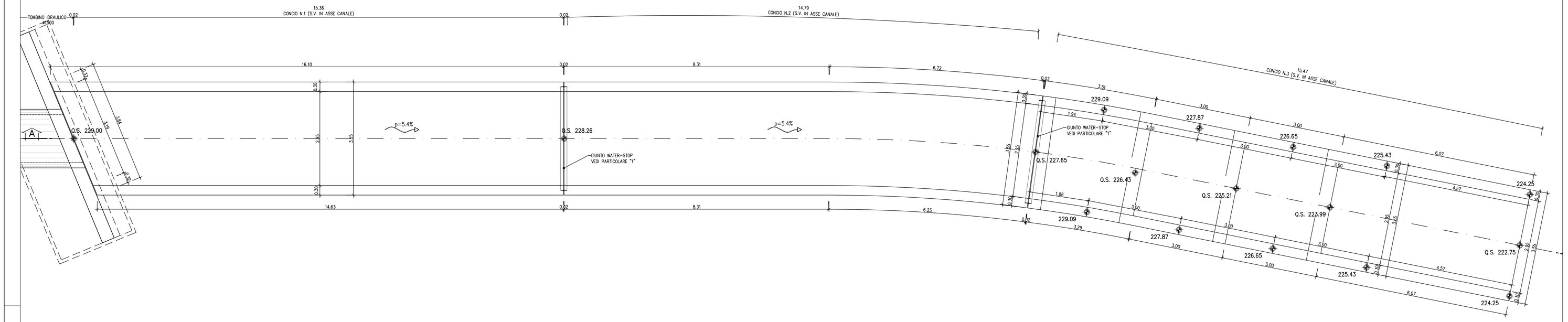

PROFILO LONGITUDINALE A–A

SCALA 1:50

CANALE AD "U"

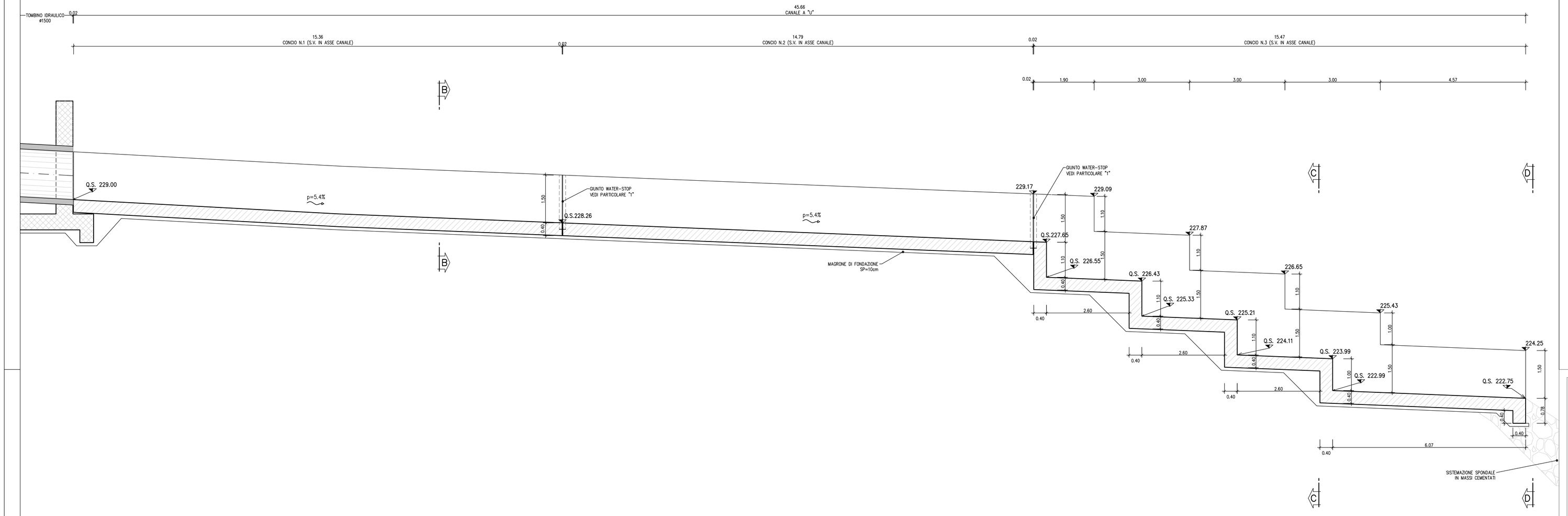

SEZIONE TRASVERSALE B–B

SCALA 1:50

CANALE AD "U"

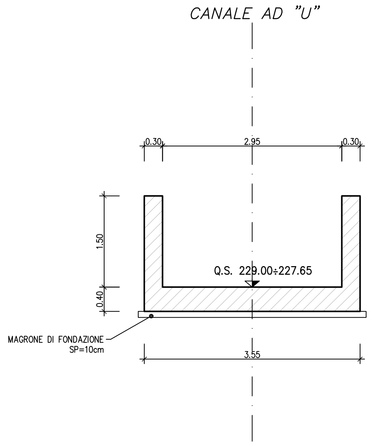

SEZIONE TRASVERSALE C–C

SCALA 1:50

CANALE AD "U"

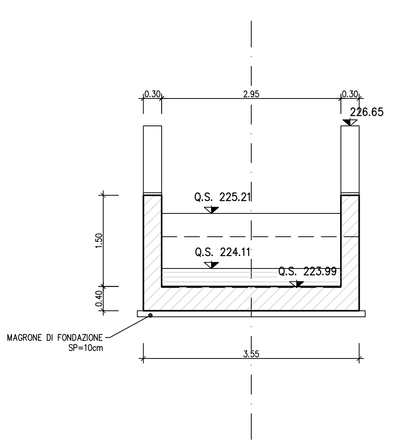

SEZIONE TRASVERSALE D–D

SCALA 1:50

CANALE AD "U"

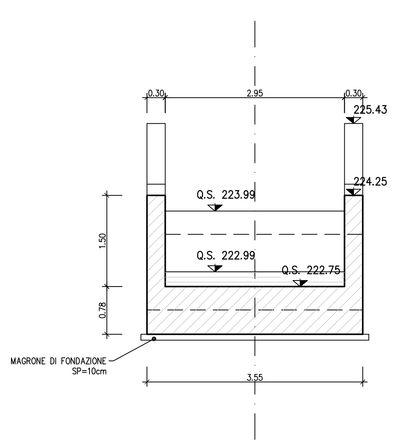

PARTICOLARE "1"

SCALA 1:5

GIUNTO DI COSTRUZIONE

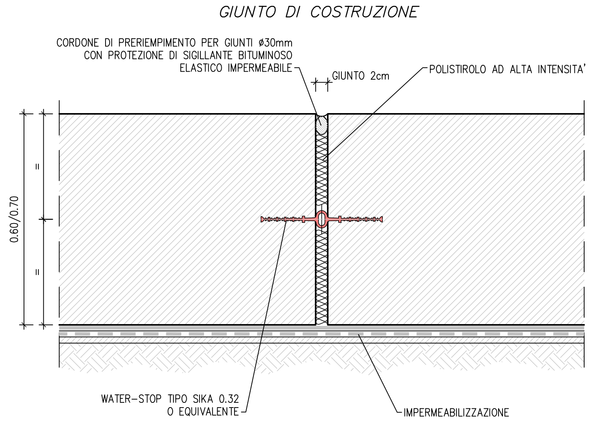

NOTE:

Per la tabella materiali si fa riferimento all'elaborato IG51-00-E-TT-OC0D-00-002.

LEGENDA

Q.S.	Quota scorrimento
P.F.	Piano del ferro
Q.F.	Quota falda
Q.F.C.	Quota falda di cantiere
P.C.	Piano campagna

COMMITTENTE:

RFI RETE FERROVIARIA ITALIANA
GRUPPO FERROVIE DELLO STATO ITALIANE

ALTA SORVEGLIANZA:

ITALFERR
GRUPPO FERROVIE DELLO STATO ITALIANE

GENERAL CONTRACTOR:

Consorzio Collegamenti Integrati Valico

INFRASTRUTTURE FERROVIARIE STRATEGICHE DEFINITE DALLA LEGGE OBIETTIVO N.443/01

TRATTA A.V./A.C. TERZO VALICO DEI GIOVI
PROGETTO ESECUTIVO

Rilevato di Linea III Valico da pk 29+064,72 a pk 29+491,39
Fosso 4 - Manufatto di sbocco

Carpenteria

GENERAL CONTRACTOR	DIRETTORE LAVORI	SCALA:
Consorzio Cociv, Ing. P.P. Marcheselli		1:50

COMMESSA	LOTTO	FASE	ENTE	TIPO DOC.	OPERA/DISCIPLINA	PROGR.	REV.
IG51	02	E	CV	BB	RI1205	002	A

PROGETTAZIONE

Rev.	Descrizione emissione	Redatto	Data	Verificato	Data	Progettista Integratore	Data	IL PROGETTISTA
A00	Prima emissione	ALPINA	27/09/2013	COCIV	27/09/2013	A. Palomba	30/09/2013	Dott.ing. Alberto Pascarella Ordine Ingegneri Prov. TO n. 6271 II

n. Elab.

Nome File: IG51-02-E-CV-BB-RI12-05-002-A00

CUP: F81H92000000008

Scala di plot: 1: 1:1