SEZIONE TRASVERSALE B–B

SCALA 1:100

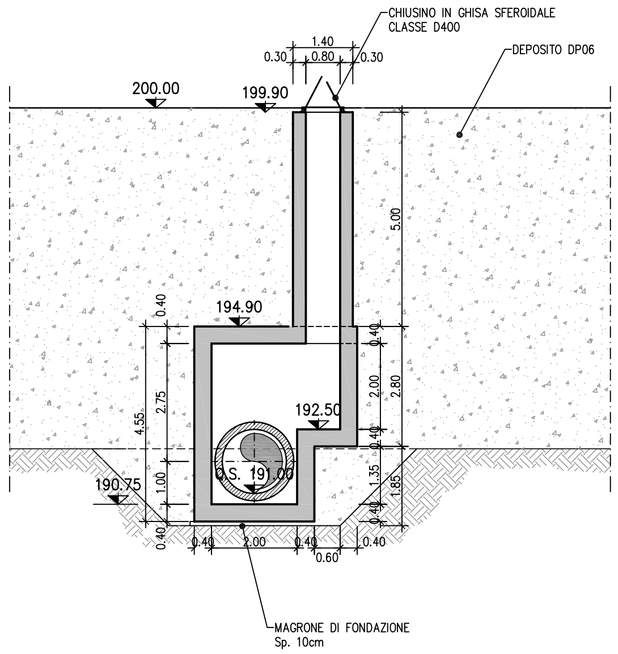

SEZIONE TRASVERSALE C–C

SCALA 1:100

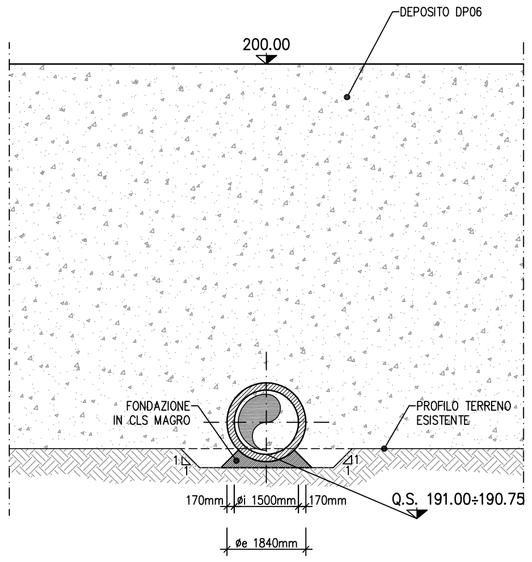

SEZIONE TRASVERSALE D–D

SCALA 1:100

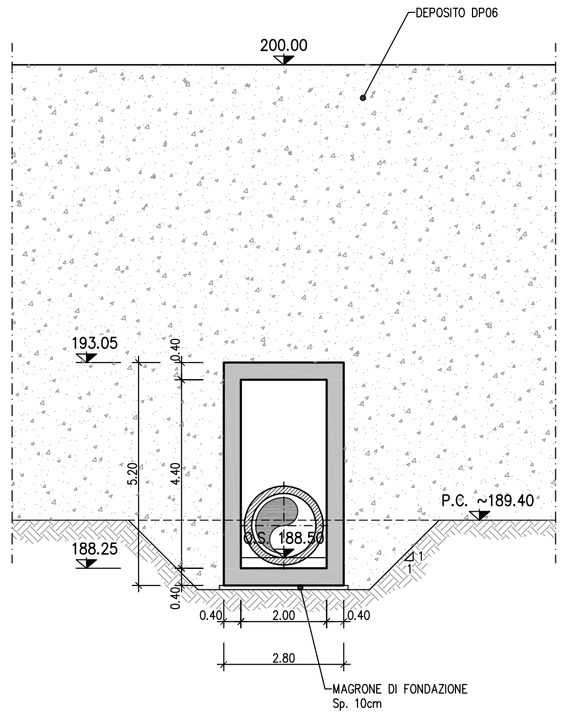

SEZIONE TRASVERSALE E–E

SCALA 1:100

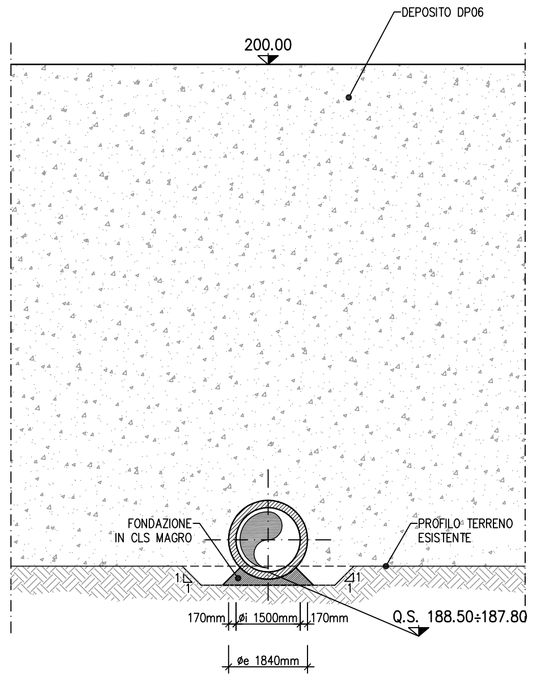

SEZIONE TRASVERSALE F–F

SCALA 1:100

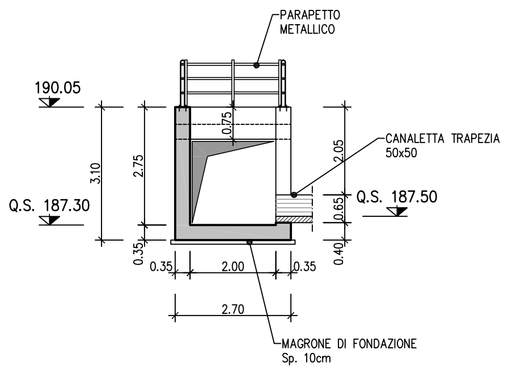

SEZIONE TRASVERSALE G–G

SCALA 1:100

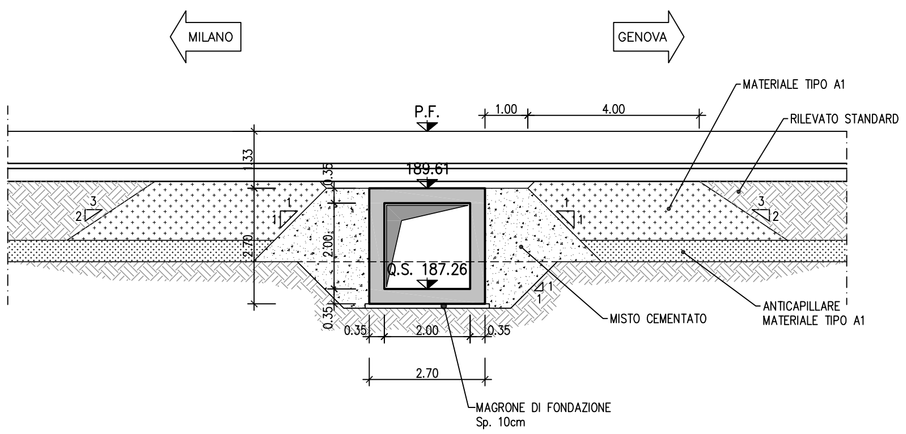

SEZIONE TRASVERSALE H–H

SCALA 1:100

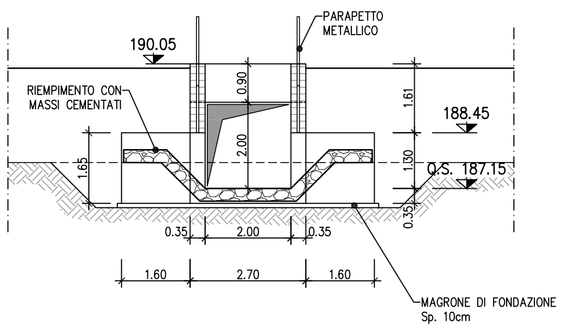

MATERIALI:

MATERIALE TIPO A1

Materiale da rilevato con terre tipo A1 steso in strati non superiori a 50 cm Md ≥ 400 daN/cmq; densità ≥ 95% AASHTO Mod.

MISTO CEMENTATO

– misto cementato costituito da inerte di frantoio rispondente alle norme CNR–BU n°29 con fuso di tipo A1 e cemento in ragione dal 3% al 5% in massa dell'inerte secco. L'acqua di impasto sarà in ragione del 6% circa della massa secca dell'inerte. La resistenza a compressione con provini cilindrici compatti tra 30 e 70 daN/cm

– steso in strati non superiori a 50 cm e compattati fino a raggiungere densità ≥ 95% AASHTO Mod.

NOTE:

– Per la tabella materiali si fa riferimento all'elaborato IG51–00–E–TT–OC0D–00–002.

– Quanto riportato nell'elaborato si riferisce alla sistemazione definitiva del tombino che prevede la realizzazione del deposito DP06

– La falda idrostatica posta a circa 184.00 m s.l.m. non interferisce con l'opera.

LEGENDA

Q.S.	Quota scorrimento
P.F.	Piano del ferro
Q.F.	Quota falda
Q.F.C.	Quota falda di cantiere

COMMITTENTE:

RFI RETE FERROVIARIA ITALIANA
GRUPPO FERROVIE DELLO STATO ITALIANE

ALTA SORVEGLIANZA:

ITALFERR
GRUPPO FERROVIE DELLO STATO ITALIANE

GENERAL CONTRACTOR:

COCIV
Consorzio Collegamenti Integrati Veloci

INFRASTRUTTURE FERROVIARIE STRATEGICHE DEFINITE DALLA LEGGE OBIETTIVO N.443/01

TRATTA A.V./A.C. TERZO VALICO DEI GIOVI
PROGETTO ESECUTIVO

Rilevato di Linea III Valico da pk. 36+585,21 a pk. 37+395,19
Tombino 2,00x2,00 alla pk 36+894,00

Pianta, profilo e sezioni Tav. 2

GENERAL CONTRACTOR	DIRETTORE LAVORI	SCALA:
Consorzio **Cociv** Ing. P.P. Marchesellli		1:100

COMMESSA	LOTTO	FASE	ENTE	TIPO DOC.	OPERA/DISCIPLINA	PROGR.	REV.
I G 5 1	0 2	E	C V	A Z	R I 1 3 0 3	0 0 2	A

PROGETTAZIONE

Rev.	Descrizione emissione	Redatto	Data	Verificato	Data	Progettista Integratore	Data	IL PROGETTISTA
A00	Prima emissione	ALPINA	27/09/2013	COCIV	27/09/2013	A. Palomba	30/09/2013	COCIV Consorzio Collegamenti Integrati Veloci Dott. Ing. Aldo Mascarello Ordine Ingegneri Prov. TO n. 6271 R

n. Elab.

Nome File: IG51-03-E-CV-AZ-RI13-03-002-A00

CUP: F81H92000000008

Scala di plot: 1: