SEZIONI TIPO IN RILEVATO

Scala 1:100

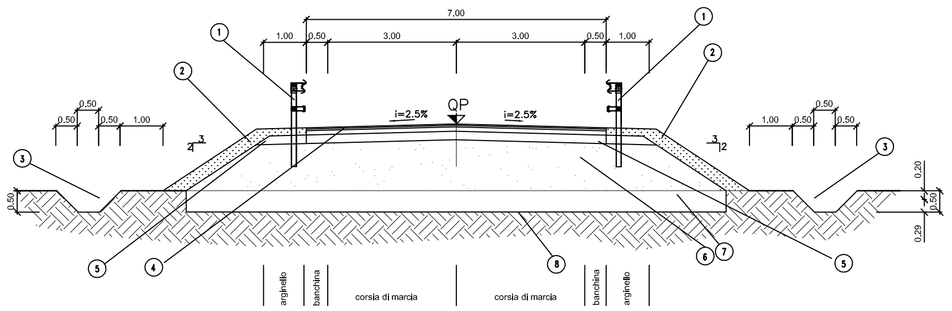

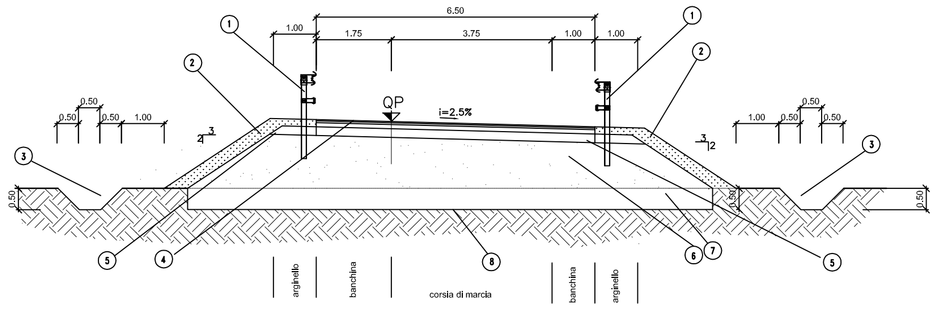

NOTE:

1. BARRIERA TIPO "H1-BORDO RILEVATO" PER RILEVATI CON H>1.00m (VEDASI PARTICOLARI COSTRUTTIVI)
2. TERRENO VEGETALE sp. 30 cm
3. FOSSO IN TERRA
4. PAVIMENTAZIONE IN CONGLOMERATO BITUMINOSO
5. FONDAZIONE IN MISTO GRANULARE STABILIZZATO PER GRANULOMETRIA
   - DENSITA'>= 95% Aasho mod.
   - Me>= 80 N/mmq
   - MISCELA (Ø Crivello/Setaccio = passante % in peso):
     C71 = 100% C40 = 75-100% C25 = 60-87% C10 = 35-67%
     C5 = 25-55% S2 = 15-40% S0.4 = 7-22% S0.075= 2-10%
6. RILEVATO IN TERRE APPARTENENTI AI GRUPPI A1, A2-4, A2-5, A2-6, A3, (classificazione CNR-UNI 10006/1963).
   - POSA IN OPERA IN STRATI AL FINITO sp.max. 50 cm;
   - DENSITA' >= 90% AASHO MOD. (STRATO SUPERIORE 30 cm - DENSITA'
     95% AASHO MOD.).
   - Me>= 50 N/mmq (VALORE ALL'ESTRADOSSO DEL RILEVATO)

   N.B.: Per l'utilizzo del gruppo a2-6, saranno accettate solo terre con passante 2 mm < 50% e passante 0,075 mm < 25%,
   potranno essere impiegati anche materiali di demolizione di rilevati stradali, a condizione che essi rientrino nella classificazione delle terre suddette.
7. SCOTICO prof. 50 cm
8. PIANO DI POSA DEL RILEVATO a -20 cm dal P.C.
   - DENSITA' >= 90% AASHO MOD.
   - Me >= 15 N/mmq

   QUALORA SUL PIANO DI POSA DEL RILEVATO NON VENGA RAGGIUNTO IL Me >= 15 N/mmq SI PROCEDERA' AD ULTERIORE BONIFICA DI 50 cm

PARTICOLARE PAVIMENTAZIONE IN CONGLOMERATO BITUMINOSO

STRADA TIPO F2 (DM 05/11/2001)

PARTICOLARE PAVIMENTAZIONE

STRATO DI USURA:

MISCELA INERTI (ø Crivello/Setaccio = passante % in peso):
- C15 = 100%
- C10 = 70-100%
- C5 = 43-67%
- S2 = 25-45%
- S0.4 = 12-24%
- S0.18 = 7-15%
- S0.075= 6-11%

CARATTERISTICHE INERTI:
- PERDITA IN PESO LOS ANGELES <=20%
- INDICE DEI VUOTI SINGOLE PEZZATURE <0.85
- 30% DA FRANTUMAZIONE CON COEFF. FRANTUMAZIONE<100 E
  RES. A COMPRESSIONE 140 N/mmq
- COEFF.DI IMBIBIZIONE <0.015
- EQUIVALENTE IN SABBIA >= 55%

CARATTERISTICHE BITUME:
- PENETRAZIONE A 25°C = 60-70

STRATO DI COLLEGAMENTO:

MISCELA INERTI (ø Crivello/Setaccio = passante % in peso):
- C25 = 100%
- C15 = 65-100%
- C10 = 50-80%
- C5 = 30-60%
- S2 = 20-45%
- S0.4 = 7-25%
- S0.18 = 5-15%
- S0.075 = 4-8%

CARATTERISTICHE INERTI:
- PERDITA IN PESO LOS ANGELES <=25%
- INDICE DEI VUOTI SINGOLE PEZZATURE <0.80
- 30% DA FRANTUMAZIONE CON COEFF. FRANTUMAZIONE<100 E
  RES. A COMPRESSIONE 140 N/mmq
- COEFF.DI IMBIBIZIONE <0.015
- EQUIVALENTE IN SABBIA >= 55%

CARATTERISTICHE BITUME:
- PENETRAZIONE A 25°C = 60-70

STRATO DI BASE

MISCELA INERTI (ø Crivello/Setaccio = passante % in peso):
- C40 = 100%
- C30 = 80-100%
- C25 = 70-95%
- C15 = 45-70%
- C10 = 35-60%
- C5 = 25-50%
- S2 = 20-40%
- S0.4 = 6-20%
- S0.18 = 4-14%
- S0.075= 4-8%

CARATTERISTICHE INERTI:
- PERDITA IN PESO LOS ANGELES <=25%
- 30% DA FRANTUMAZIONE
- EQUIVALENTE IN SABBIA >= 50%

CARATTERISTICHE BITUME:
- PENETRAZIONE A 25°C = 60-70

PARTICOLARE FOSSO DI GUARDIA IN TERRA

Scala 1:20

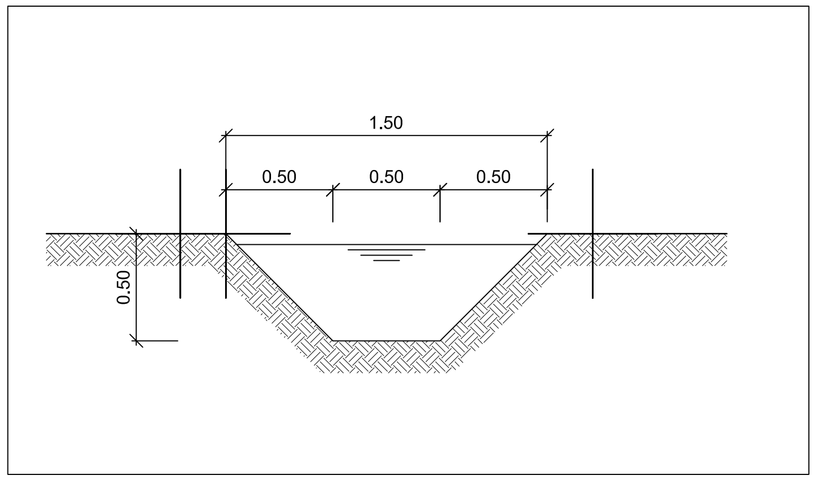

COMMITTENTE:

RFI RETE FERROVIARIA ITALIANA
GRUPPO FERROVIE DELLO STATO ITALIANE

ALTA SORVEGLIANZA:

ITALFERR
GRUPPO FERROVIE DELLO STATO ITALIANE

GENERAL CONTRACTOR:

COCIV
Consorzio Collegamenti Integrati Veloci

INFRASTRUTTURE FERROVIARIE STRATEGICHE DEFINITE DALLA LEGGE OBIETTIVO N.443/01

TRATTA A.V./A.C. TERZO VALICO DEI GIOVI
PROGETTO ESECUTIVO

Pozzolo SS211

Interferenze linea AV (Fase provvisoria e Definitiva) NV24

Sezioni tipo e dettagli

GENERAL CONTRACTOR	DIRETTORE LAVORI	SCALA:
Consorzio **Cociv** Ing. P.P. Marchesellli		Varie

COMMESSA	LOTTO	FASE	ENTE	TIPO DOC.	OPERA/DISCIPLINA	PROGR.	REV.
IG51	02	E	CV	AZ	NV2400X	001	B

PROGETTAZIONE

Rev.	Descrizione emissione	Redatto	Data	Verificato	Data	Progettista Integratore	Data	IL PROGETTISTA
A00	Prima emissione	ALPINA	15/07/2013	ALPINA	15/07/2013	A. Palomba	19/07/2013	COCIV Dott. Ing. Aldo Marcovalle Ordine Ingegneri Prov. TO n. 6271 R
B00	Revisione Generale	ALPINA	27/09/2013	COCIV	27/09/2013	A. Palomba	30/09/2013	

n. Elab.

Nome File: IG51-02-E-CV-AZ-NV24-00X-001-B00

CUP: F81H92000000008

Scala di plot: 1: