PARTICOLARI CORDOLI 80x50 scala 1:20

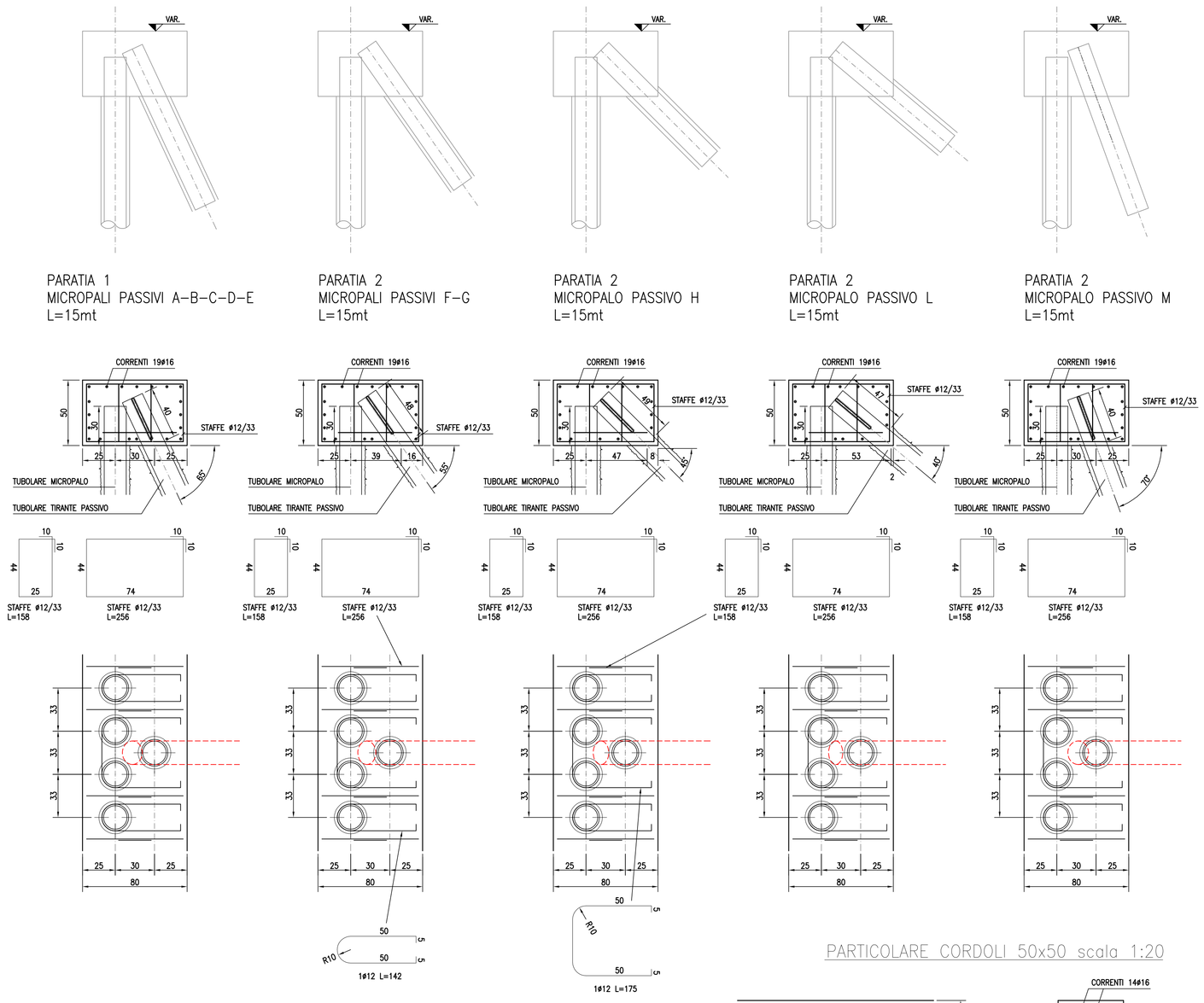

PARATIA 1
MICROPALI PASSIVI A-B-C-D-E
L=15mt

PARATIA 2
MICROPALI PASSIVI F-G
L=15mt

PARATIA 2
MICROPALO PASSIVO H
L=15mt

PARATIA 2
MICROPALO PASSIVO L
L=15mt

PARATIA 2
MICROPALO PASSIVO M
L=15mt

PARTICOLARE CORDOLI 50x50 scala 1:20

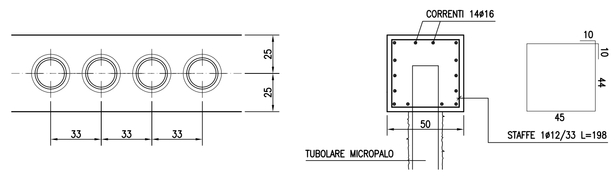

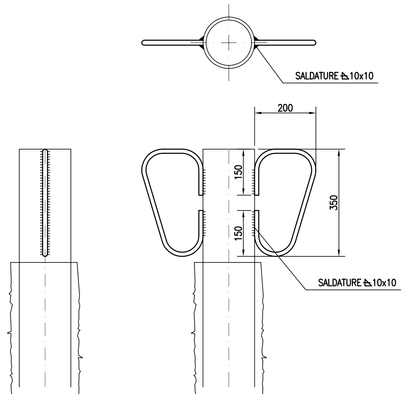

PARTICOLARE TESTA TIRANTI PASSIVI scala 1:10

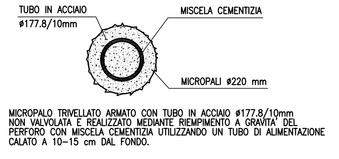

MICROPALO TRIVELLATO ARMATO CON TUBO IN ACCIAIO ø177,8/10mm NON VALVOLATA E REALIZZATO MEDIANTE RIEMPIMENTO A GRAVITA' DEL PERFORO CON MISCELA CEMENTIZIA UTILIZZANDO UN TUBO DI ALIMENTAZIONE CALATO A 10-15 cm DAL FONDO.

PARTICOLARE MICROPALI scala 1:10

PARTICOLARE SOLETTA DI COLNTRASTO scala 1:20

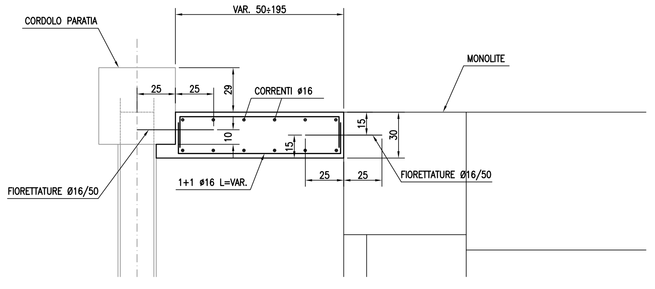

PIANTA scala 1:100

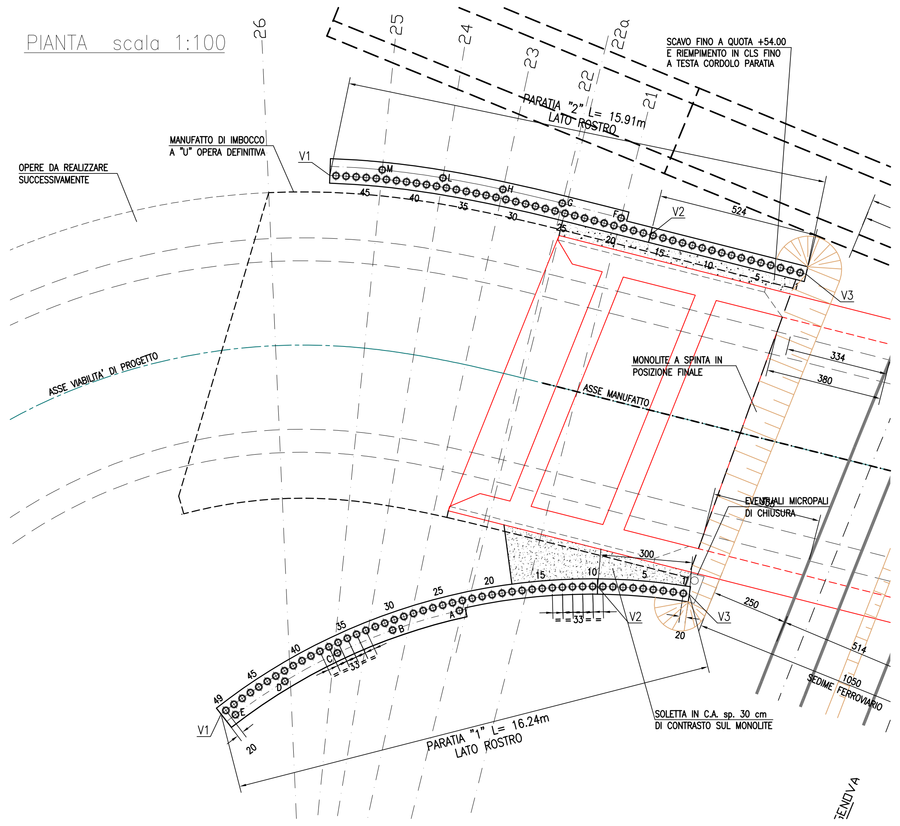

COMMITTENTE:

RFI RETE FERROVIARIA ITALIANA
GRUPPO FERROVIE DELLO STATO ITALIANE

ALTA SORVEGLIANZA:

ITALFERR
GRUPPO FERROVIE DELLO STATO ITALIANE

GENERAL CONTRACTOR:

Consorzio Collegamenti Integrati Veloci

INFRASTRUTTURE FERROVIARIE STRATEGICHE DEFINITE DALLA LEGGE OBIETTIVO N.443/01

TRATTA A.V./A.C. TERZO VALICO DEI GIOVI
STUDIO DI FATTIBILITA'

NUOVA VIABILITA' IMBOCCO FEGINO COL2
OPERE D'ARTE MAGGIORI
MANUFATTO A SPINTA L=20,00m
OPERE PROVVISIONALI LATO OVEST - PARTICOLARI

GENERAL CONTRACTOR	DIRETTORE LAVORI	SCALA:
Consorzio Cociv Ing. P.P. Marcheselli		VARIE

COMMESSA	LOTTO	FASE	ENTE	TIPO DOC.	OPERA/DISCIPLINA	PROGR.	REV.
IG51	01	E	CV	BZ	NVVA15	012	A

PROGETTAZIONE

Rev.	Descrizione emissione	Redatto	Data	Verificato	Data	Progettista Integrazione	Data	IL PROGETTISTA
A00	Prima Emissione	CCR Ing.	12/12/2013	COCIV		A. Palomba		Dott. Ing. P.P. Marcheselli Ordine degli Ingegneri Roma, Tor. n. 6271 R

n. Elab.	Nome File: IG51-01-E-CV-BZ-NV15-15-012-A00
	CUP: F81H92000000008

Scala di plot: 1: 1