PLANIMETRIA IDRAULICA
scala 1:500

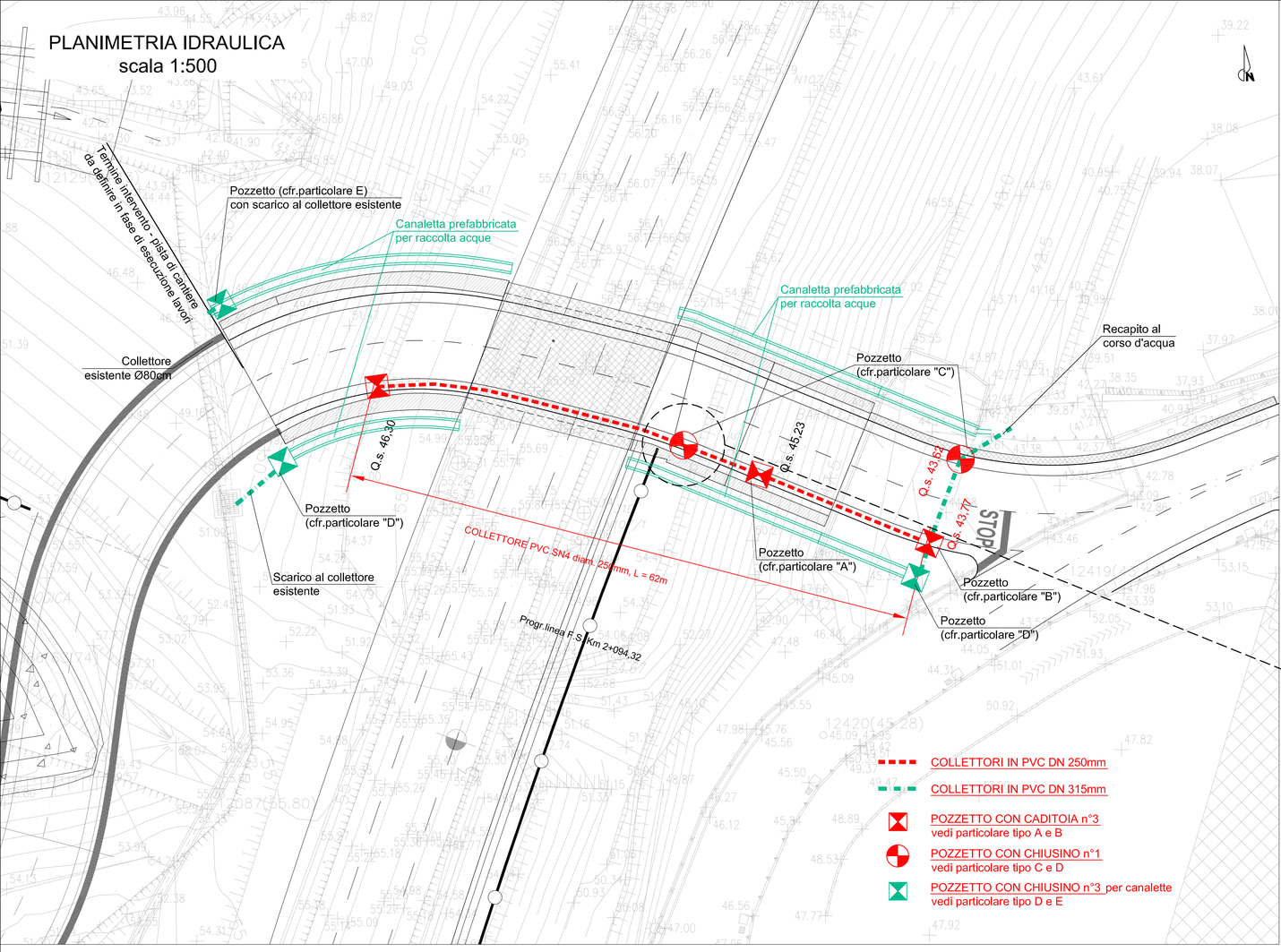

Sezione scarico rete di drenaggio
in corso d'acqua naturale
scala 1:50

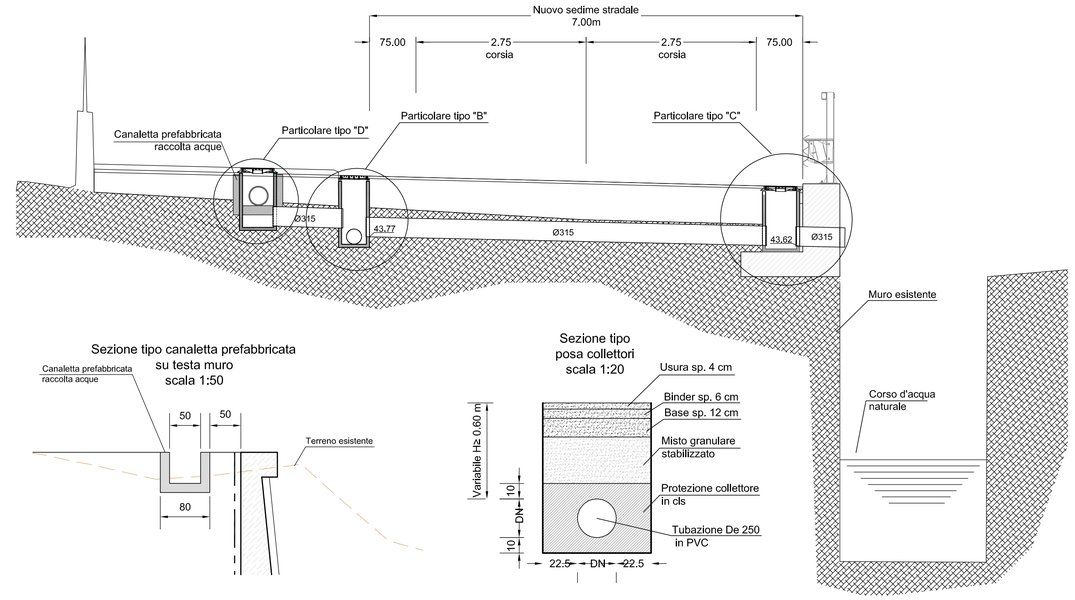

Sezione tipo canaletta prefabbricata
su testa muro
scala 1:50

Sezione tipo
posa collettori
scala 1:20

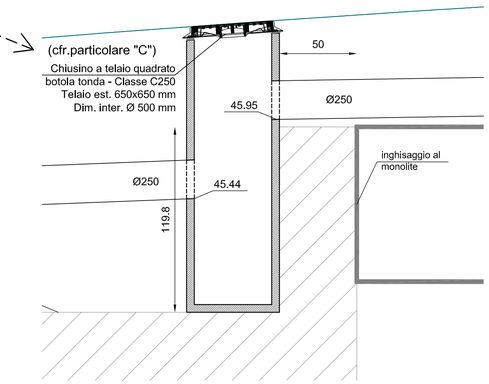

Particolare tipo "A"
sezione tipo caditoia all'interno del
manufatto scatolare e tra muri
scala 1:20

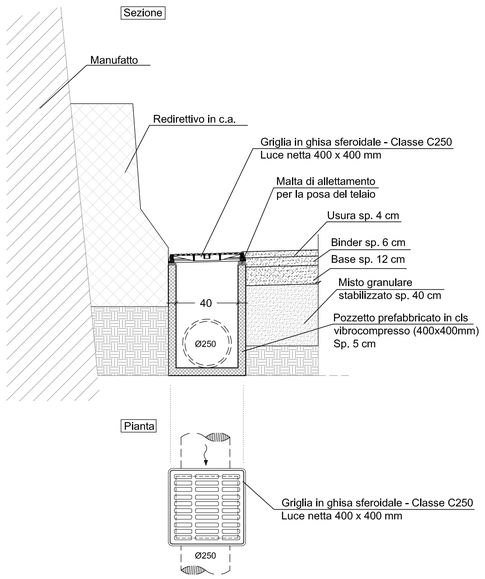

Particolare tipo "B"
sezione tipo caditoia con arginello
scala 1:20

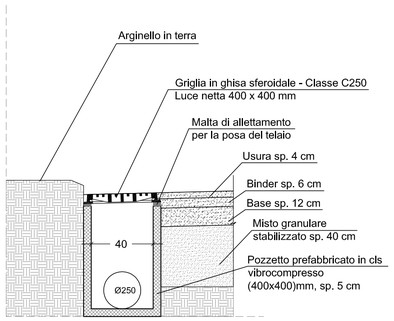

Particolare "D"
collegamento canaletta prefabbricata a pozzetto esistente
scala 1:20

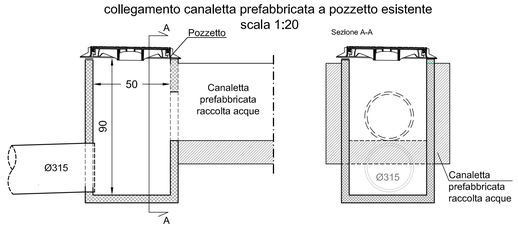

Particolare tipo "C"
sezione tipo pozzetto
scala 1:20

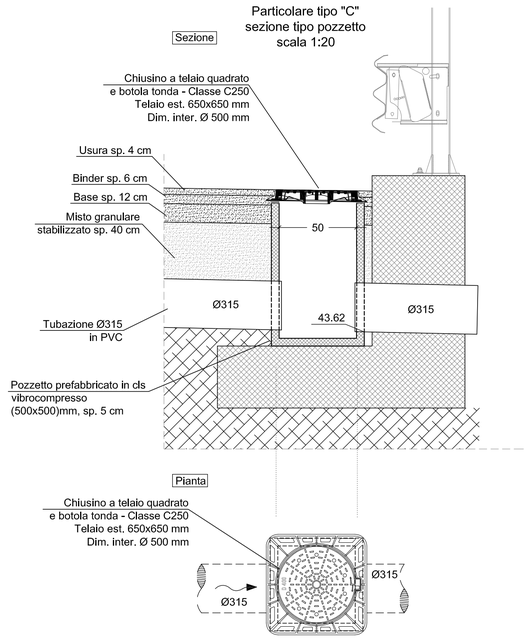

COMMITTENTE:

RFI RETE FERROVIARIA ITALIANA
GRUPPO FERROVIE DELLO STATO ITALIANE

ALTA SORVEGLIANZA:

ITALFERR
GRUPPO FERROVIE DELLO STATO ITALIANE

GENERAL CONTRACTOR:

COCIV
Consorzio Collegamenti Integrati Veloci

INFRASTRUTTURE FERROVIARIE STRATEGICHE DEFINITE DALLA
LEGGE OBIETTIVO N.443/01

TRATTA A.V./A.C. TERZO VALICO DEI GIOVI
PROGETTO ESECUTIVO

NUOVA VIABILITA' IMBOCCO FEGINO COL2
SMALTIMENTO ACQUE
PLANIMETRIA E PARTICOLARI COSTRUTTIVI

GENERAL CONTRACTOR	DIRETTORE LAVORI	SCALA:
Consorzio **Cociv** Ing. P.P. Marcheselli		1:500

COMMESSA	LOTTO	FASE	ENTE	TIPO DOC.	OPERA/DISCIPLINA	PROGR.	REV.
IG51	01	E	CV	PZ	NVVA1X	001	A

PROGETTAZIONE

Rev.	Descrizione emissione	Redatto	Data	Verificato	Data	Progettista Integratore	Data	IL PROGETTISTA
A00	Prima emissione	Errevia	06/08/2012	Ing. F. Colla	08/08/2012	A. Palomba	10/08/2012	Ing. E. Ghislandi
A04	Revisione a seguito Istruttoria IG5101_E11_IS_NVVA_00001_A del 18.04.2013	Errevia	18/06/2013	Ing. F. Colla	19/06/2013	A. Palomba	20/06/2013	ORDINE DEGLI INGEGNERI DELLA PROVINCIA DI MILANO DOTTING. ENRICO GHISLANDI Settore: a) civile e ambientale b) industriale c) dell'informazione Iscr. A 16993
A03	Aggiornamenti progettuali	Errevia	13/02/2013	Ing. F. Colla	14/02/2013	E. Pagani	15/02/2013	

n. Elab.

Nome File: IG51-01-E-CV-PZ-NVVA1X-001-A04_

CUP: F81H92000000008