SMALTIMENTO ACQUE DI PIATTAFORMA

SCALA 1:100

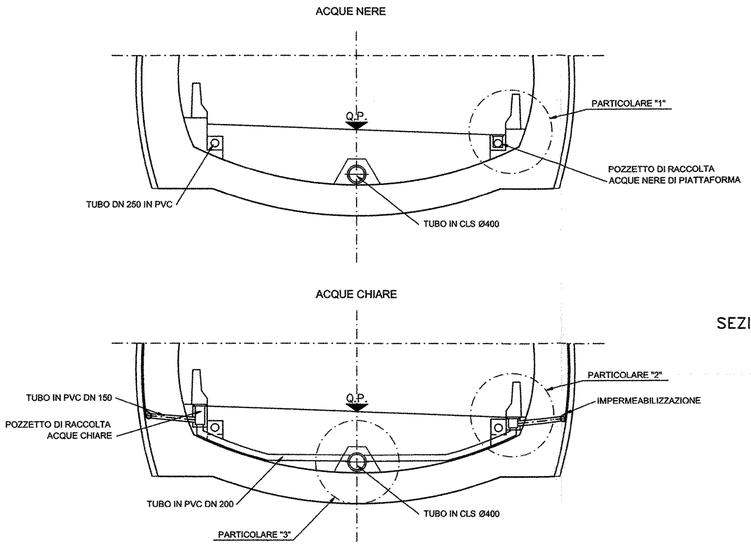

PARTICOLARE "1"

DETTAGLIO POZZETTO DI RACCOLTA ACQUE NERE DI PIATTAFORMA

scala 1:20

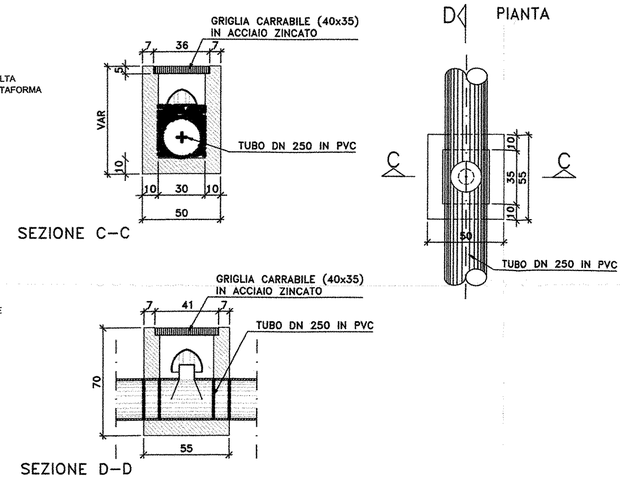

PARTICOLARE "2"

DETTAGLIO POZZETTO DI RACCOLTA ACQUE CHIARE

scala 1:20

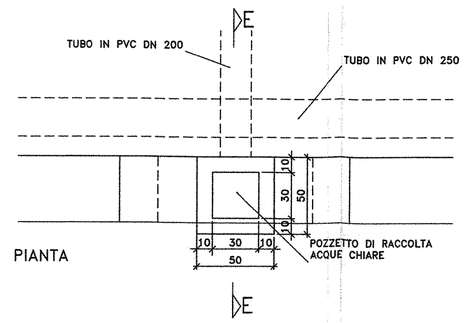

PARTICOLARE "3"

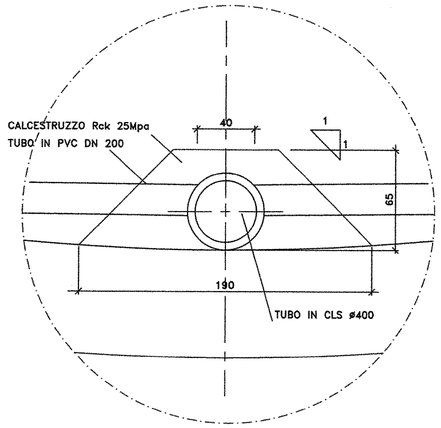

SEZIONE E–E

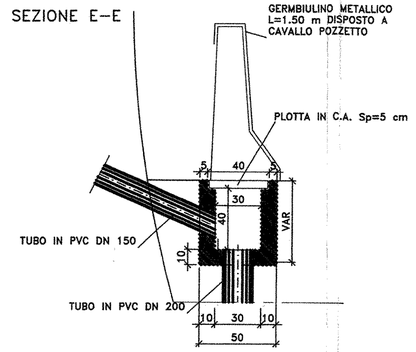

SEZIONE TIPO GALLERIA ARTIFICIALE

SCALA 1:100

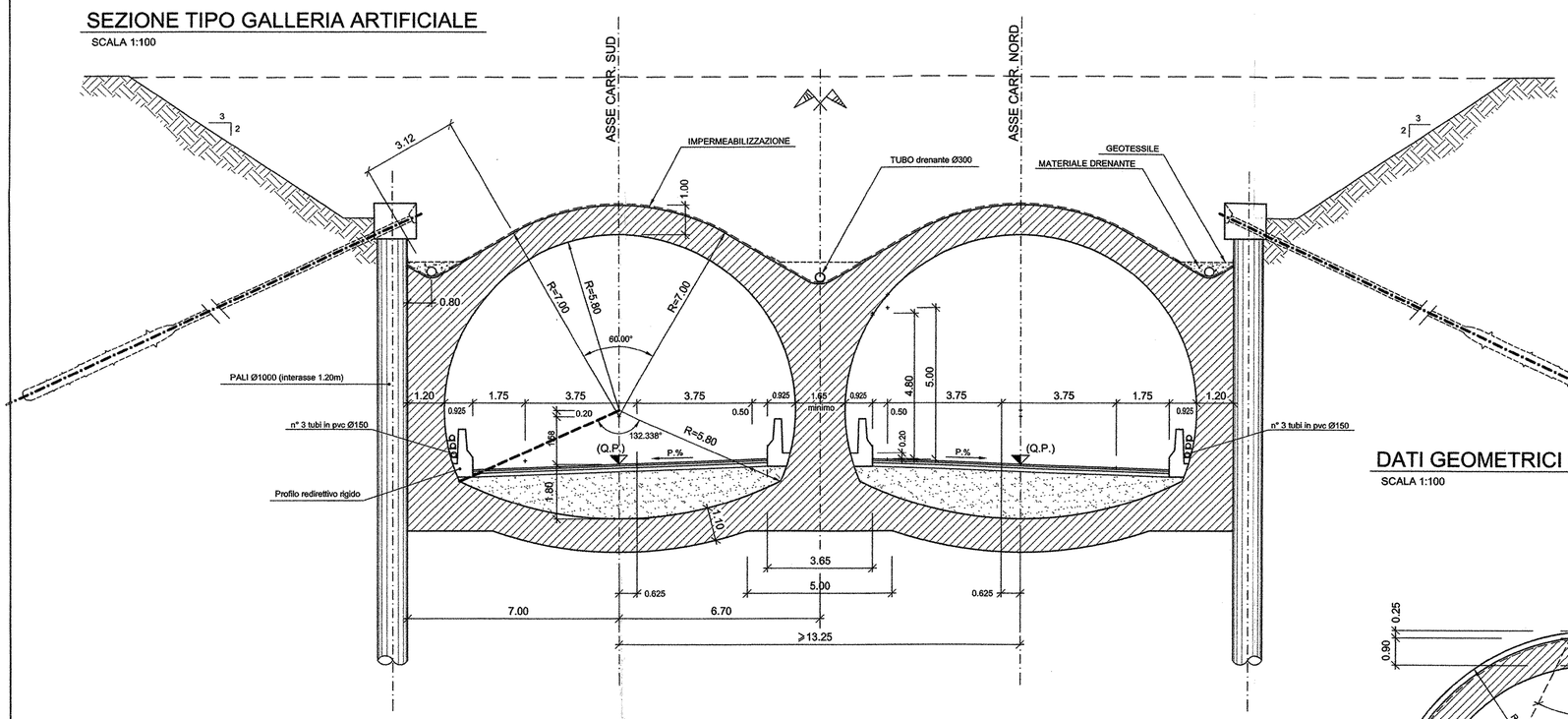

SEZIONE IN GALLERIA NATURALE

SCALA 1:200

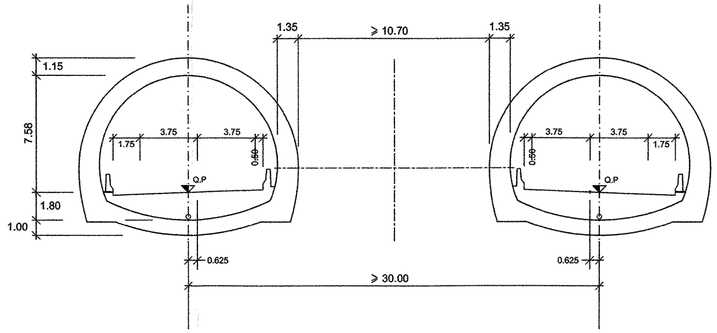

DATI GEOMETRICI GALLERIA NATURALE

SCALA 1:100

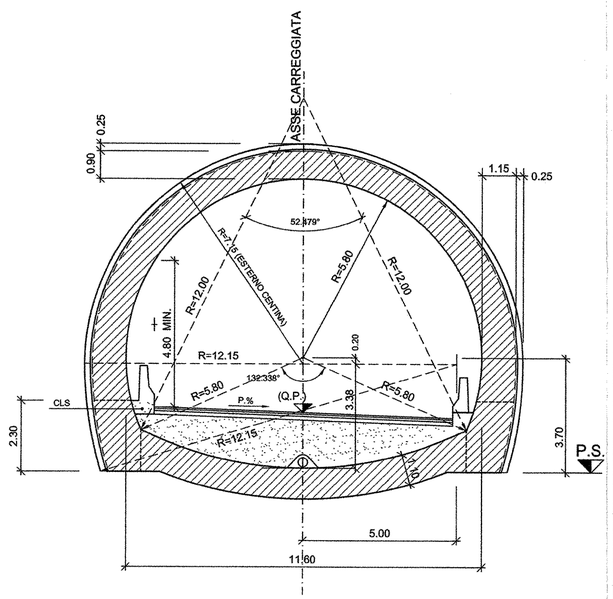

ANAS S.p.A.

Direzione Centrale Programmazione Progettazione

LAVORI DI COSTRUZIONE DELLA
S.S.106 JONICA (E90) - CAT. B -
MEGALOTTO 9
DALLO SVINCOLO AEROPORTO S.ANNA (KM 235+800)
A MANDATORICCIO (KM 306+000)

PROGETTO PRELIMINARE - STUDIO DI IMPATTO AMBIENTALE

GRUPPO DI PROGETTAZIONE ANAS
RESPONSABILE DI SETTORE
Dott. Arch. Giuseppe Barilà
RESPONSABILE DI ITINERARIO
Dott. Ing. Giulio Petrizzelli
RESPONSABILI TECNICI
Dott. Ing. Domenico Cimino Tracciati
Dott. Ing. Marco Mancina Geotecnica
Dott. Ing. Fulvio M. Soccodato Idraulica
Dott. Ing. Davide Di Pietro Strutture
Dott. Geol. Stefano Serangeli Geologia
Dott. Arch. Barbara Banchini Ambiente
Dott. Ing. Francesco Bezzi Impianti
Geom. Andrea F. Furlan Computi

PROGETTISTA:
Dott.Ing. ANTONIO VALENTE
Ordine degli Ingegneri di Roma n° 20739

ASSISTENZA ALLA PROGETTAZIONE

RTI:
PROGER SpA
VIA Ingegneria Srl
D'APPOLONIA SpA
DE.MA.CO Srl

22 LUG. 2005 0 0 4 0 4 3

Il Responsabile dello Studio di Impatto Ambientale
Dott. Arch. Barbara Banchini
Ord. Arch. Roma e Prov. N. 14.321

VISTO:IL RESP. DEL PROCEDIMENTO
Dott. Arch. GIUSEPPE BARILA'

DATA
PROTOCOLLO

PROGETTO PRELIMINARE
SEZIONI TIPO
GALLERIE NATURALI ED ARTIFICIALI; DETTAGLI

CODICE PROGETTO	CODICE FILE T00_PS00_TRA_ST00_B.DWG	REVISIONE	FOGLIO	SCALA:
L071 6I P 0401	CODICE ELAB. T00PS00TRAST04	B	01 DI 01	1/100

REV.	DESCRIZIONE	DATA	VERIFICATO	CONTROLLATO	APPROVATO
D					
C	–	–	–	–	–
B	*Modificato secondo controllo ANAS*	*Mag–2005*	*Ing.Nicchiarelli*	*Ing.Cimino*	*Ing.Petrizzelli*
A	*Emissione*	*Giu–2004*	*Ing.Nicchiarelli*	*Ing.Cimino*	*Ing.Petrizzelli*