PROSPETTO TRASVERSALE DELLA PILA A–A 1:50

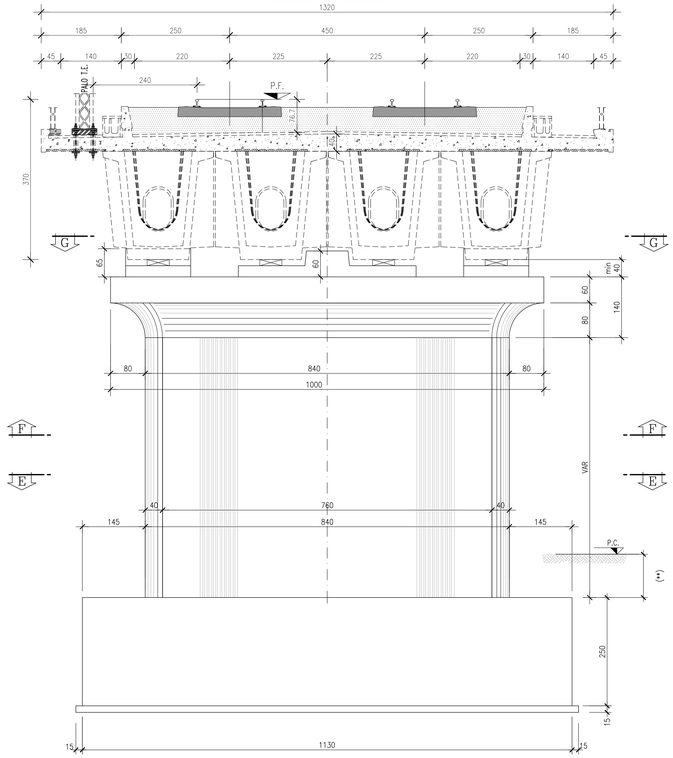

PROSPETTO LONGITUDINALE DELLA PILA B–B 1:50

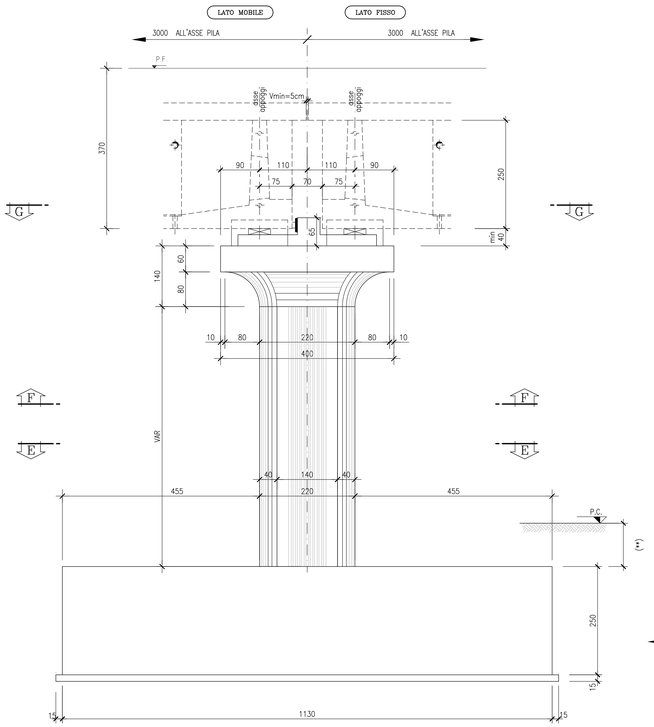

SEZIONE F–F 1:50

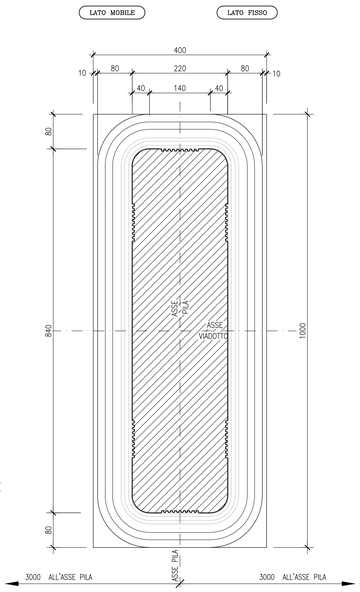

SEZIONE G–G 1:50

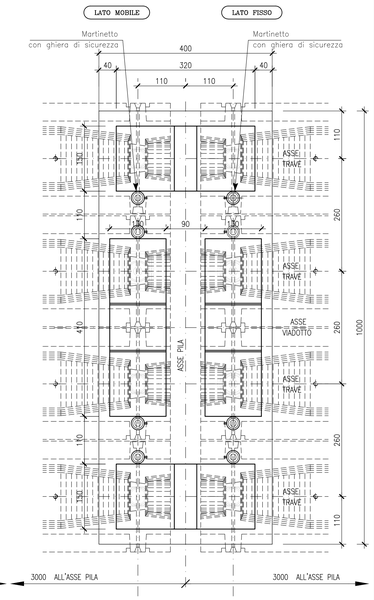

SOLLEVAMENTO IMPALCATO

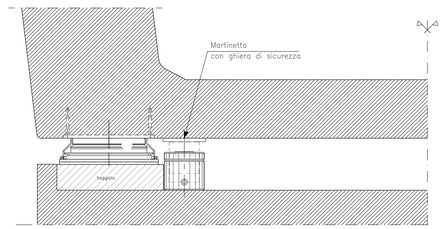

SEZIONE C–C 1:50

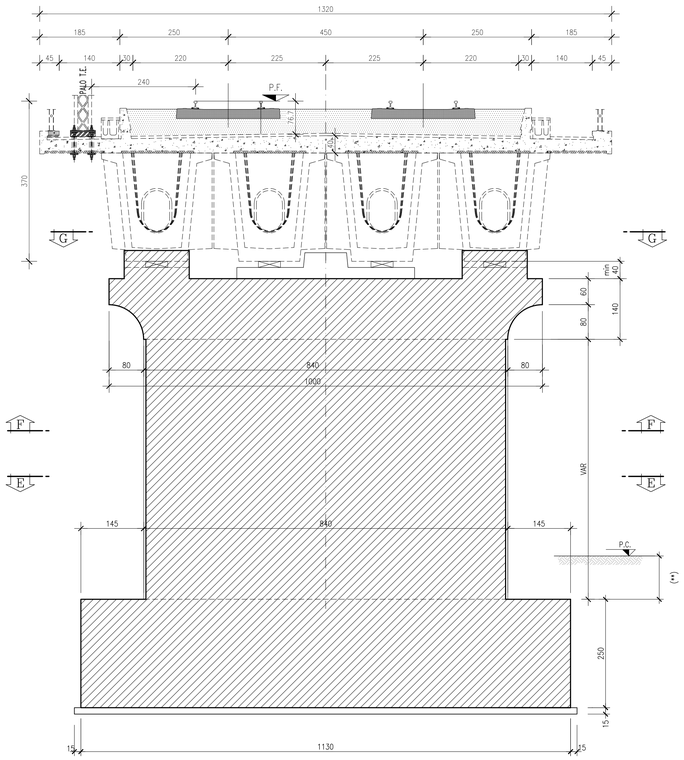

SEZIONE D–D 1:50

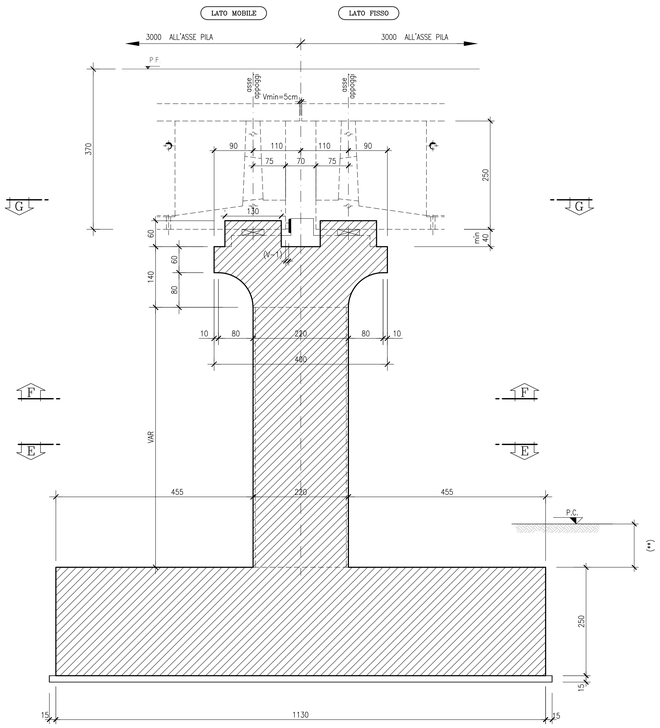

SEZIONE E–E 1:50

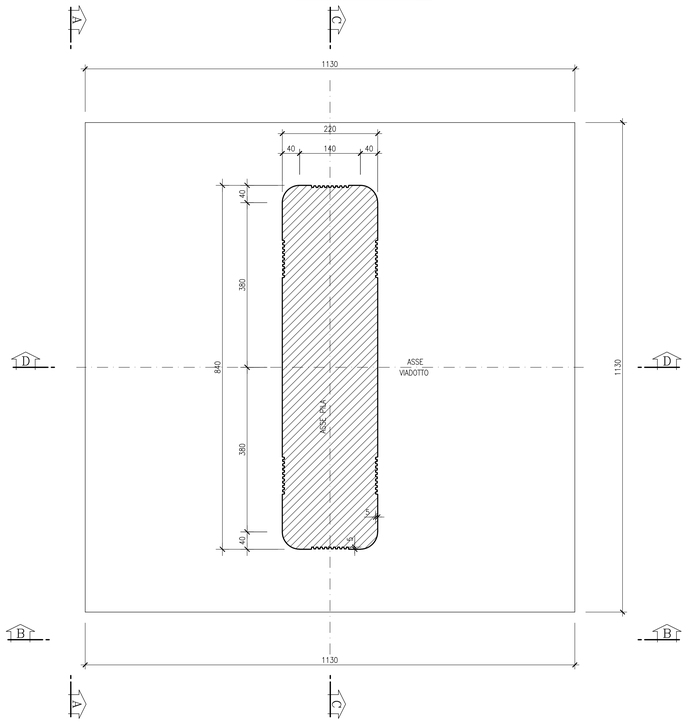

DISEGNI DI RIFERIMENTO

DESCRIZIONE	CODICE
A.C. TIP. PILE – PRESCRIZIONI MATERIALI E NOTE GENERALI	IN0500DE2QXV0000004
RIEPILOGO PILE VIADOTTI	IN0500DE2QXV0005001
A.C. VIADOTTI MELLA, GARDESANA E MINCIO – PILA LAMELLARE 2.20x8.40 m – 30m 4 cassoni – 30m 4 cassoni – i=4.5 m – RELAZIONE STATICA	IN0500DE2CLV0005069

LEGENDA

LEGENDA APPOGGI :

- APPOGGIO FISSO CEDEVOLE
- APPOGGIO UNIDIREZIONALE LONGITUDINALE
- APPOGGIO MULTIDIREZIONALE

CARATTERISTICHE DEI MATERIALI

NOTE

(**) RICOPRIMENTO MINIMO (misurato in asse plinto – asse binario pari)
PLINTI IN ALVEO (fascia A) : 1.50m rispetto alla quota locale di fondo alveo
PLINTI IN GOLENA (fascia B) : 1.00m rispetto alla quota locale di fondo alveo
PLINTI AL DI FUORI DI ATTRAVERSAMENTI FLUVIALI (fascia C) : 0.50m da piano campagna

LA PRESENTE TIPOLOGIA DI PILA SARA' IMPIEGATA NEI SEGUENTI VIADOTTI:

– VIADOTTO GARDESANA

H min. PILA = 12.46m
H max. PILA = 13.96m

COMMITTENTE:

RFI RETE FERROVIARIA ITALIANA
GRUPPO FERROVIE DELLO STATO ITALIANE

ALTA SORVEGLIANZA:

ITALFERR
GRUPPO FERROVIE DELLO STATO ITALIANE

GENERAL CONTRACTOR:

Cepav due

INFRASTRUTTURE FERROVIARIE STRATEGICHE DEFINITE DALLA LEGGE OBIETTIVO N. 443/01

LINEA A.V. /A.C. TORINO - VENEZIA Tratta MILANO - VERONA
Lotto funzionale Brescia-Verona
PROGETTO DEFINITIVO

A.C. VIADOTTO GARDESANA - PILA LAMELLARE 2.20 X 8.40 m
IMPALCATO A 4 CASSONCINI L=30 m - l=4.5 m
F.D. 11.30x11.30 h 2.50 - Carpenteria Pila

IL PROGETTISTA INTEGRATORE
saipem spa
Dott. Ing. Paolo Sangalli
Dottore in Ingegneria Civile iscritto all'ordine degli Ingegneri della Provincia di Milano al n. 24827 dal 1990
ed iscritto al albo professionale di Ingegneria Civile Sez.A al n. 541
Via Toscana, 1 - 20097 San Donato M.se (MI)
tel. 0523/0000 Fax 02/52032309
C.F. 00825790157 P.IVA 00825790157

ORDINE DEGLI INGEGNERI DELLA PROVINCIA DI MILANO
Dott. Ing. PAOLO SANGALLI
Sez.A - n. 541
in Ingegneria Civile e Ambientale

ALTA SORVEGLIANZA	Verificato	Data	Approvato	Data
ITALFERR				

COMMESSA	LOTTO	FASE	ENTE	TIPO DOC.	OPERA/DISCIPLINA	PROGR.	REV.	SCALA
IN05	00	D	E2	BB	VI0005	069	0	1:50

PROGETTAZIONE GENERAL CONTRACTOR — Autorizzato/Data

Rev.	Data	Descrizione	Redatto	Data	Verificato	Data	Approvato	Data
0	31/03/14	EMISSIONE PER CDS		31/03/14		31/03/14		31/03/14
1								
2								
3								

Consorzio Cepav due
Project Director
Ing. F. Lombardi
Data:

Salpem S.p.a. COMM. 032121 — Data: 31/03/14 — Doc.N. 21920_00.dwg

Progetto cofinanziato dalla Unione Europea

CUP: F81H91000000008

Scala di plot: 1:1