PROFILO LONGITUDINALE

PLANIMETRIA INDIVIDUAZIONE OPERA

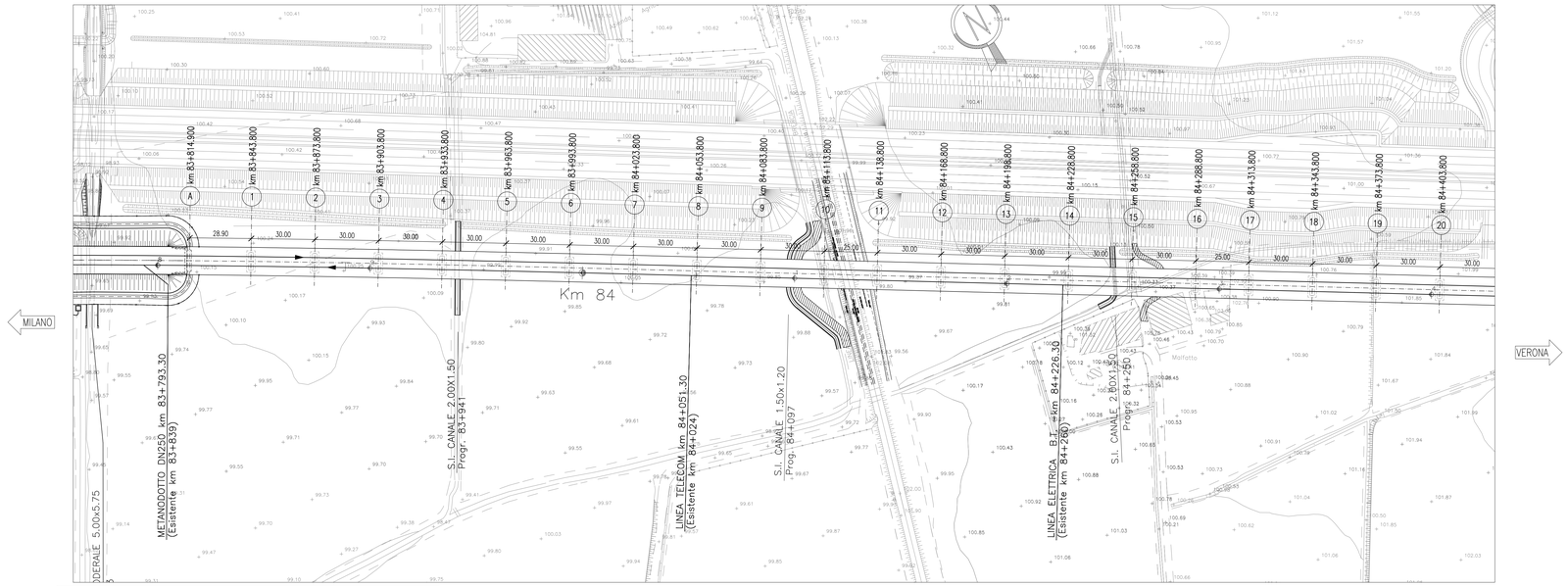

SCHEMA TIPO SCAVO PER REALIZZAZIONE PLINTO

(PILE 41-42-43-44-45-46-47-48-49-50-51-52-54-55-56-57
58-59-60-61-62-63-64-65-66-67-68-69-70-71-72-73-74
75-76-78-79-80-81-82-83-84-85-86-87-88-89-90
91-92-93-94-95-96-97-98-99-100-101-102-103-104)
(SPALLA "B")

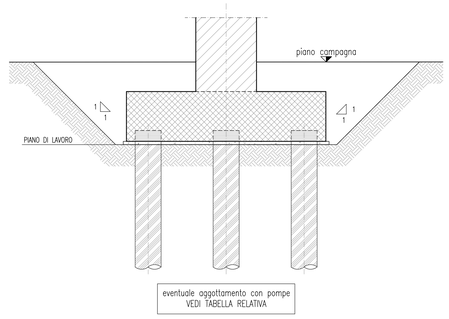

SCHEMA TIPO OPERE PROVVISIONALI

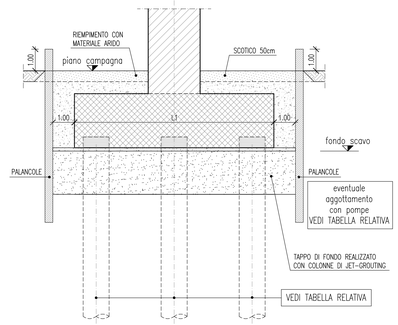

DISEGNI DI RIFERIMENTO

DESCRIZIONE	CODICE
A.C. VIADOTTO GARDESANA RELAZIONE TECNICA E STATICA RELAZIONE TECNICA E STATICA	IN0500DE2QLVI0700001
A.C. VIADOTTO GARDESANA PLANIMETRIA E PROFILO LONGITUDINALE PARTE 1: DA SPALLA A A PILA 20	IN0500DE2LTVI0700001
A.C. VIADOTTO GARDESANA PLANIMETRIA E PROFILO LONGITUDINALE PARTE 2: DA PILA 20 A PILA 40	IN0500DE2LTVI0700002
A.C. VIADOTTO GARDESANA PLANIMETRIA E PROFILO LONGITUDINALE PARTE 3: DA PILA 40 A PILA 60	IN0500DE2LTVI0700003
A.C. VIADOTTO GARDESANA PLANIMETRIA E PROFILO LONGITUDINALE PARTE 4: DA PILA 60 A PILA 80	IN0500DE2LTVI0700004
A.C. VIADOTTO GARDESANA PLANIMETRIA E PROFILO LONGITUDINALE PARTE 5: DA PILA 80 A SPALLA B	IN0500DE2LTVI0700005
A.C. VIADOTTO GARDESANA SEZIONE LONGITUDINALE E PIANTA FONDAZIONI DA SPALLA A A PILA 5	IN0500DE2I9VI0700001
A.C. VIADOTTO GARDESANA SEZIONE LONGITUDINALE E PIANTA FONDAZIONI DA PILA 5 A PILA 10	IN0500DE2I9VI0700002
A.C. VIADOTTO GARDESANA SEZIONE LONGITUDINALE E PIANTA FONDAZIONI DA PILA 10 A PILA 15	IN0500DE2I9VI0700003
A.C. VIADOTTO GARDESANA SEZIONE LONGITUDINALE E PIANTA FONDAZIONI DA PILA 15 A PILA 20	IN0500DE2I9VI0700004
A.C. VIADOTTO GARDESANA SEZIONE LONGITUDINALE E PIANTA FONDAZIONI DA PILA 20 A PILA 25	IN0500DE2I9VI0700005
A.C. VIADOTTO GARDESANA SEZIONE LONGITUDINALE E PIANTA FONDAZIONI DA PILA 25 A PILA 30	IN0500DE2I9VI0700006
A.C. VIADOTTO GARDESANA SEZIONE LONGITUDINALE E PIANTA FONDAZIONI DA PILA 30 A PILA 35	IN0500DE2I9VI0700007
A.C. VIADOTTO GARDESANA SEZIONE LONGITUDINALE E PIANTA FONDAZIONI DA PILA 35 A PILA 40	IN0500DE2I9VI0700008
A.C. VIADOTTO GARDESANA SEZIONE LONGITUDINALE E PIANTA FONDAZIONI DA PILA 40 A PILA 45	IN0500DE2I9VI0700009
A.C. VIADOTTO GARDESANA SEZIONE LONGITUDINALE E PIANTA FONDAZIONI DA PILA 45 A PILA 50	IN0500DE2I9VI0700010
A.C. VIADOTTO GARDESANA SEZIONE LONGITUDINALE E PIANTA FONDAZIONI DA PILA 50 A PILA 55	IN0500DE2I9VI0700011
A.C. VIADOTTO GARDESANA SEZIONE LONGITUDINALE E PIANTA FONDAZIONI DA PILA 55 A PILA 60	IN0500DE2I9VI0700012
A.C. VIADOTTO GARDESANA SEZIONE LONGITUDINALE E PIANTA FONDAZIONI DA PILA 60 A PILA 65	IN0500DE2I9VI0700013
A.C. VIADOTTO GARDESANA SEZIONE LONGITUDINALE E PIANTA FONDAZIONI DA PILA 65 A PILA 70	IN0500DE2I9VI0700014
A.C. VIADOTTO GARDESANA SEZIONE LONGITUDINALE E PIANTA FONDAZIONI DA PILA 70 A PILA 75	IN0500DE2I9VI0700015
A.C. VIADOTTO GARDESANA SEZIONE LONGITUDINALE E PIANTA FONDAZIONI DA PILA 75 A PILA 80	IN0500DE2I9VI0700016
A.C. VIADOTTO GARDESANA SEZIONE LONGITUDINALE E PIANTA FONDAZIONI DA PILA 80 A PILA 85	IN0500DE2I9VI0700017
A.C. VIADOTTO GARDESANA SEZIONE LONGITUDINALE E PIANTA FONDAZIONI DA PILA 85 A PILA 90	IN0500DE2I9VI0700018
A.C. VIADOTTO GARDESANA SEZIONE LONGITUDINALE E PIANTA FONDAZIONI DA PILA 90 A PILA 95	IN0500DE2I9VI0700019
A.C. VIADOTTO GARDESANA SEZIONE LONGITUDINALE E PIANTA FONDAZIONI DA PILA 95 A PILA 100	IN0500DE2I9VI0700020
A.C. VIADOTTO GARDESANA SEZIONE LONGITUDINALE E PIANTA FONDAZIONI DA PILA 100 A SPALLA B	IN0500DE2I9VI0700021
A.C. VIADOTTO GARDESANA PROSPETTO LONGITUDINALE E PIANTA IMPALCATO DA SPALLA A A PILA 5	IN0500DE2P9VI0700001
A.C. VIADOTTO GARDESANA PROSPETTO LONGITUDINALE E PIANTA IMPALCATO DA PILA 5 A PILA 10	IN0500DE2P9VI0700002
A.C. VIADOTTO GARDESANA PROSPETTO LONGITUDINALE E PIANTA IMPALCATO DA PILA 10 A PILA 15	IN0500DE2P9VI0700003
A.C. VIADOTTO GARDESANA PROSPETTO LONGITUDINALE E PIANTA IMPALCATO DA PILA 15 A PILA 20	IN0500DE2P9VI0700004
A.C. VIADOTTO GARDESANA PROSPETTO LONGITUDINALE E PIANTA IMPALCATO DA PILA 20 A PILA 25	IN0500DE2P9VI0700005
A.C. VIADOTTO GARDESANA PROSPETTO LONGITUDINALE E PIANTA IMPALCATO DA PILA 25 A PILA 30	IN0500DE2P9VI0700006
A.C. VIADOTTO GARDESANA PROSPETTO LONGITUDINALE E PIANTA IMPALCATO DA PILA 30 A PILA 35	IN0500DE2P9VI0700007
A.C. VIADOTTO GARDESANA PROSPETTO LONGITUDINALE E PIANTA IMPALCATO DA PILA 35 A PILA 40	IN0500DE2P9VI0700008
A.C. VIADOTTO GARDESANA PROSPETTO LONGITUDINALE E PIANTA IMPALCATO DA PILA 40 A PILA 45	IN0500DE2P9VI0700009
A.C. VIADOTTO GARDESANA PROSPETTO LONGITUDINALE E PIANTA IMPALCATO DA PILA 45 A PILA 50	IN0500DE2P9VI0700010
A.C. VIADOTTO GARDESANA PROSPETTO LONGITUDINALE E PIANTA IMPALCATO DA PILA 50 A PILA 55	IN0500DE2P9VI0700011
A.C. VIADOTTO GARDESANA PROSPETTO LONGITUDINALE E PIANTA IMPALCATO DA PILA 55 A PILA 60	IN0500DE2P9VI0700012
A.C. VIADOTTO GARDESANA PROSPETTO LONGITUDINALE E PIANTA IMPALCATO DA PILA 60 A PILA 65	IN0500DE2P9VI0700013
A.C. VIADOTTO GARDESANA PROSPETTO LONGITUDINALE E PIANTA IMPALCATO DA PILA 65 A PILA 70	IN0500DE2P9VI0700014
A.C. VIADOTTO GARDESANA PROSPETTO LONGITUDINALE E PIANTA IMPALCATO DA PILA 70 A PILA 75	IN0500DE2P9VI0700015
A.C. VIADOTTO GARDESANA PROSPETTO LONGITUDINALE E PIANTA IMPALCATO DA PILA 75 A PILA 80	IN0500DE2P9VI0700016
A.C. VIADOTTO GARDESANA PROSPETTO LONGITUDINALE E PIANTA IMPALCATO DA PILA 80 A PILA 85	IN0500DE2P9VI0700017
A.C. VIADOTTO GARDESANA PROSPETTO LONGITUDINALE E PIANTA IMPALCATO DA PILA 85 A PILA 90	IN0500DE2P9VI0700018
A.C. VIADOTTO GARDESANA PROSPETTO LONGITUDINALE E PIANTA IMPALCATO DA PILA 90 A PILA 95	IN0500DE2P9VI0700019
A.C. VIADOTTO GARDESANA PROSPETTO LONGITUDINALE E PIANTA IMPALCATO DA PILA 95 A PILA 100	IN0500DE2P9VI0700020
A.C. VIADOTTO GARDESANA PROSPETTO LONGITUDINALE E PIANTA IMPALCATO DA PILA 100 A SPALLA B	IN0500DE2P9VI0700021
A.C. VIADOTTO GARDESANA OPERE PROVVISIONALI DI SOSTEGNO DEGLI SCAVI	IN0500DE2OAVI0700001
PLANIMETRIA LINEA A.C. DA KM 83+424.970 A KM 84+224.970	IN0500DE2P7IF0001071
PLANIMETRIA LINEA A.C. DA KM 84+224.970 A KM 85+024.970	IN0500DE2P7IF0001072
PLANIMETRIA LINEA A.C. DA KM 85+024.970 A KM 85+824.970	IN0500DE2P7IF0001073
PLANIMETRIA LINEA A.C. DA KM 85+824.970 A KM 86+624.970	IN0500DE2P7IF0001074
PLANIMETRIA LINEA A.C. DA KM 86+624.970 A KM 87+424.970	IN0500DE2P7IF0001075
SEZIONI TRASVERSALI LINEA A.C. DA KM 83+330.010 A KM 87+007.600	IN0500DE2W9IF0001109
SEZIONI TRASVERSALI LINEA A.C. DA KM 87+050.000 A KM 87+250.000	IN0500DE2W9IF0001110
SEZIONI TRASVERSALI LINEA A.C. DA KM 87+300.000 A KM 87+550.000	IN0500DE2W9IF0001111
PROFILO LONGITUDINALE-ASSE LINEA A.C. DA KM 81+424.970 A KM 90+424.970	IN0500DE2I2SIF0001007
A.C. VIADOTTI TIPOLOGICI - RIFERIMENTI AGLI ELABORATI TIPOLOGICI IMPALCATI-SPALLE-PILE	IN0500DE2QXVI0000002
RELAZIONE GEOTECNICA VIADOTTO GARDESANA	IN0500DE2RBVI0700X001

NOTE GENERALI

TUTTE LE MISURE SONO ESPRESSE IN m.

LA DIFFERENZA DI QUOTA TRA IL PIANO DI CAMPAGNA E L'ESTRADOSSO DELLA FONDAZIONE, E' STATA ASSUNTA MEDIAMENTE IN 0.50 m.

LE FONDAZIONI DIRETTE SONO PREVISTE SU TERRENO CONSOLIDATO. PER I DETTAGLI SULL'INTERVENTO SI RIMANDA ALLA RELAZIONE GEOTECNICA DELL'OPERA DOC. IN0500DE2RBVI0700X0010

GLI SCAVI IN FALDA SARANNO SOSTENUTI CON PALANCOLE

NELLE O.P. LA LUNGHEZZA DELLE PALANCOLE RIPORTATA E' QUELLA DI INFISSIONE (VEDI TAVOLE TIPOLOGICHE)

CARATTERISTICHE DEI MATERIALI

FONDAZIONI SU PALI / FONDAZIONI DIRETTE

NUMERO	N. PALI	DIAMETRO (mm)	LUNGHEZZA PALI (m)	FONDAZIONI DIRETTE
SPALLA A				FONDAZIONI DIRETTE
PILA 1				FONDAZIONI DIRETTE
PILA 2				FONDAZIONI DIRETTE
PILA 3				FONDAZIONI DIRETTE
PILA 4				FONDAZIONI DIRETTE
PILA 5				FONDAZIONI DIRETTE
PILA 6				FONDAZIONI DIRETTE
PILA 7				FONDAZIONI DIRETTE
PILA 8				FONDAZIONI DIRETTE
PILA 9				FONDAZIONI DIRETTE
PILA 10				FONDAZIONI DIRETTE
PILA 11				FONDAZIONI DIRETTE
PILA 12				FONDAZIONI DIRETTE
PILA 13				FONDAZIONI DIRETTE
PILA 14				FONDAZIONI DIRETTE
PILA 15				FONDAZIONI DIRETTE
PILA 16				FONDAZIONI DIRETTE
PILA 17				FONDAZIONI DIRETTE
PILA 18				FONDAZIONI DIRETTE
PILA 19				FONDAZIONI DIRETTE
PILA 20				FONDAZIONI DIRETTE

PILE E PLINTI

NUMERO	H PILA (*)	TIPOLOGICO	Dim. plinti	H plinti	Ricoprimento
SPALLA A	7.96	SPALLA 4 CASS. L=30m – H=9.00 – i= 4.50 m	11.15x13.60	2.00	1.06
PILA 1	7.72	PILA LAMELLARE 220x840 4 CASS. L=30m – i=4.50m	10.50x10.50	2.30	0.60
PILA 2	8.22	PILA LAMELLARE 220x840 4 CASS. L=30m – i=4.50m	10.50x10.50	2.30	0.73
PILA 3	8.73	PILA LAMELLARE 220x840 4 CASS. L=30m – i=4.50m	10.50x10.50	2.30	0.71
PILA 4	9.22	PILA LAMELLARE 220x840 4 CASS. L=30m – i=4.50m	10.50x10.50	2.30	0.63
PILA 5	9.72	PILA LAMELLARE 220x840 4 CASS. L=30m – i=4.50m	10.50x10.50	2.30	0.61
PILA 6	10.22	PILA LAMELLARE 220x840 4 CASS. L=30m – i=4.50m	10.50x10.50	2.30	0.64
PILA 7	10.48	PILA LAMELLARE 220x840 4 CASS. L=30m – i=4.50m	10.50x10.50	2.30	0.57
PILA 8	10.97	PILA LAMELLARE 220x840 4 CASS. L=30m – i=4.50m	10.50x10.50	2.30	0.60
PILA 9	11.48	PILA LAMELLARE 220x840 4 CASS. L=30m – i=4.50m	10.50x10.50	2.30	0.54
PILA 10	11.97	PILA LAMELLARE 220x840 4 CASS.–MISTA L=30–25m – i=4.50m	10.50x10.50	2.30	0.73
PILA 11	12.47	PILA LAMELLARE 220x840 MISTA–4 CASS. L=25–30m – i=4.50m	10.50x10.50	2.30	0.63
PILA 12	12.73	PILA LAMELLARE 220x840 4 CASS. L=30m – i=4.50m	11.30x11.30	2.50	0.61
PILA 13	12.97	PILA LAMELLARE 220x840 4 CASS. L=30m – i=4.50m	11.30x11.30	2.50	0.52
PILA 14	13.21	PILA LAMELLARE 220x840 4 CASS. L=30m – i=4.50m	11.30x11.30	2.50	0.54
PILA 15	13.47	PILA LAMELLARE 220x840 4 CASS. L=30m – i=4.50m	11.30x11.30	2.50	0.62
PILA 16	13.21	PILA LAMELLARE 220x840 4 CASS. L=30–25m – i=4.50m	11.30x11.30	2.50	0.51
PILA 17	12.96	PILA LAMELLARE 220x840 4 CASS. L=25–30m – i=4.50m	11.30x11.30	2.50	0.45
PILA 18	13.21	PILA LAMELLARE 220x840 4 CASS. L=30m – i=4.50m	11.30x11.30	2.50	0.64
PILA 19	13.21	PILA LAMELLARE 220x840 4 CASS. L=30m – i=4.50m	10.50x10.50	2.30	1.67
PILA 20	12.21	PILA LAMELLARE 220x840 4 CASS. L=30m – i=4.50m	10.50x10.50	2.30	0.59

(*) PER ALTEZZA SI INTENDE DA ESTRADOSSO FONDAZIONE A P.F.

IMPALCATO

CAMPATA	Lunghezza	TIPOLOGICO
SPALLA A – PILA 1	30.00 m	CAP 4 CASSONI L=30m – int. binari= 4.50 m
PILA 1 – PILA 2	30.00 m	CAP 4 CASSONI L=30m – int. binari= 4.50 m
PILA 2 – PILA 3	30.00 m	CAP 4 CASSONI L=30m – int. binari= 4.50 m
PILA 3 – PILA 4	30.00 m	CAP 4 CASSONI L=30m – int. binari= 4.50 m
PILA 4 – PILA 5	30.00 m	CAP 4 CASSONI L=30m – int. binari= 4.50 m
PILA 5 – PILA 6	30.00 m	CAP 4 CASSONI L=30m – int. binari= 4.50 m
PILA 6 – PILA 7	30.00 m	CAP 4 CASSONI L=30m – int. binari= 4.50 m
PILA 7 – PILA 8	30.00 m	CAP 4 CASSONI L=30m – int. binari= 4.50 m
PILA 8 – PILA 9	30.00 m	CAP 4 CASSONI L=30m – int. binari= 4.50 m
PILA 9 – PILA 10	30.00 m	CAP 4 CASSONI L=30m – int. binari= 4.50 m
PILA 10 – PILA 11	25.00 m	STRUTTURA MISTA L=25m – int. binari= 4.50 m
PILA 11 – PILA 12	30.00 m	CAP 4 CASSONI L=30m – int. binari= 4.50 m
PILA 12 – PILA 13	30.00 m	CAP 4 CASSONI L=30m – int. binari= 4.50 m
PILA 13 – PILA 14	30.00 m	CAP 4 CASSONI L=30m – int. binari= 4.50 m
PILA 14 – PILA 15	30.00 m	CAP 4 CASSONI L=30m – int. binari= 4.50 m
PILA 15 – PILA 16	30.00 m	CAP 4 CASSONI L=30m – int. binari= 4.50 m
PILA 16 – PILA 17	25.00 m	CAP 4 CASSONI L=25m – int. binari= 4.50 m
PILA 17 – PILA 18	30.00 m	CAP 4 CASSONI L=30m – int. binari= 4.50 m
PILA 18 – PILA 19	30.00 m	CAP 4 CASSONI L=30m – int. binari= 4.50 m
PILA 19 – PILA 20	30.00 m	CAP 4 CASSONI L=30m – int. binari= 4.50 m
PILA 20 – PILA 21	30.00 m	CAP 4 CASSONI L=30m – int. binari= 4.50 m

OPERE PROPEDEUTICHE

NUMERO	Q. TERRENO (m.s.l.m.)	Q. FALDA (m.s.l.m.)	H SCAVO (m)	TIPO TERRENO	SPESSORE TAPPO DI FONDO (m)	TIPOLOGICO O.P.	L PALANCOLE
SPALLA A	100.05	99.18	3.25	2	2.50	H=3.70m	L=8m
PILA 1	100.20	99.18	3.05	2	2.50	H=3.20m	L=7m
PILA 2	100.27	99.18	3.18	2	2.50	H=3.20m	L=7m
PILA 3	100.18	99.18	3.16	2	2.50	H=3.20m	L=7m
PILA 4	100.04	99.18	3.08	2	2.50	H=3.20m	L=7m
PILA 5	99.95	99.18	3.06	2	2.50	H=3.20m	L=7m
PILA 6	99.92	99.18	3.09	2	2.50	H=3.20m	L=7m
PILA 7	100.03	99.18	3.02	2	2.50	H=3.20m	L=7m
PILA 8	100.00	98.67	3.05	2	2.50	H=3.20m	L=7m
PILA 9	99.87	98.67	2.99	2	2.50	H=3.20m	L=7m
PILA 10	100.00	98.67	3.18	2	2.50	H=3.20m	L=7m
PILA 11	99.77	98.67	3.08	2	2.50	H=3.20m	L=7m
PILA 12	99.89	98.67	3.25	2	2.50	H=3.70m	L=8m
PILA 13	99.91	98.67	3.17	2	2.00	H=3.20m	L=7m
PILA 14	99.99	99.18	3.19	2	2.50	H=3.20m	L=7m
PILA 15	100.07	99.18	3.25	2	2.50	H=3.70m	L=8m
PILA 16	100.42	99.18	3.16	2	2.00	H=3.20m	L=7m
PILA 17	100.74	99.18	3.10	2	2.00	H=3.20m	L=7m
PILA 18	100.79	99.18	3.29	2	2.00	H=3.70m	L=8m
PILA 19	101.92	100.40	4.12	2	3.00	H=5.00m	L=9m
PILA 20	101.93	100.40	3.04	2	2.00	H=3.20m	L=7m

COMMITTENTE:

RFI RETE FERROVIARIA ITALIANA
GRUPPO FERROVIE DELLO STATO ITALIANE

ALTA SORVEGLIANZA:

ITALFERR
GRUPPO FERROVIE DELLO STATO ITALIANE

GENERAL CONTRACTOR:

Cepav due

INFRASTRUTTURE FERROVIARIE STRATEGICHE DEFINITE DALLA LEGGE OBIETTIVO N. 443/01

LINEA A.V. /A.C. TORINO - VENEZIA Tratta MILANO - VERONA
Lotto funzionale Brescia-Verona
PROGETTO DEFINITIVO

LINEA A.C. - VIADOTTO GARDESANA - VI07

PLANIMETRIA DI INDIVIDUAZIONE DELL'OPERA E PROFILO LONGITUDINALE

Parte 1: da Spalla "A" a Pila 20

IL PROGETTISTA INTEGRATORE
Direttore Tecnico
Dott. Ing. PAOLO SANGALLI
Ordine degli Ingegneri della Provincia di Latina
Sez.A - n. 541
Consorzio Stabile Società Consortile Italiana Società Consortile a R.L.
Via A.Fleming, 22 - 37135 Verona
Cod.Fiscale 03923150232
Partita IVA 04392271002

ALTA SORVEGLIANZA	Verificato	Data	Approvato	Data
ITALFERR				

COMMESSA	LOTTO	FASE	ENTE	TIPO DOC.	OPERA/DISCIPLINA	PROGR.	REV.	SCALA
IN05	00	D	E2	L7	VI0700	001	0	1:1000

PROGETTAZIONE GENERAL CONTRACTOR — Autorizzato/Data

Rev.	Data	Descrizione	Redatto	Data	Verificato	Data	Approvato	Data
0	31/03/14	EMISSIONE PER CDS	P.Sangalli	31/03/14	G.Bergamo	31/03/14	P.Sangalli	31/03/14
1								
2								
3								

Consorzio Cepav due
Project Director
Ing. F. Lombardi
Data:

Saipem S.p.a. COMM. 032121 | Data: 31/03/14 | Doc.N. 24910_08.dwg

Progetto cofinanziato dalla Unione Europea

CUP: F81H91000000008

Scala di plot: 1:1