PIANTA
scala 1:200

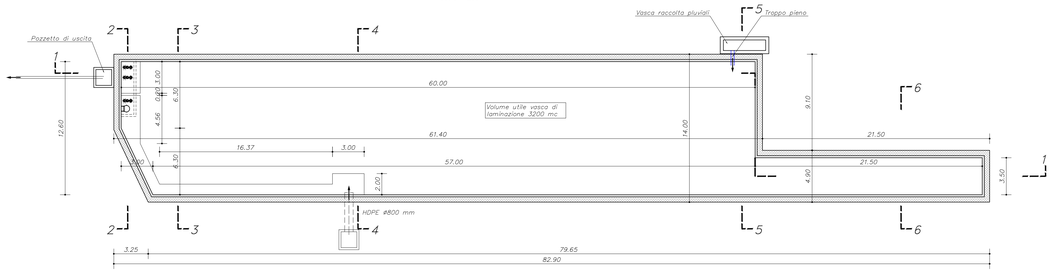

SEZIONE LONGITUDINALE 1–1
scala 1:200

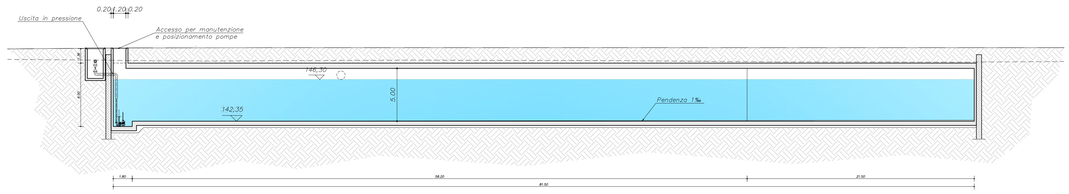

PLANIMETRIA
SCALA 1:500

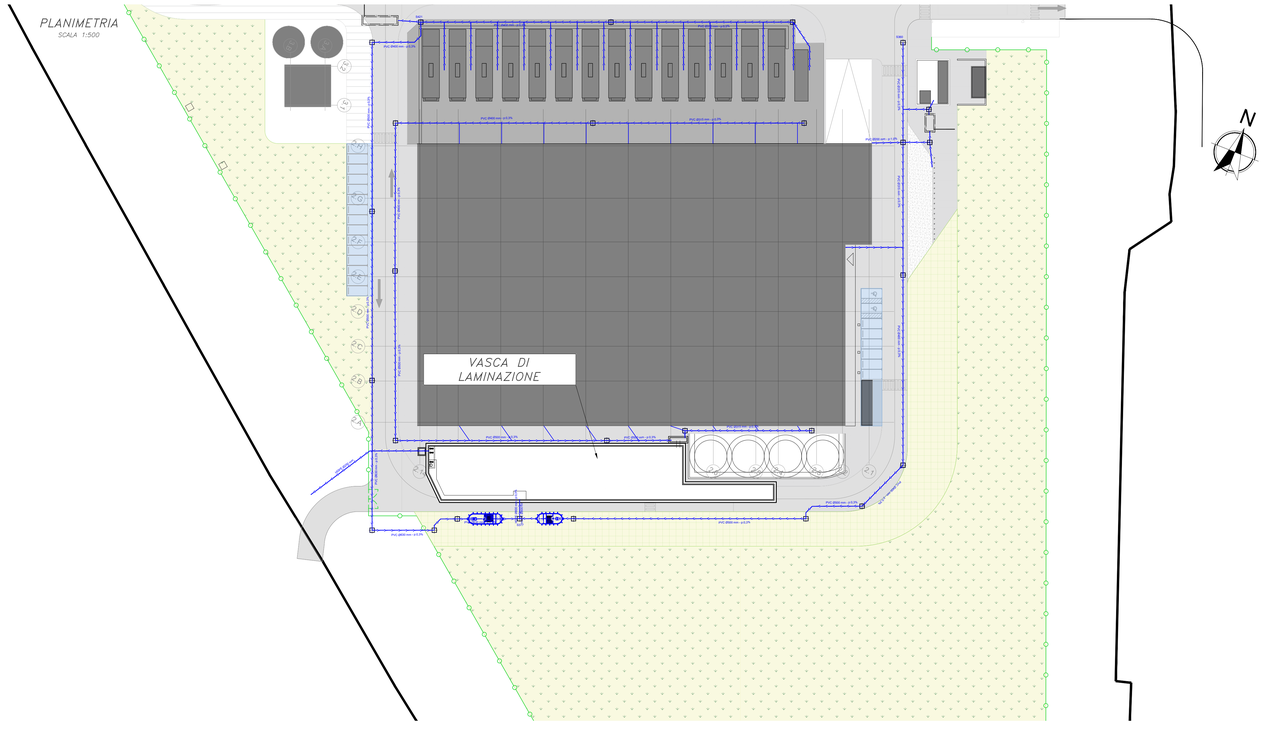

SEZIONE 2–2
scala 1:100

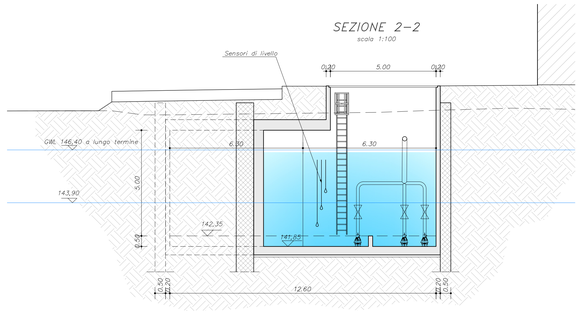

SEZIONE 3–3
scala 1:100

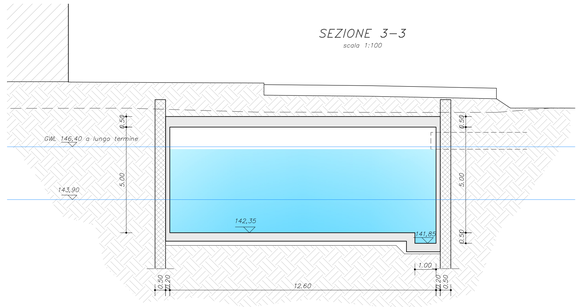

SEZIONE 4–4
scala 1:100

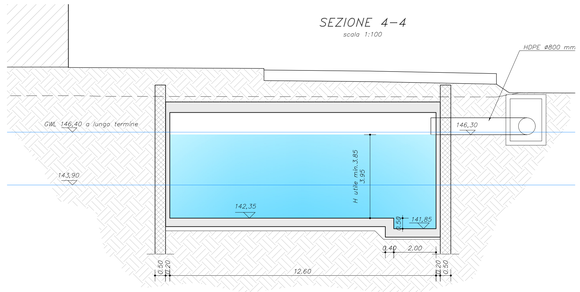

SEZIONE 5–5
scala 1:100

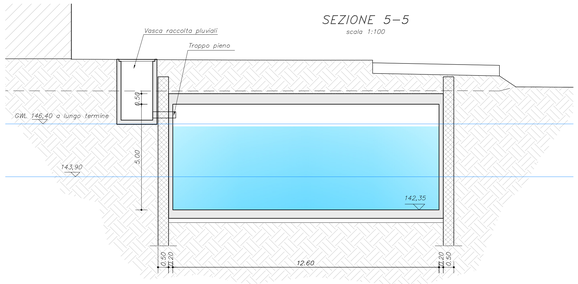

SEZIONE 6–6
scala 1:100

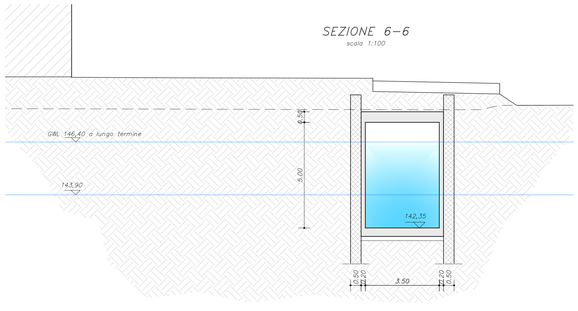

Key Plan

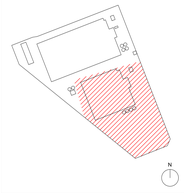

Rev.	Data	Descrizione

Comune di Rho
Comune di Pero

Progettazione masterplan, Progettazione architettonica, Progettazione ingegneristica

ARUP
Arup Italia S.r.l.

Corso Italia 1 - 20122 Milano, Italia
t. +39 02 8587 9301
e. milan@arup.com
www.arup.com

Consulenti specialistici:

Prevenzione incendi
Studio Mistretta & Co.
Ing. Silvestro Mistretta
Via Gracchi 4 - 20145 - Milano
t. +39 02 83333741
e. info@studiomistretta.org

Invarianza idraulica e interferenze
STIGEA S.r.l.
Via Irnerio 10 - 40126 Bologna
t. +39 051 247777
e. info@stigeasrl.it

Committente
Amazon Data Services Italy srl

Progetto
Progetto di Data Center (Edificio A) in via Michelangelo Buonarroti n. SNC all'interno del Permesso di Costruire n.233/2022 e Progetto di Data Center (Edificio B) in via Sempione 230 all'interno del Permesso di Costruire n.0035/2022

Fase progettuale:
Valutazione di impatto ambientale

Titolo Elaborato
Edificio B - Particolari costruttivi vasca di laminazione

Scala

Disciplina	By / Chkd / Appd
	PC/MB/SC
Arup Job No	Rev
302720-00	00
Tav. No	

Do not scale

© Arup