PROGRESSIVA: 1.33+418.58

AREA DI SCAVO 513.16 mq.
AREA DI RIPORTO 353.03 mq.

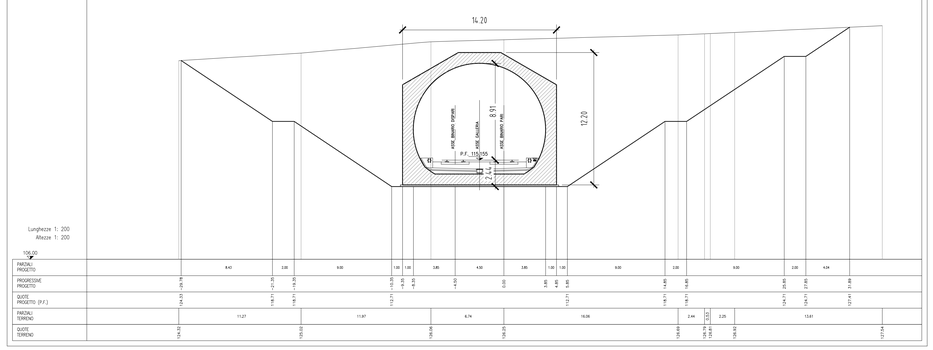

PROGRESSIVA: 1.33+438.58

AREA DI SCAVO 560.33 mq.
AREA DI RIPORTO 400.22 mq.

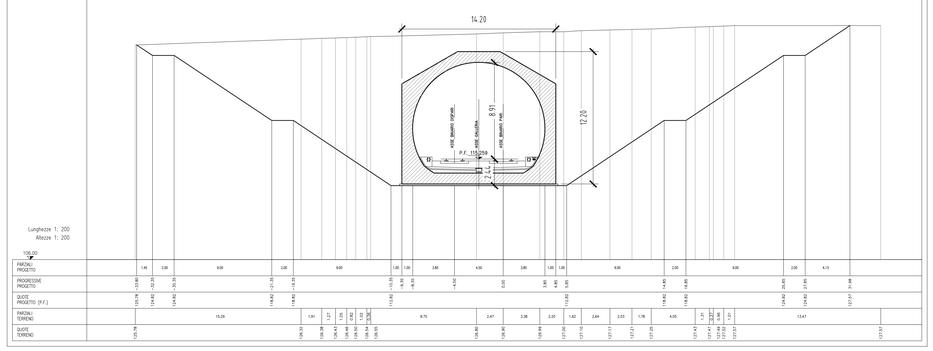

PROGRESSIVA: 1.33+458.58

AREA DI SCAVO 542.16 mq.
AREA DI RIPORTO 382.04 mq.

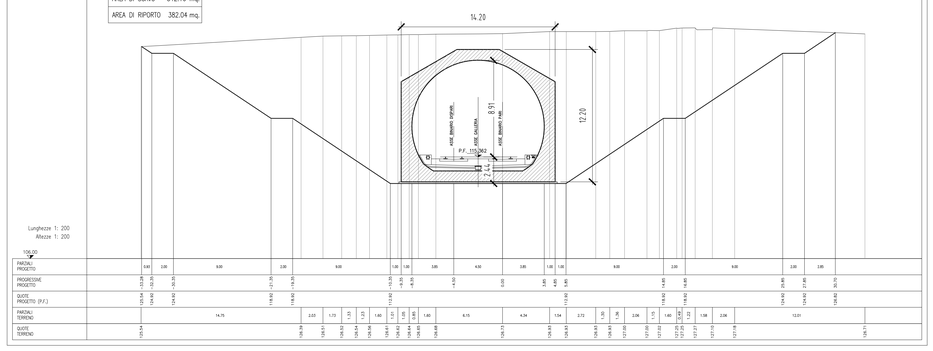

PROGRESSIVA: 1.33+478.58

AREA DI SCAVO 456.51 mq.
AREA DI RIPORTO 311.47 mq.

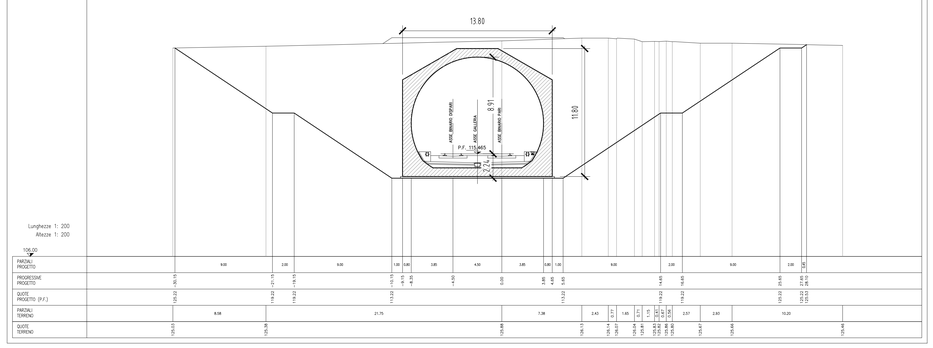

PROGRESSIVA: 1.33+498.58

AREA DI SCAVO 379.14 mq.
AREA DI RIPORTO 262.55 mq.

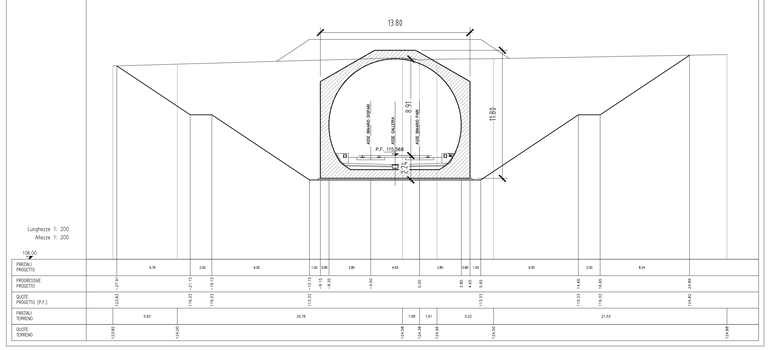

PROGRESSIVA: 1.33+518.58

AREA DI SCAVO 325.99 mq.
AREA DI RIPORTO 236.74 mq.

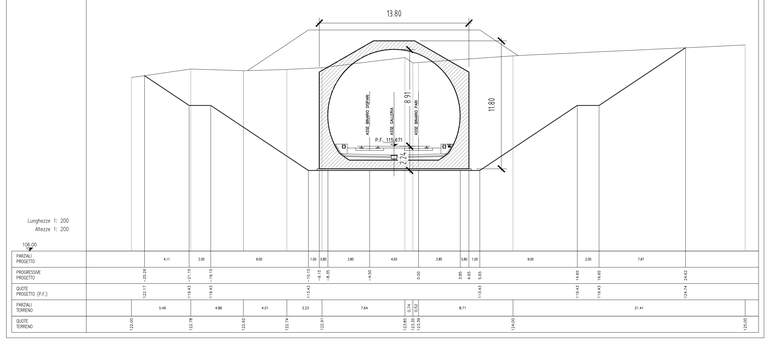

PROGRESSIVA: 1.33+538.58

AREA DI SCAVO 298.14 mq.
AREA DI RIPORTO 224.72 mq.

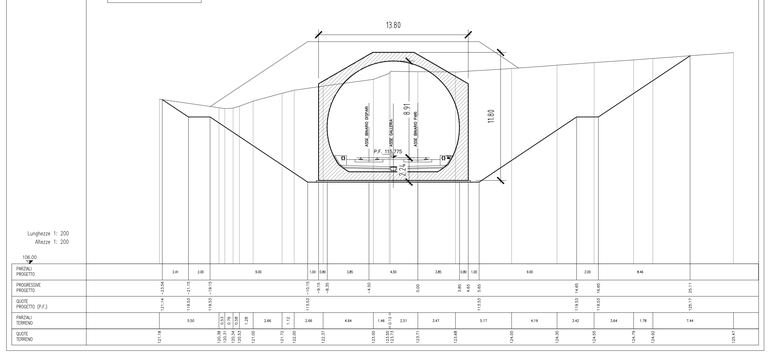

PROGRESSIVA: 1.33+558.58

AREA DI SCAVO 280.97 mq.
AREA DI RIPORTO 239.53 mq.

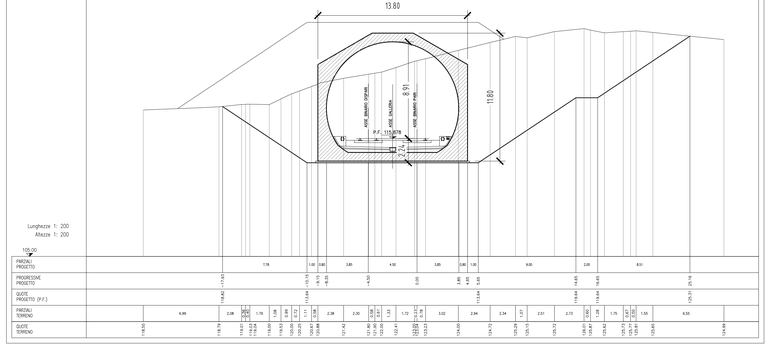

DISEGNI DI RIFERIMENTO

DESCRIZIONE	CODICE
S. GIORGIO IN SALICI EST-Pianta scavi TAV 1/2	IN0500DE2P7GA1702002
S. GIORGIO IN SALICI EST-Pianta scavi TAV 2/2	IN0500DE2P7GA1702001
S. GIORGIO IN SALICI EST-Planimetria TAV 1/2	IN0500DE2P7GA1700001
S. GIORGIO IN SALICI EST-Planimetria TAV 2/2	IN0500DE2P7GA1700003
S. GIORGIO IN SALICI EST-SEZIONI TRASVERSALI TAV. 1/9	IN0500DE2W9GA1700001
S. GIORGIO IN SALICI EST-SEZIONI TRASVERSALI TAV. 2/9	IN0500DE2W9GA1700002
S. GIORGIO IN SALICI EST-SEZIONI TRASVERSALI TAV. 3/9	IN0500DE2W9GA1700003
S. GIORGIO IN SALICI EST-SEZIONI TRASVERSALI TAV. 4/9	IN0500DE2W9GA1700004
S. GIORGIO IN SALICI EST-SEZIONI TRASVERSALI TAV. 5/9	IN0500DE2W9GA1700005
S. GIORGIO IN SALICI EST-SEZIONI TRASVERSALI TAV. 6/9	IN0500DE2W9GA1700006
S. GIORGIO IN SALICI EST-SEZIONI TRASVERSALI TAV. 7/9	IN0500DE2W9GA1700007
S. GIORGIO IN SALICI EST-SEZIONI TRASVERSALI TAV. 8/9	IN0500DE2W9GA1700008
S. GIORGIO IN SALICI EST-SEZIONI TRASVERSALI TAV. 9/9	IN0500DE2W9GA1700009
S. GIORGIO IN SALICI EST-PIANTA P.F. E SEZ. LONG. TAV. 1/9	IN0500DE2P9GA1700001
S. GIORGIO IN SALICI EST-PIANTA P.F. E SEZ. LONG. TAV. 2/9	IN0500DE2P9GA1700002
S. GIORGIO IN SALICI EST-PIANTA P.F. E SEZ. LONG. TAV. 3/9	IN0500DE2P9GA1700003
S. GIORGIO IN SALICI EST-PIANTA P.F. E SEZ. LONG. TAV. 4/9	IN0500DE2P9GA1700004
S. GIORGIO IN SALICI EST-PIANTA P.F. E SEZ. LONG. TAV. 5/9	IN0500DE2P9GA1700005
S. GIORGIO IN SALICI EST-PIANTA P.F. E SEZ. LONG. TAV. 6/9	IN0500DE2P9GA1700006
S. GIORGIO IN SALICI EST-PIANTA P.F. E SEZ. LONG. TAV. 7/9	IN0500DE2P9GA1700007
S. GIORGIO IN SALICI EST-PIANTA P.F. E SEZ. LONG. TAV. 8/9	IN0500DE2P9GA1700008
S. GIORGIO IN SALICI EST-PIANTA P.F. E SEZ. LONG. TAV. 9/9	IN0500DE2P9GA1700009
S. GIORGIO IN SALICI EST-PROFILO LONGITUDINALE TAV. 1/2	IN0500DE2F7GA1700001
S. GIORGIO IN SALICI EST-PROFILO LONGITUDINALE TAV. 2/2	IN0500DE2F7GA1700002
S. GIORGIO IN SALICI EST-RELAZIONE GENERALE	IN0500DE2R0GA1700001
S. GIORGIO IN SALICI EST-RELAZIONE GEOTECNICA	IN0500DE2RHGA1700001
S. GIORGIO IN SALICI EST-RELAZIONE DI CALCOLO GALLERIA	IN0500DE2CLGA1700001
S. GIORGIO IN SALICI EST-RELAZIONE DI CALCOLO OPERE PROVV.	IN0500DE2CLGA1700002

NOTE GENERALI

CARATTERISTICHE DEI MATERIALI

COMMITTENTE:

RFI RETE FERROVIARIA ITALIANA
GRUPPO FERROVIE DELLO STATO ITALIANE

ALTA SORVEGLIANZA:

ITALFERR
GRUPPO FERROVIE DELLO STATO ITALIANE

GENERAL CONTRACTOR:

Cepav due

INFRASTRUTTURE FERROVIARIE STRATEGICHE DEFINITE DALLA LEGGE OBIETTIVO N. 443/01

LINEA A.V. /A.C. TORINO - VENEZIA Tratta MILANO - VERONA
Lotto funzionale Brescia-Verona
PROGETTO DEFINITIVO

GALLERIE ARTIFICIALI
G. A. S.GIORGIO IN SALICI EST
SEZIONI TRASVERSALI TAV. 9 di 9

IL PROGETTISTA
LAND CONSULTING S.r.l.
Il direttore tecnico
ORDINE DEGLI INGEGNERI PROV. DI MILANO
INGEGNERE
STEFANO BASTIA
Settore Civile e Ambientale
N°3866 A

IL PROGETTISTA INTEGRATORE
saipem spa
Trivellazioni Tecnologie
Dottore in ingegneria civile iscritto all'albo degli ingegneri della Provincia di Milano al n. 21848 sez. A Settore: civile e ambientale
Tel. 02-520.68.1 Fax 02-520.68.1
Cf. 01719180157

ALTA SORVEGLIANZA	Verificato	Data	Approvato	Data
ITALFERR				

COMMESSA	LOTTO	FASE	ENTE	TIPO DOC.	OPERA/DISCIPLINA	PROGR.	REV.	SCALA
IN05	00	D	E2	W9	GA1700	009	0	1:200

PROGETTAZIONE GENERAL CONTRACTOR

Rev.	Data	Descrizione	Redatto	Data	Verificato	Data	Approvato	Data
0	31/03/14	EMISSIONE PER CDS	Bonini	31/03/14	Dalla	31/03/14	Bastia	31/03/14
1								
2								
3								

Autorizzato/Data
Consorzio Cepav due
Project Director
Ing. F. Cipriano
Data:

Saipem S.p.a. COMM. 032121 | Data: 31/03/14 | Doc.N. 31054_04.DWG

Progetto cofinanziato dalla Unione Europea

CUP: F81H91000000008

Scala di plot: 1:1