SEZIONE A–A
Scala 1:25

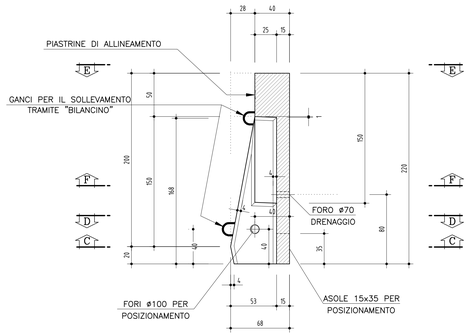

VISTA B–B
Scala 1:25

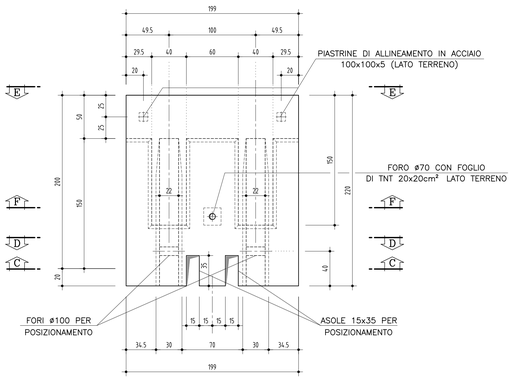

DISEGNO DI INSIEME – PIANTA FONDAZIONE
Scala 1:50

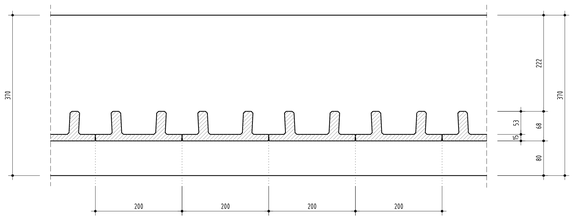

DISEGNO DI INSIEME – SEZIONE ORIZZONTALE
Scala 1:50

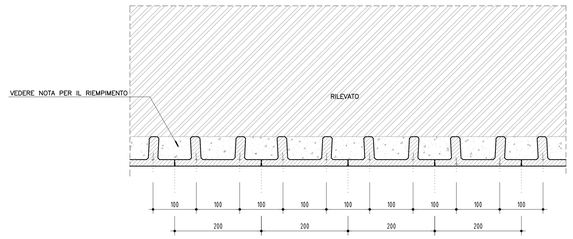

SEZIONE C–C
Scala 1:25

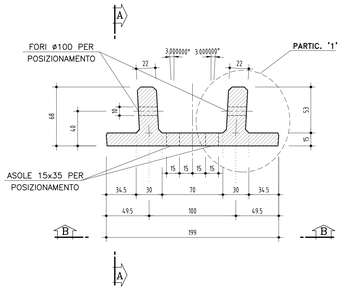

SEZIONE D–D
Scala 1:25

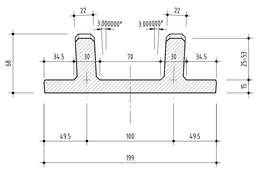

PARTICOLARE '1'
Scala 1:10

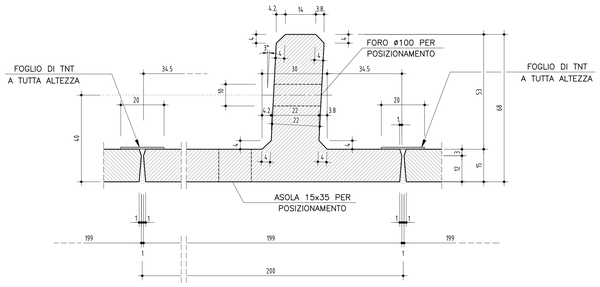

DISEGNO DI INSIEME – SEZIONE TRASVERSALE
Scala 1:50

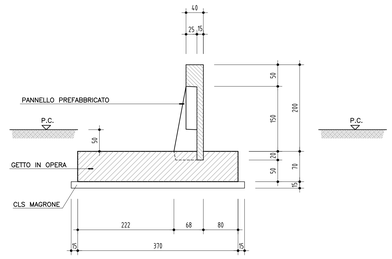

VISTA E–E
Scala 1:25

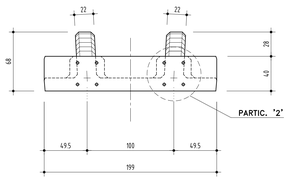

SEZIONE F–F
Scala 1:25

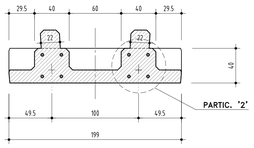

PARTICOLARE '2'
Scala 1:10

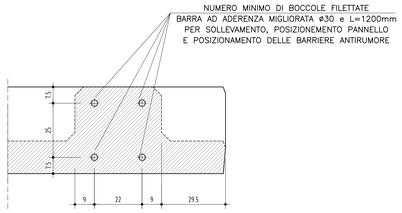

DISEGNI DI RIFERIMENTO

DESCRIZIONE	CODICE

NOTE GENERALI

NOTA: "Riempimento a tergo dei muri

Il riempimento a tergo sarà realizzato su tutto lo spessore di ingombro degli speroni con materiale misto granulare, proveniente da impianto di frantumazione, stabilizzato granulometricamente con fuso definito con prove sperimentali, comunque contenuto nell'intervallo 0–60mm, steso in 2 strati, di spessore finito pari a 25cm ciascuno, preventivamente alla stesa del rilevato.
Detto riempimento dovrà avere le seguenti caratteristiche:
Md'>=400 daN/cm²
Densità >=95% AASHTO Mod.
Le modalità di messa in opera e controllo saranno definite in una specifica procedura operativa che dovrà essere approvata dall' A.S. previo apposito campo prova.
In sostituzione il riempimento potrà essere eseguito con calcestruzzo magro Rck >=15 MPa."

CARATTERISTICHE DEI MATERIALI

Legenda misure :

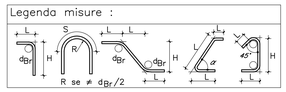

Diametro piegature d_{Br}:

ø Barra	< ø20	d_{Br} = 4ø
ø Barra	ø20 – ø26	d_{Br} = 10ø

Materiali:

CALCESTRUZZO FONDAZIONE	TIPO C2 Rck >=30 MPa classe di lavorabilità S4 classe di esposizione XC2 rapporto A/C <=0.50 tipo di cemento CEM III–V
CALCESTRUZZO ELEVAZIONE PREFABBRICATA	TIPO B1 Rck >=45 MPa classe di lavorabilità S5 classe di esposizione XC4 rapporto A/C <=0.40 tipo di cemento CEM III–V
CALCESTRUZZO MAGRONE	TIPO I Rck >=15 MPa tipo di cemento CEM I–V
SOLLEVAMENTO	Usare chiodi DEHA o HALFEN per posizionamento in verticale
ACCIAIO per C.A. (barre ø≤26)	FeB 44K controllato in stabilimento saldabile
ACCIAIO per C.A. (barre ø>26)	FeB 38K controllato in stabilimento saldabile

Elemento	Copriferro (cm)	ϕ_{max} inerti (mm)
FONDAZIONE	4 (–0 +0.5)	40
ELEVAZIONE	4 (–0 +0.5)	20
MAGRONE	/	25

Nota: Per spessori maggiori di 60 cm il calcestruzzo in opera, in fase di idratazione, non deve subire innalzamenti di temperatura maggiori di 30°C.

COMMITTENTE:

RFI RETE FERROVIARIA ITALIANA
GRUPPO FERROVIE DELLO STATO ITALIANE

ALTA SORVEGLIANZA:

ITALFERR
GRUPPO FERROVIE DELLO STATO ITALIANE

GENERAL CONTRACTOR:

Cepav due

INFRASTRUTTURE FERROVIARIE STRATEGICHE DEFINITE DALLA LEGGE OBIETTIVO N. 443/01

LINEA A.V. /A.C. TORINO - VENEZIA Tratta MILANO - VERONA
Lotto funzionale Brescia-Verona
PROGETTO DEFINITIVO

MURI FERROVIARI
Muri di sottoscarpa cat. 3,4
Carpenteria muro h=2m

IL PROGETTISTA
Saipem spa
Tommaso Tedesco
Dottore in Ingegneria Civile Iscritto all'Albo Ordine degli Ingegneri della Provincia di L'Aquila al n. A1123
Via Cristoforo Colombo 121 Roma (I) Italia
tel. 06 5031 8111 fax 06 5031 8111
CF. 01136120965

IL PROGETTISTA INTEGRATORE
Saipem spa
Tommaso Tedesco
Dottore in Ingegneria Civile Iscritto all'Albo Ordine degli Ingegneri della Provincia di L'Aquila al n. A1123
Via Cristoforo Colombo 121 Roma (I) Italia
tel. 06 5031 8111 fax 06 5031 8111
CF. 01136120965

ALTA SORVEGLIANZA ITALFERR

Verificato	Data	Approvato	Data

COMMESSA	LOTTO	FASE	ENTE	TIPO DOC.	OPERA/DISCIPLINA	PROGR.	REV.	SCALA
IN05	00	D	E2	BZ	OC00B0	013	0	VARIE

PROGETTAZIONE GENERAL CONTRACTOR

Rev.	Data	Descrizione	Redatto	Data	Verificato	Data	Approvato	Data
0	31/03/14	EMISSIONE PER CDS		31/03/14		31/03/14		31/03/14
1								
2								
3								

Autorizzato/Data
Consorzio Cepav due
Project Director
Ing. F. Lombardi
Data:

Saipem S.p.a. COMM. 032121 | Data: 31/03/14 | Doc. N. 30702_03.dwg

Progetto cofinanziato dalla Unione Europea

CUP: F81H91000000008

Scala di plot: 1:1