SEZIONI TRASVERSALI SERIOLA GARZA II (P.K.=83+263)

SEZIONE N° 1
Progressiva: 0.00 m.
Corso d'acqua: SERIOLA GARZA II–PK 83263.28
SCALA: 1:200–1:200

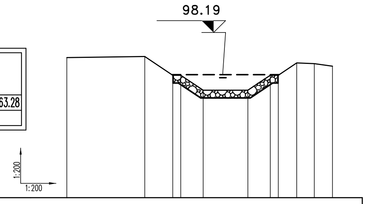

PICCHETTO	1	2	3	4	5	6	7	8	9	10	11
DISTANZE PARZIALI	5.22	1.88	0.34	1.50	3.00	1.50	0.34	1.24	1.18	1.21	
DISTANZE PROGRESSIVE	0.00	5.22	7.10 / 7.43	9.13	12.13	13.63 / 14.17	15.41	16.58	17.76	18.80	
QUOTE TERRENO	99.39	99.46	98.21 / 98.21	97.21	97.21	98.21 / 98.21	99.03	98.99	98.81		
TIPO DI VEGETAZIONE	SEMINATIVO	INCOLTO									

SEZIONE N° 2a
Progressiva: 196.27
Corso d'acqua: SERIOLA GARZA II–PK 83263.28
SCALA: 1:200–1:200

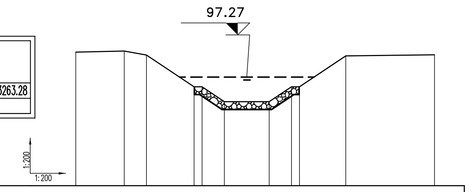

PICCHETTO	1	2	3	4	5	6	7	8	9	10	11
DISTANZE PARZIALI	3.24	1.48	3.19	0.34	1.50	3.00	1.50	0.34	3.10	5.94	
DISTANZE PROGRESSIVE	0.00	3.24	4.73	7.93 / 8.46	9.96	12.96	14.46 / 15.00	18.09	24.03		
QUOTE TERRENO	98.95	99.02	98.75	98.63 / 98.63	95.63	95.63	98.63 / 98.63	98.69	98.77		
TIPO DI VEGETAZIONE	SEMINATIVO	INCOLTO	RIVESTIMENTO IN PIETRAME INTASATO CON MALTA				INCOLTO	SEMINATIVO			

SEZIONE N° 2b
Progressiva: 240.59
Corso d'acqua: SERIOLA GARZA II–PK 83263.28
SCALA: 1:200–1:200

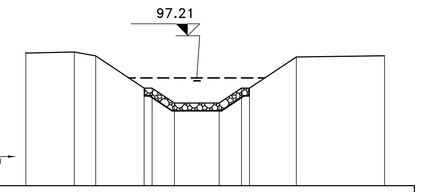

PICCHETTO	1	2	3	4	5	6	9	7	8	9	10
DISTANZE PARZIALI	3.25	1.44	3.24	0.34	1.50	3.00	1.50	0.34	3.13	5.91	
DISTANZE PROGRESSIVE	0.00	3.25	4.69	7.93 / 8.46	9.96	12.96	14.46 / 15.00	18.12	24.03		
QUOTE TERRENO	98.88	98.95	98.70	98.54 / 98.54	95.54	95.54	98.54 / 98.54	98.62	98.70		
TIPO DI VEGETAZIONE	SEMINATIVO	INCOLTO	RIVESTIMENTO IN PIETRAME INTASATO CON MALTA				INCOLTO	SEMINATIVO			

SEZIONE N° 3a
Progressiva: 269.05
Corso d'acqua: SERIOLA GARZA II–PK 83263.28
SCALA: 1:200–1:200

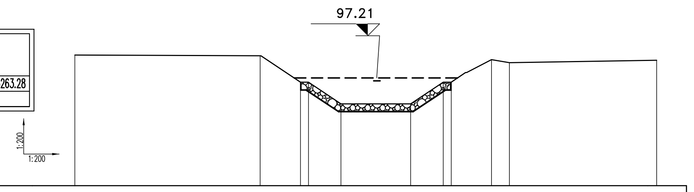

PICCHETTO	1	2	3	4	5	6	7	8	9	10	11	
DISTANZE PARZIALI	12.42	2.70	0.34	2.18	4.67	2.18	0.34	2.70	1.21	9.86		
DISTANZE PROGRESSIVE	0.00	12.42	15.12 / 15.66	17.84	22.51	24.69 / 25.23	27.93	29.14	38.98			
QUOTE TERRENO	98.75	98.70	98.63 / 98.63	95.48	95.48	98.63 / 98.63	98.44	98.24	98.40			
TIPO DI VEGETAZIONE	SEMINATIVO	INCOLTO	RIVESTIMENTO IN PIETRAME INTASATO CON MALTA				INCOLTO	SEMINATIVO				

SEZIONE N° 3b
Progressiva: 318.51
Corso d'acqua: SERIOLA GARZA II–PK 83263.28
SCALA: 1:200–1:200

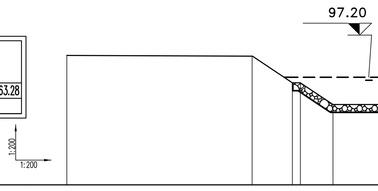

PICCHETTO	1	2	3	4	5	6	7	8	9	10	11	
DISTANZE PARZIALI	12.42	2.70	0.34	2.18	4.67	2.18	0.34	2.70	1.21	9.86		
DISTANZE PROGRESSIVE	0.00	12.42	15.12 / 15.66	17.84	22.51	24.69 / 25.23	27.93	29.14	38.99			
QUOTE TERRENO	98.68	98.63	98.63 / 98.63	95.58	95.58	98.63 / 98.63	98.36	98.16	98.32			
TIPO DI VEGETAZIONE	SEMINATIVO	INCOLTO	RIVESTIMENTO IN PIETRAME INTASATO CON MALTA				INCOLTO	SEMINATIVO				

SEZIONE N° 4
Progressiva: 610.17
Corso d'acqua: SERIOLA GARZA II–PK 83263.28
SCALA: 1:200–1:200

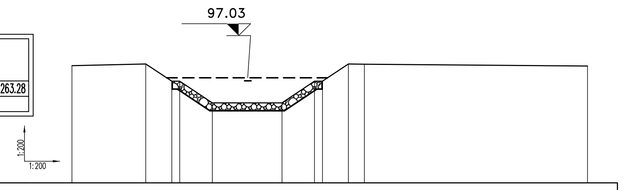

PICCHETTO	1	2	3	4	5	6	7	8	9	10	11	
DISTANZE PARZIALI	4.95	1.74	0.34	2.18	4.67	2.18	0.34	1.74	15	14.95		
DISTANZE PROGRESSIVE	0.00	4.95	6.69 / 7.03	9.40	14.07	16.25 / 16.78	18.52	19.59	34.54			
QUOTE TERRENO	97.86	97.97	98.81 / 98.81	95.36	95.36	98.81 / 98.81	97.96	97.95	97.83			
TIPO DI VEGETAZIONE	SEMINATIVO	RIVESTIMENTO IN PIETRAME INTASATO CON MALTA					SEMINATIVO					

SEZIONE N° 5
Progressiva: 1033.55
Corso d'acqua: SERIOLA GARZA II–PK 83263.28
SCALA: 1:200–1:200

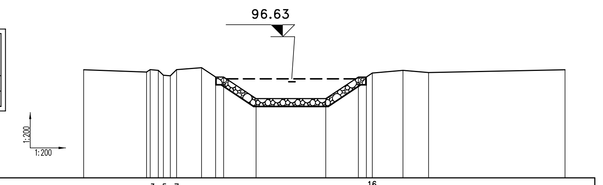

PICCHETTO	1	2	3	4	5	6	7	8	9	10	11	12	13	14	15	16	18	19	20	
DISTANZE PARZIALI	4.21	0.34	0.34	0.34	0.34	0.34	0.34	1.68	0.34	0.34	2.18	4.67	2.18	0.34	0.34	2.06	1.72	9.14		
DISTANZE PROGRESSIVE	0.00	4.21	4.55 / 4.89	5.23 / 5.57	5.91 / 6.25	6.59 / 6.93	7.27 / 8.95	9.29 / 9.63	9.97 / 10.31	11.55	13.73	18.23	20.41 / 20.75	21.09 / 21.43	21.77 / 21.91	23.97	25.69	35.83	52.25	
QUOTE TERRENO	97.24	97.09 / 97.09	97.09 / 97.09	97.09 / 97.09	97.09 / 97.09	97.09 / 97.09	97.09 / 97.09	97.38 / 97.38	97.76 / 97.76	95.31	95.31	95.31	98.25 / 98.25	98.25 / 98.25	98.25 / 98.25	97.20	97.40	93.06	93.24	
TIPO DI VEGETAZIONE	SEMINATIVO	INCOLTO	RIVESTIMENTO IN PIETRAME INTASATO CON MALTA										INCOLTO	SEMINATIVO						

SEZIONE SCATOLARE 9.00x4.00 SOTTO LINEA A.C.. Scala 1:50
IMBOCCO

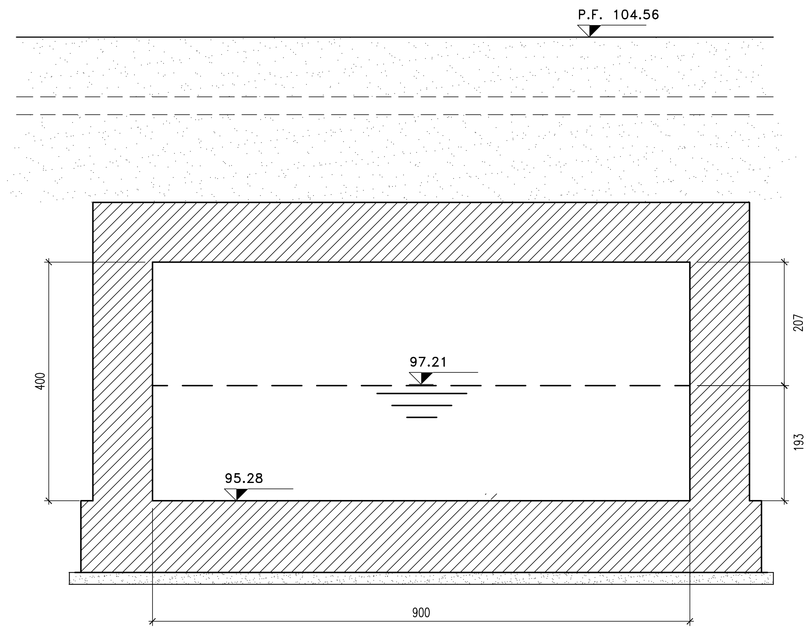

SEZIONE SCATOLARE MANUFATTO IN PROGETTO 6.00x4.00 AUTOSTRADA A.C.P. Scala 1:50
IMBOCCO

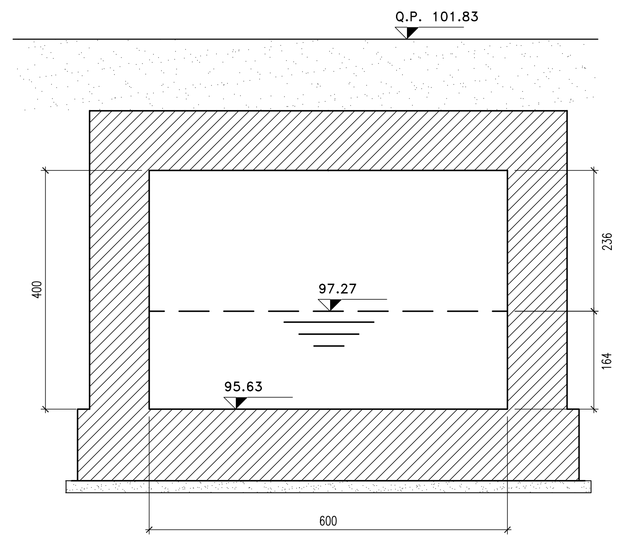

SEZIONE SCATOLARE 9.00x4.00 SOTTO LINEA A.C.. Scala 1:50
SBOCCO

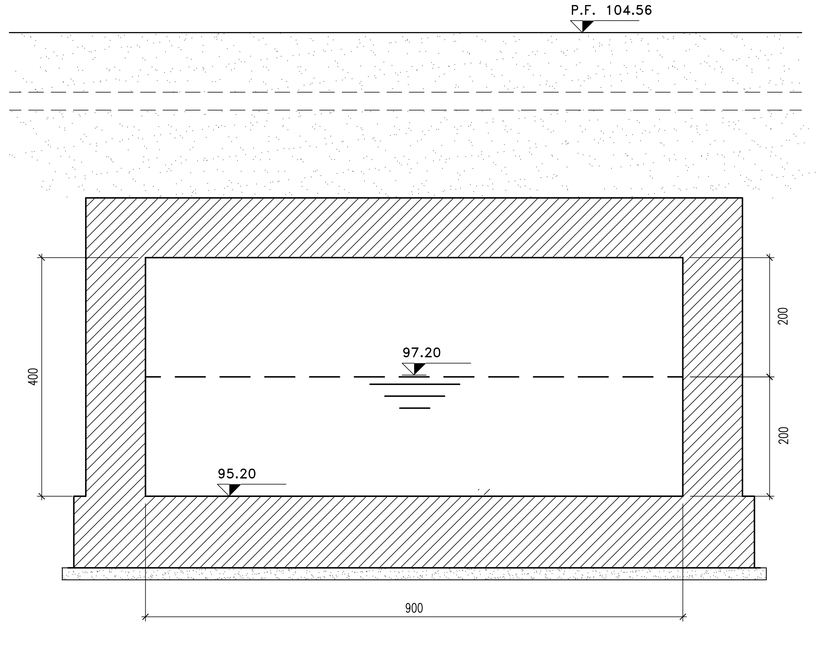

SEZIONE SCATOLARE MANUFATTO IN PROGETTO 6.00x4.00 AUTOSTRADA A.C.P. Scala 1:50
SBOCCO

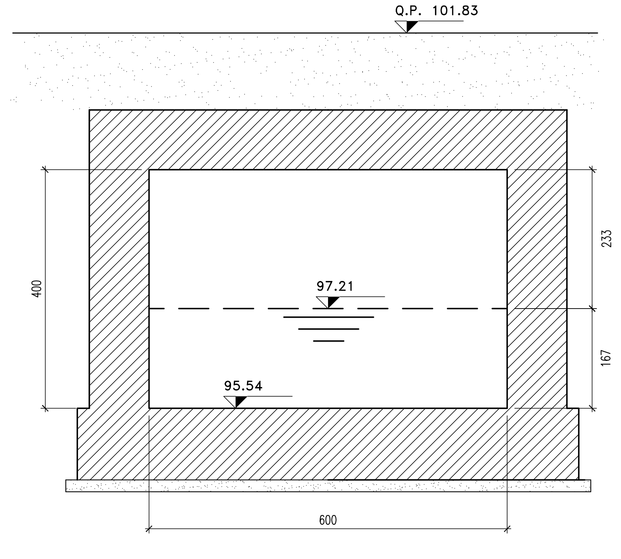

DISEGNI DI RIFERIMENTO

DESCRIZIONE	CODICE
–RELAZIONE IDROLOGICA	–IN05 00 DE2 RG ID 00 01 001
–RELAZIONE IDRAULICA CORSI D'ACQUA MAGGIORI	–IN05 00 DE2 RI ID 00 01 003
–RELAZIONE IDRAULICA OPERE D'ARETE MAGGIORI DA PK. 68+300 A PK 100+000 LINEA AC E IC DI BRESCIA EST	–IN05 00 DE2 RI ID 00 02 014
–ROGGIA SERIOLA GARZA II PK83+263–STATO ATTUALE–PLANIMETRIA E PROFILO	–IN05 00 DE2 LZ ID 00 02 041
–ROGGIA SERIOLA GARZA II PK83+263–STATO ATTUALE–SEZIONI	–IN05 00 DE2 W9 ID 00 02 014
–ROGGIA SERIOLA GARZA II PK83+263–STATO DI PROGETTO–PLANIMETRIA E PROFILO	–IN05 00 DE2 LZ ID 00 02 096
–ROGGIA SERIOLA GARZA II PK83+263–STATO DI PROGETTO–OPERE PROVVISIONALI	–IN05 00 DE2 PZ ID 00 02 016
–PLANIMETRIA SIST. IDRAULICHE DI LINEA TAV.70 DA KM 82+624.970 a km 83+424.970	–IN05 00 DE2 P7 ID 00 02 070

NOTE GENERALI

– Comune: San Zeno NAviglio (BS)

– Consorzio di bonifica: Consorzio Chiese

– Portata transitante: Q =12.00 mc/s

– Portata per Tr=100 anni: Q =10.71 mc/s

– Portata per Tr=200 anni: Q =11.84 mc/s

– I livelli riportati sulle sezioni sono riferiti alla portata Tr =200 anni. Per i livelli corrispondenti alle altre portate si veda la relazione idraulica.

– Le sezioni trasversali Scala 1:200 sono state rilevate in data Marzo 2004

CARATTERISTICHE DEI MATERIALI

COMMITTENTE:

RFI RETE FERROVIARIA ITALIANA
GRUPPO FERROVIE DELLO STATO ITALIANE

ALTA SORVEGLIANZA:

ITALFERR
GRUPPO FERROVIE DELLO STATO ITALIANE

GENERAL CONTRACTOR:

Cepav due

INFRASTRUTTURE FERROVIARIE STRATEGICHE DEFINITE DALLA LEGGE OBIETTIVO N. 443/01

LINEA A.V. /A.C. TORINO - VENEZIA Tratta MILANO - VERONA
Lotto funzionale Brescia-Verona
PROGETTO DEFINITIVO

SERIOLA GARZA II PK 83+263.000 - SISTEMAZIONE IDRAULICA
STATO DI PROGETTO
SEZIONI

IL PROGETTISTA INTEGRATORE
saipem spa
Tommaso Tarantola
Dottore in Ingegneria Civile
Dottore di Ingegneria Civile sezione A settore dell'albo degli Ingegneri della Provincia di Milano n.21804 e Albo degli Ingegneri n.21804 e Albo degli Ingegneri n.21804 sezione A settore C settore D
Tel. 02 52020111 Fax 02.52020309
CF. e P.IVA 00825790157

ORDINE DEGLI INGEGNERI DELLA PROVINCIA DI MILANO
ING. MASSIMO COCCATO
N° 24611
SEZIONE A - SETTORE A - B - C - D

ALTA SORVEGLIANZA ITALFERR

Verificato	Data	Approvato	Data

COMMESSA	LOTTO	FASE	ENTE	TIPO DOC.	OPERA/DISCIPLINA	PROGR.	REV.	SCALA
IN05	00	D	E2	W9	ID0002	035	1	VARIE

PROGETTAZIONE GENERAL CONTRACTOR

Rev.	Data	Descrizione	Redatto	Data	Verificato	Data	Approvato	Data
0	31/03/14	EMISSIONE PER CDS	M.T.	31/03/14	DI NARDO	31/03/14	LAZZARI	31/03/14
1	01/07/14	REVISIONE PER CDS	COCCATO	01/07/14	DI NARDO	01/07/14	LAZZARI	01/07/14
2								
3								

Autorizzato/Data
Consorzio Cepav due
Project Director
(Ing. F. Lombardi)
Data:

Salpem S.p.a. COMM. 032121 | Data: 01/07/14 | Doc. N. IN0500DE2W9ID00020351

Progetto cofinanziato dalla Unione Europea

CUP: F81H91000000008

1:1