ROGGIA BROGAGNA (PK 118+491.48) – SEZIONI TRASVERSALI SCALA 1:200 / 1:200

SEZIONE N° 1	
Progressiva: 0,00 m.	
Corso d'acqua: Roggia Brogagna	
SCALA: 1:200–1:200	
Coord. RETTILINEE	
A	3509637,975 / 6497422,332
B	3509744,242 / 6497358,222

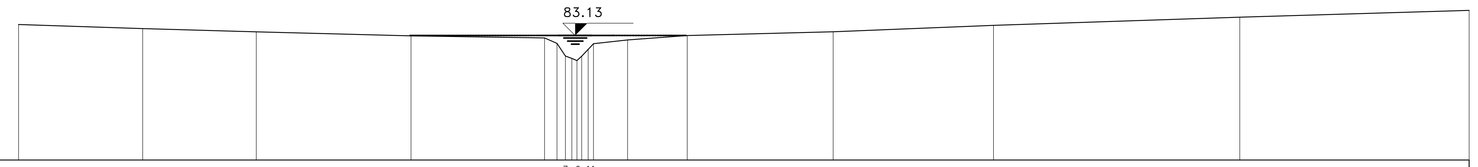

Q.rif.: 75,00

PICCHETTO	1	2	3	4	5	6	7	8	9	10	11	12	13	14	15	16	17
DISTANZE PARZIALI		8,11	7,42	10,10	8,72	0,08	0,08	0,04	0,04	2,23	3,89	9,53	10,47	16,08		
DISTANZE PROGRESSIVE	0,00	8,11	15,53	25,63	34,35	34,43	34,51	34,55	34,59	36,77	40,67	50,20	60,67	76,75		
QUOTE TERRENO	83,85	83,58	83,37	83,11	82,97	82,95	82,93	82,92	82,91	82,84	83,13	83,38	83,79	84,32		
TIPO DI VEGETAZIONE		VIGNETO		SEMINATIVO			INCOLTO								VIGNETO	

SEZIONE N° 2	
Progressiva: 295,49 m.	
Corso d'acqua: Roggia Brogagna	
SCALA: 1:200–1:200	
Coord. RETTILINEE	
A	3509746,457 / 6497680,116
B	3509831,394 / 6497649,745

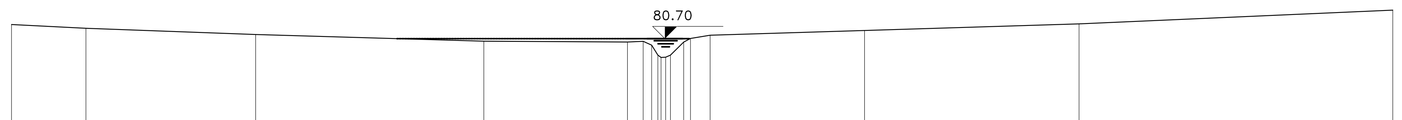

Q.rif.: 75,00

PICCHETTO	1	2	3	4	5	6	7	8	9	10	11	12	13	14	15	16	17
DISTANZE PARZIALI		4,86	11,09	14,90	9,38	0,08	0,08	0,04	0,04	1,28	10,08	14,01	20,49			
DISTANZE PROGRESSIVE	0,00	4,86	15,94	30,85	40,22	40,30	40,38	40,42	40,46	41,74	51,82	65,83	86,32			
QUOTE TERRENO	81,62	81,38	80,97	80,53	80,48	80,53	80,57	80,59	80,61	80,63	81,23	81,67	82,56			
TIPO DI VEGETAZIONE		PRATO				INCOLTO					SEMINATIVO					

SEZIONE N° 3	
Progressiva: 448,40 m.	
Corso d'acqua: Roggia Brogagna	
SCALA: 1:200–1:200	
Coord. RETTILINEE	
A	3509764,054 / 6497809,357
B	3509891,914 / 6497807,141

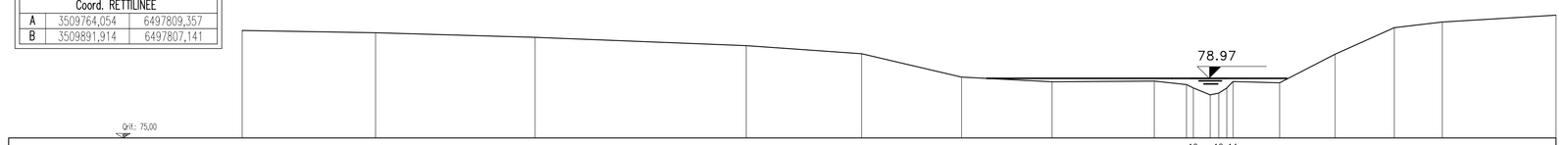

Q.rif.: 75,00

PICCHETTO	1	2	3	4	5	6	7	8	9	10	11	12	13	14	15	16	17	18	19
44,36 DISTANZE PARZIALI		8,88	10,62	14,06	7,68	6,65	6,03	6,81	2,14	0,08	0,08	0,07	0,04	3,10	3,69	3,95	3,19	7,57	
DISTANZE PROGRESSIVE	0,00	8,88	19,51	33,57	41,25	47,90	53,93	60,74	62,88	62,96	63,04	63,11	63,15	66,25	69,94	73,89	77,08	84,65	89,49
QUOTE TERRENO	82,16	82,01	81,71	81,15	80,61	79,06	78,74	78,79	78,55	78,57	77,97	78,43	78,74	78,68	80,58	82,35	82,73	82,16	81,49
TIPO DI VEGETAZIONE		VIGNETO			SEMINATIVO								BOSCO						

SEZIONE N° 3a	
Progr. 584,09	
Corso d'acqua: Roggia Brogagna	
SCALA: 1:200/1:200	

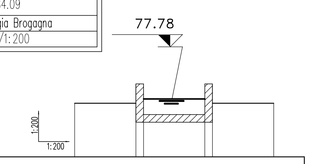

Q.rif.: 74,00

PICCHETTO	1	2	3	4	5	6
DISTANZE PARZIALI	4.00	0.50	4.00	0.50	4.00	
DISTANZE PROGRESSIVE	0.00	4.00 4.50	8.50 9.00	13.00		
QUOTE TERRENO	78.78	78.78 75.78	75.78 75.78	78.78		
TIPO DI VEGETAZIONE						

SEZIONE N° 3b	
Progr. 589,09	
Corso d'acqua: Roggia Brogagna	
SCALA: 1:200/1:200	

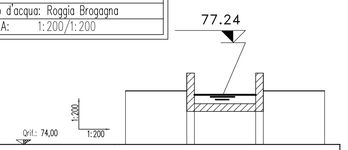

Q.rif.: 74,00

PICCHETTO	1	2	3	4	5	6
DISTANZE PARZIALI	4.00	0.50	4.00	0.50	4.00	
DISTANZE PROGRESSIVE	0.00	4.00 4.50	8.50 9.00	13.00		
QUOTE TERRENO	78.66	78.66 76.66	76.66 76.66	78.66		
TIPO DI VEGETAZIONE						

SEZIONE N° 3c	
Progr. 618,24	
Corso d'acqua: Roggia Brogagna	
SCALA: 1:200/1:200	

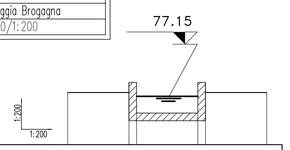

Q.rif.: 74,00

PICCHETTO	1	2	3	4	5	6
DISTANZE PARZIALI	4.00	0.50	4.00	0.50	4.00	
DISTANZE PROGRESSIVE	0.00	4.00 4.50	8.50 9.00	13.00		
QUOTE TERRENO	78.06	78.06 76.06	76.06 76.06	78.06		
TIPO DI VEGETAZIONE						

SEZIONE N° 4a	
Progr. 655,29	
Corso d'acqua: Roggia Brogagna	
SCALA: 1:200/1:200	

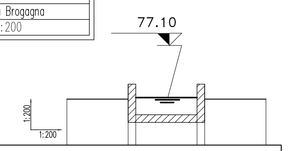

Q.rif.: 74,00

PICCHETTO	1	2	3	4	5	6
DISTANZE PARZIALI	4.00	0.50	4.00	0.50	4.00	
DISTANZE PROGRESSIVE	0.00	4.00 4.50	8.50 9.00	13.00		
QUOTE TERRENO	77.98	77.98 75.98	75.98 75.98	77.98		
TIPO DI VEGETAZIONE						

SEZIONE N° 4b	
Progr. 667,18	
Corso d'acqua: Roggia Brogagna	
SCALA: 1:200/1:200	

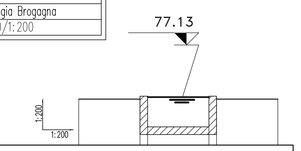

Q.rif.: 74,00

PICCHETTO	1	2	3	4	5	6
DISTANZE PARZIALI	4.00	0.50	4.00	0.50	4.00	
DISTANZE PROGRESSIVE	0.00	4.00 4.50	8.50 9.00	13.00		
QUOTE TERRENO	77.79	77.79 75.79	75.79 75.79	77.79		
TIPO DI VEGETAZIONE						

SEZIONE N° 5	
Progressiva: 765,91 m.	
Corso d'acqua: Roggia Brogagna	
SCALA: 1:200–1:200	
Coord. RETTILINEE	
A	3509808,517 / 6498119,719
B	3509914,001 / 6498104,828

Q.rif.: 68,00

PICCHETTO	1	2	3	4	5	6	7	8	9	10	11	12	13	14	15	16	
DISTANZE PARZIALI		10,45	14,63	19,18	14,65	0,14	1,33	1,47	0,10	0,08	0,08	0,07	4,23	7,92	12,11		
DISTANZE PROGRESSIVE	0,00	10,45	25,08	44,26	58,91	59,05	60,38	61,85	62,46	62,54	62,62	62,69	65,78	70,01	77,93	90,03	
QUOTE TERRENO	76,70	76,61	76,29	75,56	74,95	75,04	74,65	73,54	73,32	73,39	74,19	74,63	74,63	74,69	74,89	74,98	
TIPO DI VEGETAZIONE		SEMINATIVO				INCOLTO								SEMINATIVO			

SEZIONE SCATOLARE 4.00x3.00 SOTTO LINEA A.C.. Scala 1:50
IMBOCCO

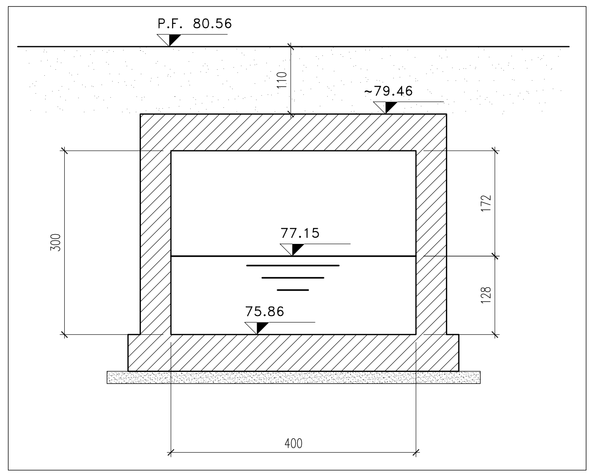

SEZIONE SCATOLARE 4.00x3.00 SOTTO LINEA A.C.. Scala 1:50
SBOCCO

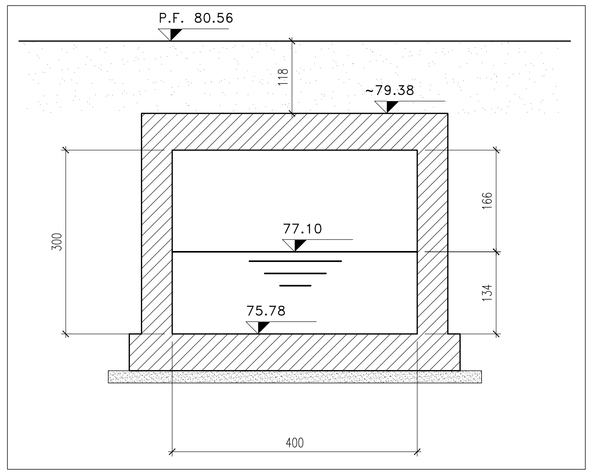

PROSPETTO OPERA 3

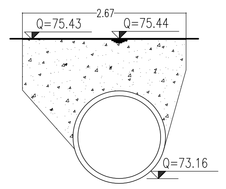

TUBO DN1350 CEMENTO
L= 6.86 mt.

PROSPETTO OPERA 2

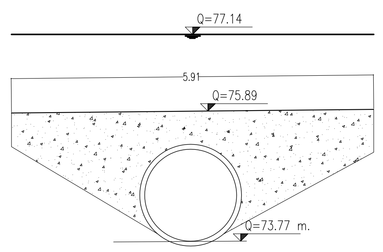

TUBO DN1500 CEMENTO L= 49.73 mt.

DISEGNI DI RIFERIMENTO

DESCRIZIONE	CODICE
– RELAZIONE IDROLOGICA	–IN05 00 DE2 RG ID 00 01 001
– RELAZIONE IDRAULICA CORSI D'ACQUA MAGGIORI	–IN05 00 DE2 RI ID 00 01 003
– RELAZIONE IDRAULICA OPERE D'ARTE MAGGIORI DA PK 100+000 A PK 140+778	–IN05 00 DE2 RI ID 00 02 015
– NAVIGLIO INFERIORE P.K. 84+851,000–STATO ATTUALE–PLANIMETRIA E PROFILO	–IN05 00 DE2 LZ ID 00 02 047
– NAVIGLIO INFERIORE P.K. 84+851,000–STATO ATTUALE–SEZIONI	–IN05 00 DE2 W9 ID 00 02 017
– NAVIGLIO INFERIORE P.K. 84+851,000–STATO DI PROGETTO–PLANIMETRIA E PROFILO	–IN05 00 DE2 LZ ID 00 02 103
– NAVIGLIO INFERIORE P.K. 84+851,000–STATO DI PROGETTO–SEZIONI	–IN05 00 DE2 W9 ID 00 02 038
– PLANIMETRIA SIST. IDRAULICHE DI LINEA TAV.114 DA KM 117+824.970 A KM 118+624.970	–IN05 00 DE2 P7 ID 00 02 114

NOTE GENERALI

– Comune: Pozzolengo (BS)

– Consorzio di bonifica:: Consorzio Veronese

– Portata transitante: Q =1.50 mc/s

– Portata per Tr=100 anni Q =5.13 mc/s

– Portata per Tr=200 anni: 5.52 mc/s

– I livelli riportati sulle sezioni sono riferiti alla portata Q(Tr=200 anni). Per i livelli corrispondenti alle altre portate si veda la relazione idraulica.

– Le sezioni trasversali Scala 1:200 sono state rilevate in data Marzo 2004

– Le sezioni contrassegnate con una lettera sono ricavate dalla cartografia

CARATTERISTICHE DEI MATERIALI

COMMITTENTE:

RFI RETE FERROVIARIA ITALIANA
GRUPPO FERROVIE DELLO STATO ITALIANE

ALTA SORVEGLIANZA:

ITALFERR
GRUPPO FERROVIE DELLO STATO ITALIANE

GENERAL CONTRACTOR:

Cepav due

INFRASTRUTTURE FERROVIARIE STRATEGICHE DEFINITE DALLA LEGGE OBIETTIVO N. 443/01

LINEA A.V. /A.C. TORINO - VENEZIA Tratta MILANO - VERONA
Lotto funzionale Brescia-Verona
PROGETTO DEFINITIVO

ROGGIA BROGAGNA PK 118+491.000 - SISTEMAZIONE IDRAULICA
STATO DI PROGETTO
SEZIONI

IL PROGETTISTA INTEGRATORE
salpem spa
Tomasi Massimo
Dottore in Ingegneria Civile Sezione A Settore a) Ordine degli Ingegneri della Provincia di Ancona n. 1000
ed abilitato a firmare progetti in base alla legge 5/11/1971 n. 1086
Tel. 071 2804411 Fax 071 2804418
CF. MTOMSM61M05F157Q

ALTA SORVEGLIANZA ITALFERR

Verificato	Data	Approvato	Data

COMMESSA	LOTTO	FASE	ENTE	TIPO DOC.	OPERA/DISCIPLINA	PROGR.	REV.	SCALA
IN05	00	D	E2	W9	ID0002	038	1	VARIE

PROGETTAZIONE GENERAL CONTRACTOR — Autorizzato/Data

Rev.	Data	Descrizione	Redatto	Data	Verificato	Data	Approvato	Data
0	31/03/14	EMISSIONE PER CDS	M.T.	31/03/14	DI NARDO	31/03/14	LAZZARI	31/03/14
1	01/07/14	REVISIONE PER CDS	COCCATO	01/07/14	DI NARDO	01/07/14	LAZZARI	01/07/14
2								
3								

Consorzio Cepav due
Project Director
(Ing. F. Lombardi)
Data:

Salpem S.p.a. COMM. 032121 | Data: 01/07/14 | Doc.N. IN0500DE2W9ID00020381

Progetto cofinanziato dalla Unione Europea

CUP: F81H91000000008

Scala di plot: 1:1