SEZIONE TIPO IN RILEVATO (H < 1.50 m) 1.50

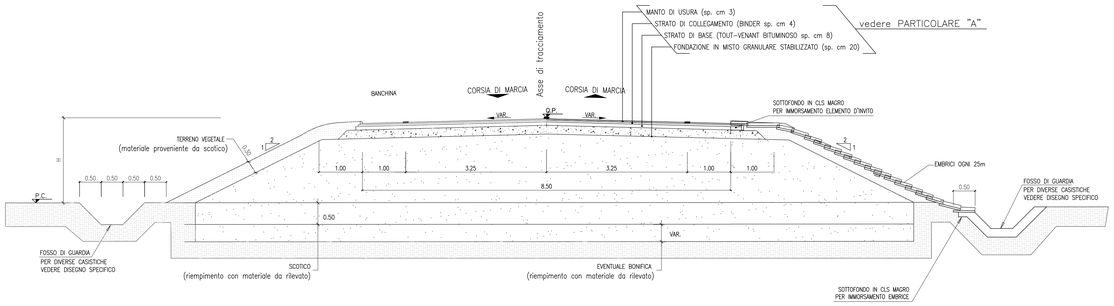

SEZIONE TIPO IN TRINCEA 1:50

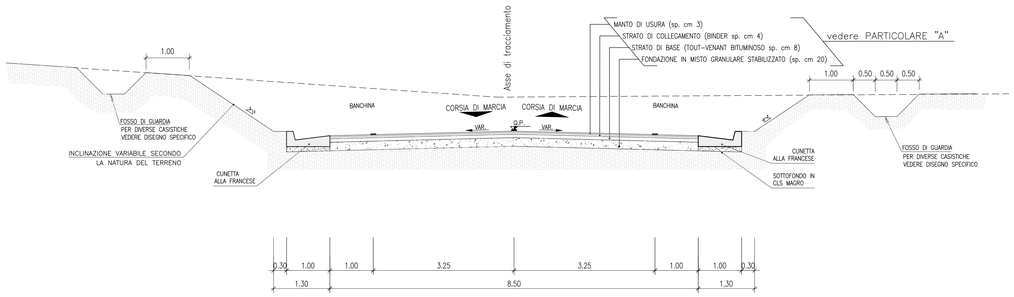

PARTICOLARE "A": PAVIMENTAZIONE 1:10

(le dimensioni sono espresse in cm)

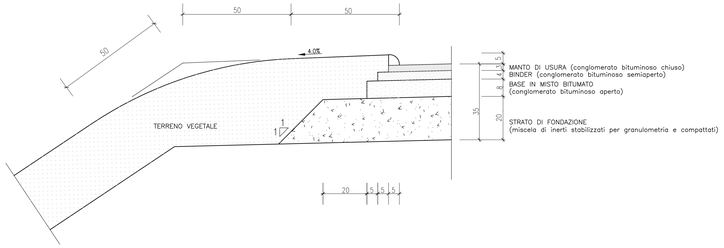

CUNETTA ALLA FRANCESE 1:20

(le dimensioni sono espresse in cm)

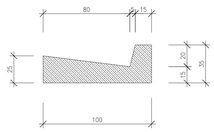

SEZIONE TIPO SCATOLARE 1:50

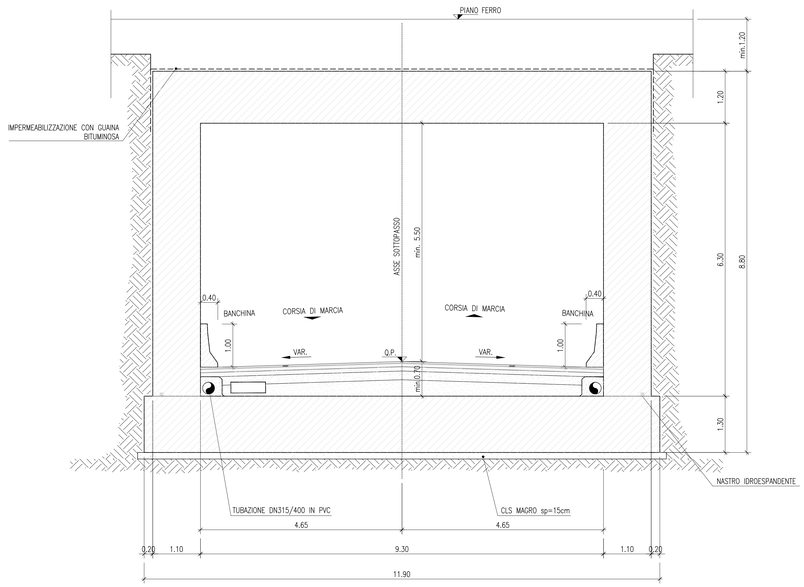

SEZIONE TIPO CON MURI AD "U"
H MURI<9.00m 1:50

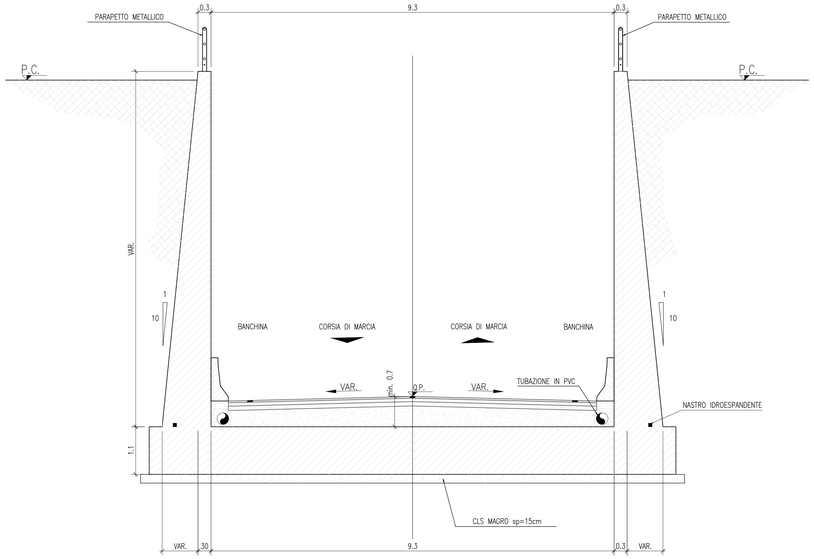

SEZIONE TIPO CON MURI AD "L"
H 3.00m<MURI<5.00m 1:50

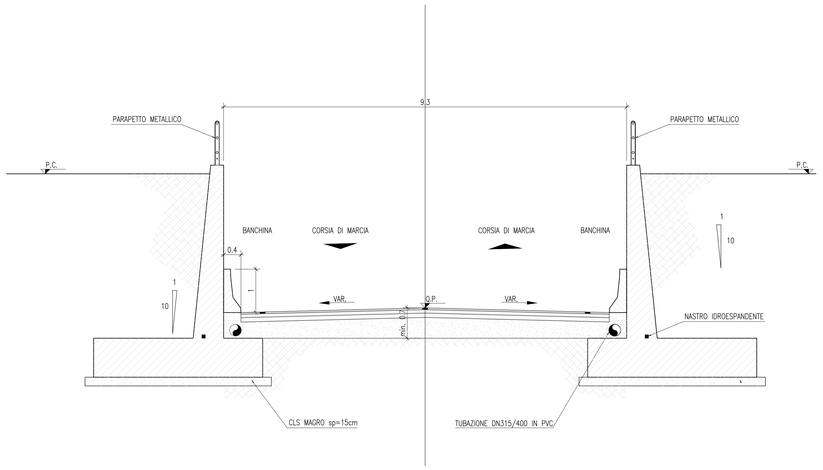

DISEGNI DI RIFERIMENTO

DESCRIZIONE	CODICE
RELAZIONE GENERALE DI PROGETTO	A202000E2RGIT7700001
PLANIMETRIA DI PROGETTO	A202000E2P7SL7700001
PROFILO LONGITUDINALE	A202000E2F7SL7700001
SEZIONI TRASVERSALI – TAV.1	A202000E2W9IT7700001
SEZIONI TRASVERSALI – TAV.2	A202000E2W9IT7700002
SEZIONI TIPO	A202000E2WZIT7700001
MANUFATTO SCATOLARE – PIANTA PROSPETTO E SEZIONI	A202000E2BZSL7700001
MURI ANDATORI – PROFILO	A202000E2FAIT7700001
MURI ANDATORI – SEZIONI TIPO CARPENTERIA	A202000E2BZIT7700001
PLANIMETRIA MANUFATTI IN C.A.	A202000E2BASL7700001
RELAZIONE DI CALCOLO STRUTTURE IN C.A.	A202000E2CLSL7700001
VASCA DI SOLLEVAMENTO E RACCOLTA ACQUE	A202000E2PZSL7700001
OPERE PROVVISIONALI	A202000E2PAIT7700001
VIABILITA' DI CUCITURA – PLANIMETRIA E SEZIONI TIPO	A202000E2PZIT7700001
DRENAGGI ACQUE DI PIATTAFORMA	A202000E2PZIT7700002
IMPIANTI D'ILLUMINAZIONE, SOLLEVAMENTO E AFFINI	A202000E2PZSL7700001
PLANIMETRIA STATO DI FATTO	A202000E2P7SL7700002
ELABORATI DI LINEA	
PLANIMETRIA LINEA AC DA KM 87+424.970 A KM 88+224.970	A202000E2P7IF0001076
PLAN. SIST. IDR. – KM 87+424.970 – KM 88+224.970	A202000E2P7ID0002076
PROFILO LONGITUDINALE LINEA AC DAL KM 87+600.000 AL KM 88+500.000	A202000E2F7IF0001067
SEZIONI TRASVERSALI LINEA AC DA KM 87+600.000 A KM 87+850.000 IL CODICE COMMESSA "A202" E' STATO SOSTITUITO CON "IN05"	A202000E2W9IF0001112

NOTE GENERALI

- Q.P. = QUOTA DI PROGETTO STRADALE
- TUTTE LE MISURE SONO ESPRESSE IN METRI, SALVO OVE DIVERSAMENTE INDICATO
- PER LE DIMENSIONI DEI MURI AD "L" FARE RIFERIMENTO ALL'ELABORATO A202-00-D-E2-BB-0C00-A-0-003

CARATTERISTICHE DEI MATERIALI

RFI RETE FERROVIARIA ITALIANA
GRUPPO FERROVIE DELLO STATO ITALIANE

ALTA SORVEGLIANZA: ITALFERR GRUPPO FERROVIE DELLO STATO ITALIANE

GENERAL CONTRACTOR: Cepav due

INFRASTRUTTURE FERROVIARIE STRATEGICHE DEFINITE DALLA LEGGE OBIETTIVO N. 443/01

LINEA A.V. /A.C. TORINO - VENEZIA Tratta MILANO - VERONA
Lotto funzionale Brescia-Verona
PROGETTO DEFINITIVO

LINEA A.C. MILANO-VERONA
SOTTOVIA ALLA PROG. 87+611 LINEA A.C.
SEZIONI TIPO

IL PROGETTISTA: saipem spa Tyrrhenian Branch — Dottore in Ingegneria Civile Iscritto all'Albo degli Ingegneri della Provincia di Milano al n. 21845 — Dottore in Ingegneria Civile iscritto all'Albo degli Ingegneri della Provincia di Latina al n. A-1180 — Tel. 02 520371 — CF. e P.IVA 00825790157

IL PROGETTISTA INTEGRATORE: saipem spa Tyrrhenian Branch — Dottore in Ingegneria Civile Iscritto all'Albo degli Ingegneri della Provincia di Milano al n. 21845 — Dottore in Ingegneria Civile iscritto all'Albo degli Ingegneri della Provincia di Latina al n. A-1180 — Tel. 02 520371 — CF. e P.IVA 00825790157

ALTA SORVEGLIANZA: ITALFERR

Verificato	Data	Approvato	Data

COMMESSA	LOTTO	FASE	ENTE	TIPO DOC.	OPERA/DISCIPLINA	PROGR.	REV.	SCALA
IN05	00	D	E2	WZ	SL7700	001	1	1:50

PROGETTAZIONE GENERAL CONTRACTOR — Autorizzato/Data

Rev.	Data	Descrizione	Redatto	Data	Verificato	Data	Approvato	Data
0	31/03/14	EMISSIONE PER CDS	M.T.	31/03/14	DI NARDO	31/03/14	LAZZARI	31/03/14
1	01/07/14	REVISIONE PER CDS	M.T.	01/07/14	DI NARDO	01/07/14	LAZZARI	01/07/14

Consorzio Cepav due — Project Director Ing. F. Lagbardi — Data: ____

Saipem S.p.a. COMM. 032121 — Data: 01/07/14 — Doc.N. IN0500DE2WZSL7700001 1

Progetto cofinanziato dalla Unione Europea

CUP: F81H91000000008

Scala di plot: 1:1