## SEZIONE A–A 1:5

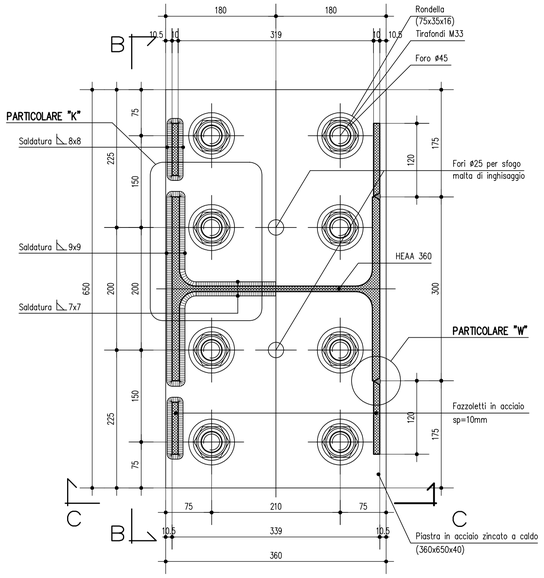


## SEZIONE C–C 1:5

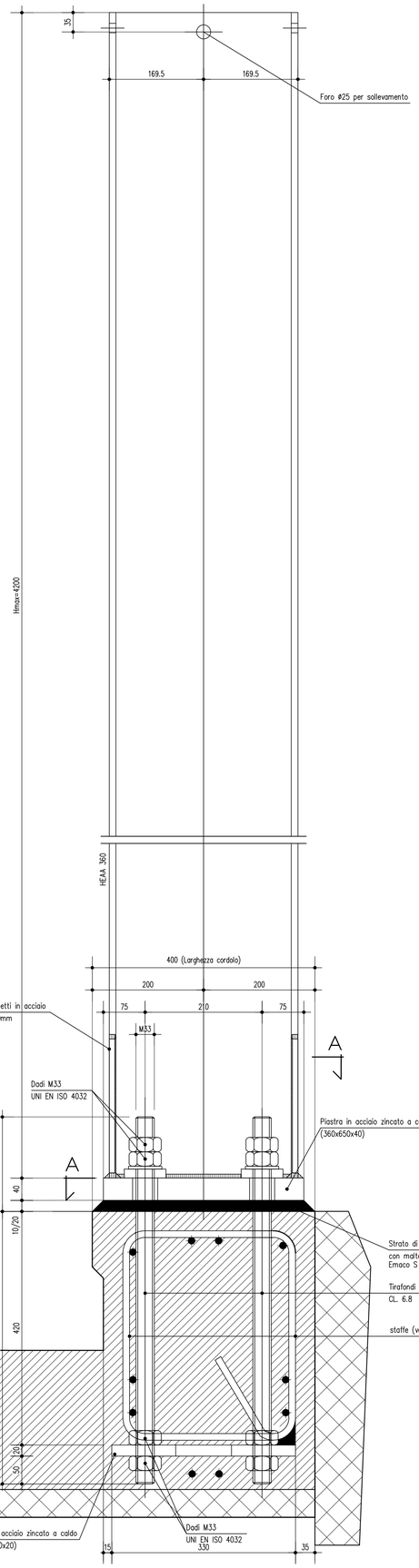


## PARTICOLARE "K" 1:2

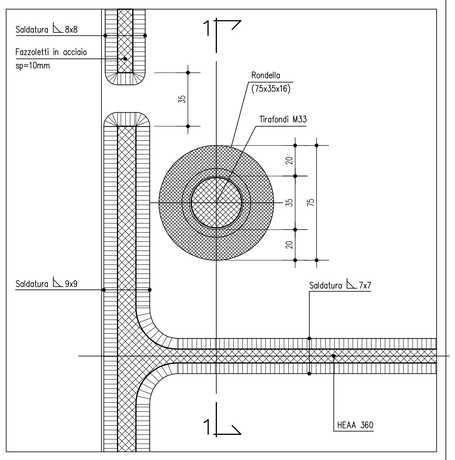


## SEZIONE 1–1 1:2

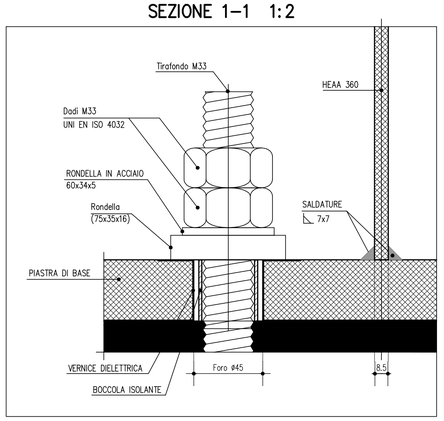


## SEZIONE B–B 1:5

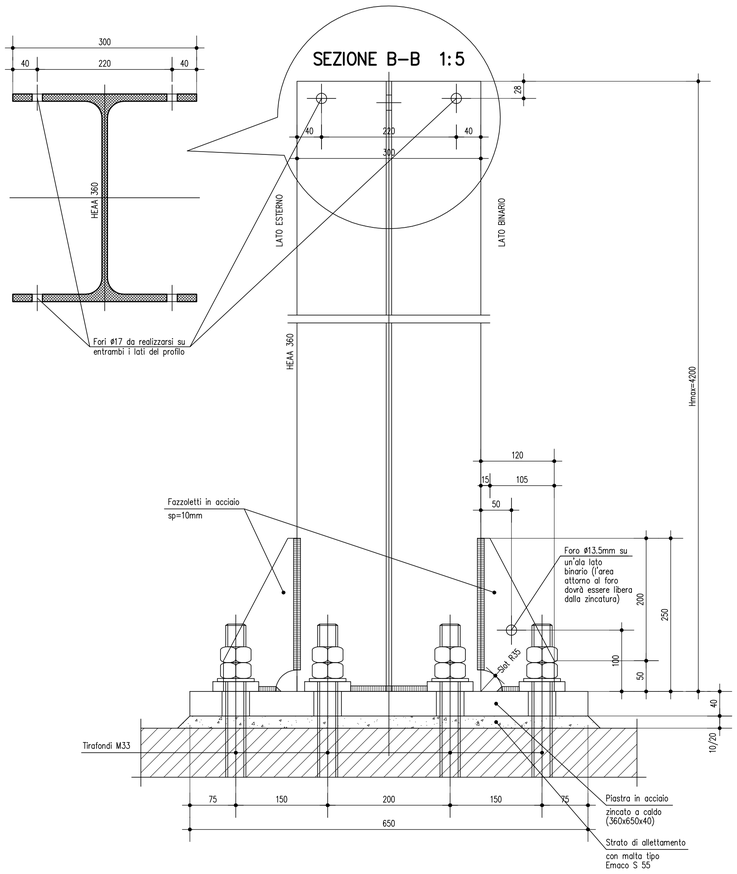


## PARTICOLARE "W" 1:2

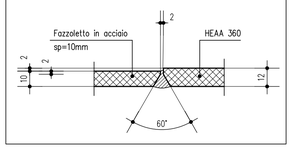


## PIANTA PIASTRA INFERIORE 1:5

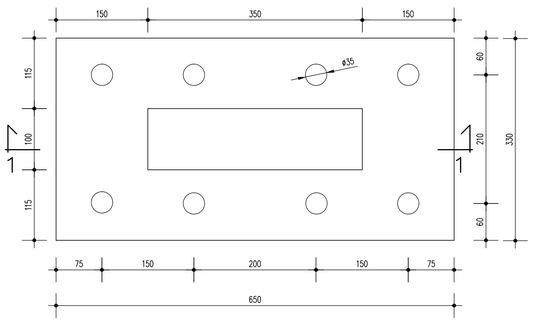


## SEZIONE 1:1 1:5

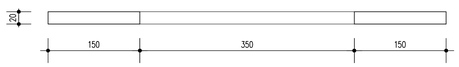

NOTA: IL GETTO DI CORDOLO E SOLETTA DEVE ESSERE MONOLITICO (ALTRIMENTI LE STAFFE DEL CORDOLO DOVRANNO ESSERE DIMENSIONATE IN MANIERA TALE DA CUCIRE I DUE GETTI)

## DISEGNI DI RIFERIMENTO

| DESCRIZIONE | CODICE |
|---|---|
| TIPOLOGICO BARRIERE ANTIRUMORE<br>APPLICAZIONE SU VIADOTTO (V=300km/h)<br>VERIFICHE STATICHE, DINAMICHE ED A FATICA | IN05 00 D E2 CL IM0006 010 |
| TIPOLOGICO BARRIERE ANTIRUMORE<br>APPLICAZIONE SU VIADOTTO (V=300km/h)<br>TIPOLOGIE, CARATTERISTICHE DEI MATERIALI E NOTE GENERALI | IN05 00 D E2 BX IM0006 016 |

COMMITTENTE:

RFI RETE FERROVIARIA ITALIANA
GRUPPO FERROVIE DELLO STATO ITALIANE

ALTA SORVEGLIANZA:

ITALFERR
GRUPPO FERROVIE DELLO STATO ITALIANE

GENERAL CONTRACTOR:

Cepav due

INFRASTRUTTURE FERROVIARIE STRATEGICHE DEFINITE DALLA LEGGE OBIETTIVO N. 443/01

LINEA A.V. /A.C. TORINO - VENEZIA Tratta MILANO - VERONA
Lotto funzionale Brescia-Verona
PROGETTO DEFINITIVO

TIPOLOGICO BARRIERE ANTIRUMORE
APPLICAZIONE SU VIADOTTO (V=300km/h)
H=4.20m - CARPENTERIA IN ELEVAZIONE E DETTAGLI

IL PROGETTISTA
saipem spa
Tommaso Taranta
Dottore in Ingegneria Civile Iscritto all'albo degli Ingegneri della Provincia di Milano al n. A24847 Sez. A Settori a) civile e ambientale b) industriale c) dell'informazione
Tel. 02 52028500 Fax 02 52028505
CF. e P.IVA 00825790157

IL PROGETTISTA INTEGRATORE
saipem spa
Tommaso Taranta
Dottore in Ingegneria Civile Iscritto all'albo degli Ingegneri della Provincia di Milano al n. A24847 Sez. A Settori a) civile e ambientale b) industriale c) dell'informazione
Tel. 02 52028500 Fax 02 52028505
CF. e P.IVA 00825790157

ALTA SORVEGLIANZA ITALFERR

| Verificato | Data | Approvato | Data |
|---|---|---|---|
| | | | |

| COMMESSA | LOTTO | FASE | ENTE | TIPO DOC. | OPERA/DISCIPLINA | PROGR. | REV. | SCALA |
|---|---|---|---|---|---|---|---|---|
| IN05 | 00 | D | E2 | BX | IM0006 | 017 | 0 | VARIE |

PROGETTAZIONE GENERAL CONTRACTOR — Autorizzato/Data

| Rev. | Data | Descrizione | Redatto | Data | Verificato | Data | Approvato | Data |
|---|---|---|---|---|---|---|---|---|
| 0 | 31/03/14 | EMISSIONE PER CDS | | 31/03/14 | | 31/03/14 | | 31/03/14 |
| 1 | | | | | | | | |
| 2 | | | | | | | | |
| 3 | | | | | | | | |

Consorzio Cepav due
Project Director
Ing. F. Lombardi
Data:

Saipem S.p.a. COMM. 032121 | Data: 31/03/14 | Doc.N. 60019_00.dwg

Progetto cofinanziato dalla Unione Europea

CUP: F81H91000000008

Scala di plot: 1:1