Sezione Tipo Rampa 1 tra Pk19 e Pk20

Scala 1:50

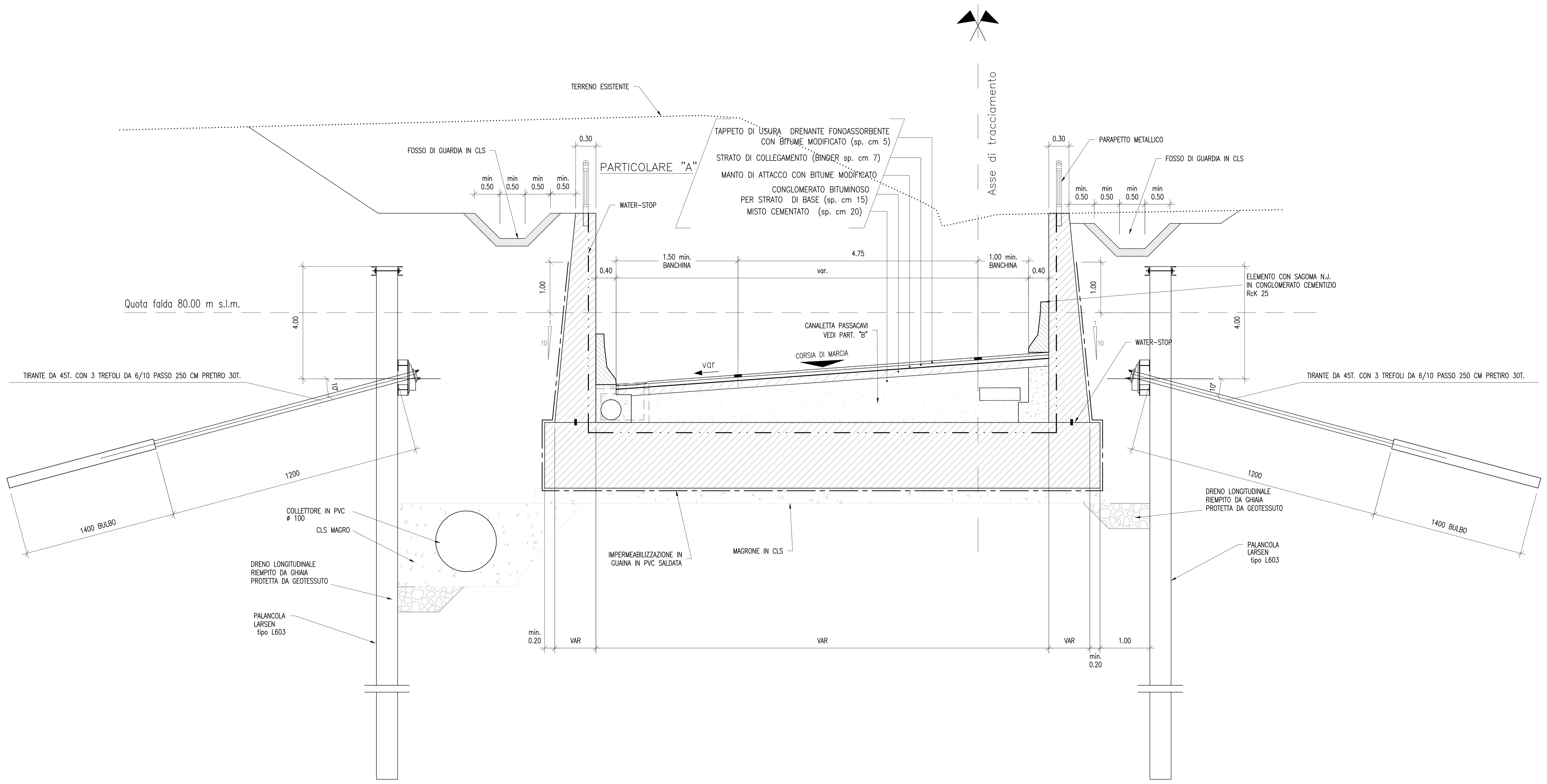

Sezione Tipo Rampa 2 tra Pk17 e Pk19

Scala 1:50

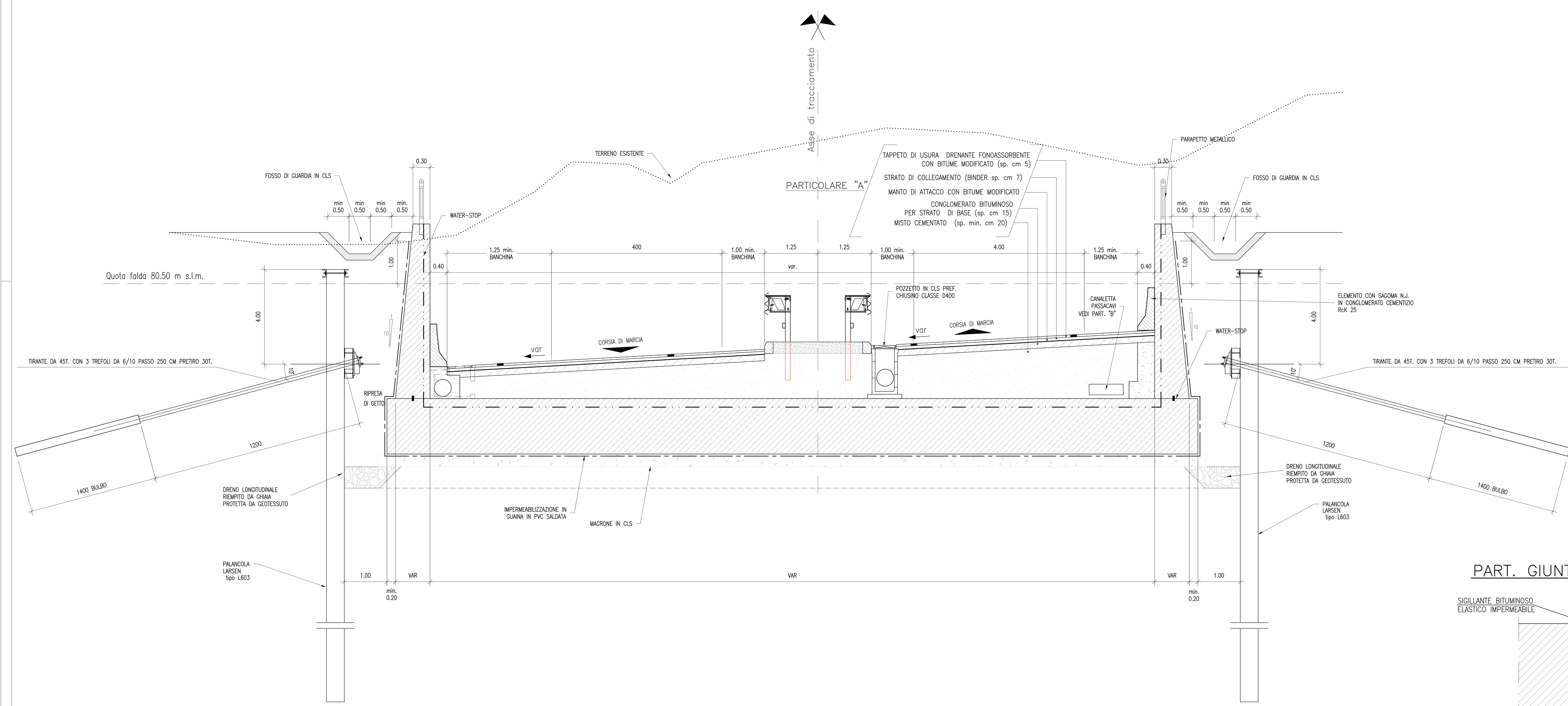

PARTICOLARE PARAPETTO

SCALA 1:10

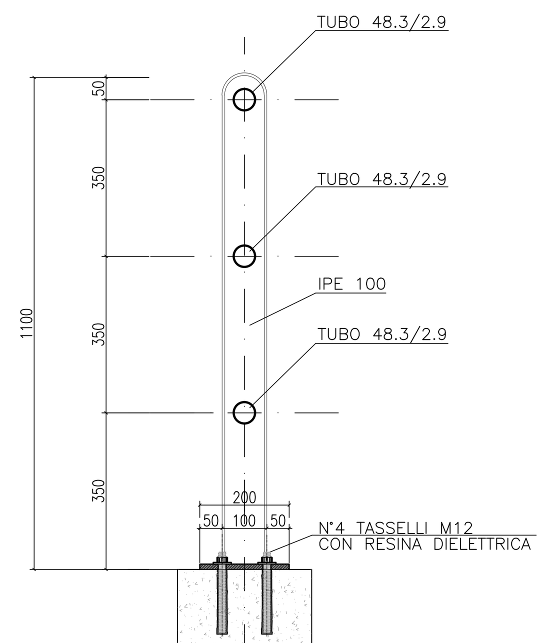

PART. IMPERMEABILIZZAZIONE SOLETTA DI FONDAZIONE

SEZIONE TRASVERSALE

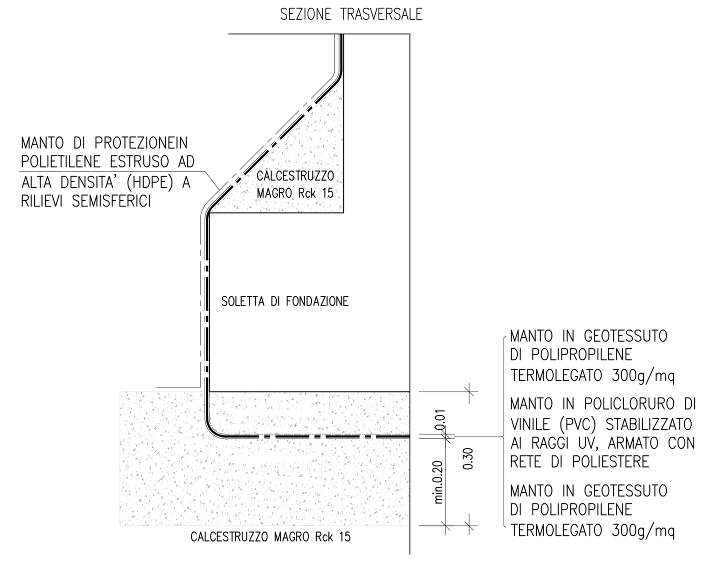

PARTICOLARE "A"

SCALA 1:10

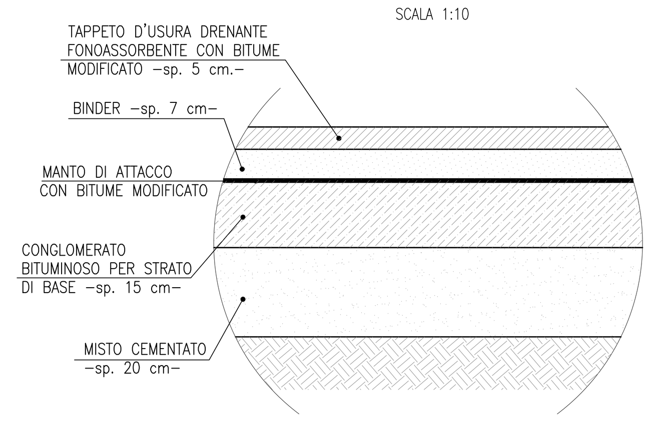

PARTICOLARE "B"

SCALA 1:10

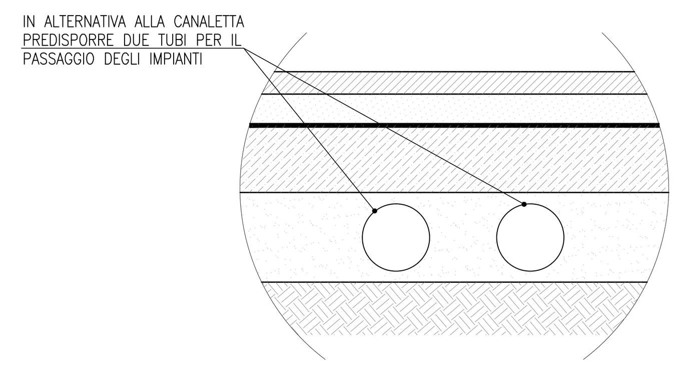

PART. GIUNTO WATER-STOP

LATO STRADA

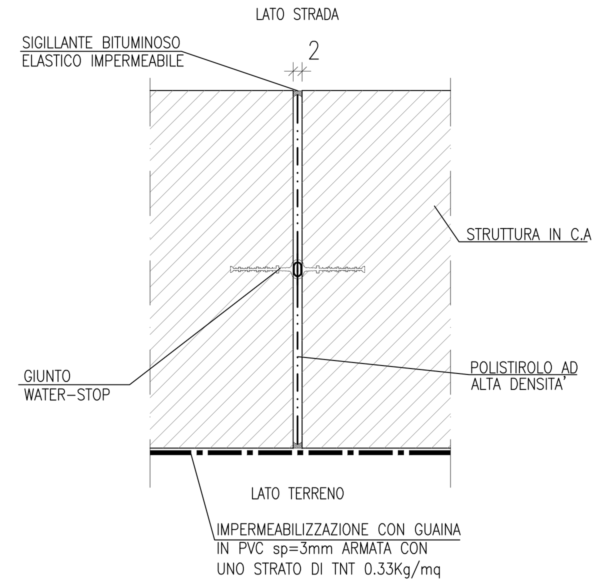

PART. GIUNTO WATER-STOP

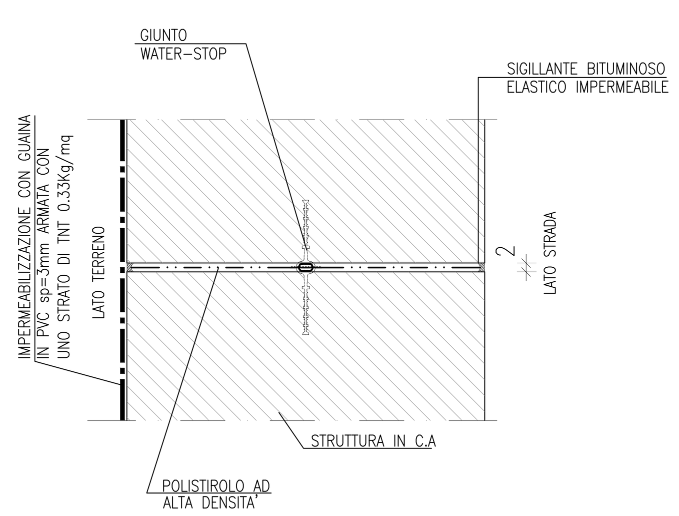

DISEGNI DI RIFERIMENTO

DESCRIZIONE	CODICE
SVIN PESCHIERA-RELAZIONE DI CALCOLO	A20200DE2CLNR1800001
SVIN PESCHIERA-COROGRAFIA	A20200DE2C5NR1800001
SVIN PESCHIERA-Planimetria generale	A20200DE2P7NR1800001
SVIN PESCHIERA-dati tecnici di tracciamento - planimetria	A20200DE2P7NR1800002
SVIN PESCHIERA-PROFILI TECNICI LONGITUDINALI RAMPA 1 E RAMPA 2	A20200DE2F7NR1800001
SVIN PESCHIERA-PROFILO TECNICO LONGITUDINALE RAMPA 3	A20200DE2F7NR1800002
SVIN PESCHIERA-Sezione tipo 2/3	A20200DE2WZNR1800002
SVIN PESCHIERA-Sezione tipo 3/3	A20200DE2WZNR1800003
SVIN PESCHIERA-RAMPE 1-2-3 SEZIONI TRASVERSALI 1/2	A20200DE2W9NR1800001
SVIN PESCHIERA-RAMPE 1-2-3 SEZIONI TRASVERSALI 2/2	A20200DE2W9NR1800002
SVIN PESCHIERA-RAMPA 1 SEZIONI TRASVERSALI 1/2	A20200DE2W9NR1800003
SVIN PESCHIERA-RAMPA 1 SEZIONI TRASVERSALI 2/2	A20200DE2W9NR1800004
SVIN PESCHIERA-RAMPA 2 SEZIONI TRASVERSALI	A20200DE2W9NR1800005
SVIN PESCHIERA-RAMPA 3 SEZIONI TRASVERSALI 1/4	A20200DE2W9NR1800006
SVIN PESCHIERA-RAMPA 3 SEZIONI TRASVERSALI 2/4	A20200DE2W9NR1800007
SVIN PESCHIERA-RAMPA 3 SEZIONI TRASVERSALI 3/4	A20200DE2W9NR1800008
SVIN PESCHIERA-RAMPA 3 SEZIONI TRASVERSALI 4/4	A20200DE2W9NR1800009
SVIN PESCHIERA-Relazione GENERALE illustrativa	A20200DE2RONR1800001
SVIN PESCHIERA-RELAZIONE IDROLOGICA E IDRAULICA	A20200DE2RINR1800001
SVIN PESCHIERA-PARTICOLARI IDRICI	A20200DE2BZNR1800001
SVIN PESCHIERA-SOTTOPASSO RAMPA 1 TRA PK 21 E 23-CARPENTERIA 1/2	A20200DE2BZNR1800002
SVIN PESCHIERA-SOTTOPASSO RAMPA 1 TRA PK 21 E 23-CARPENTERIA 2/2	A20200DE2BANR1800001
SVIN PESCHIERA-SOTTOPASSO RAMPA 1 TRA PK 21 E 23-SEZIONI TIPO E PARTICOLARI	A20200DE2WZNR1800004
SVIN PESCHIERA-SOTTOPASSO RAMPA 2 TRA PK 20 E 21-CARPENTERIA	A20200DE2BZNR1800003
SVIN PESCHIERA-SOTTOPASSO RAMPA 2 TRA PK 20 E 21-SEZIONI TIPO E PARTICOLARI	A20200DE2WZNR1800005
SVIN PESCHIERA-SOTTOPASSO RAMPA 3 TRA PK 21 E 25-CARPENTERIA 1/2	A20200DE2B9NR1800001
SVIN PESCHIERA-SOTTOPASSO RAMPA 3 TRA PK 21 E 25-CARPENTERIA 2/2	A20200DE2B9NR1800002
SVIN PESCHIERA-SOTTOPASSO RAMPA 3 TRA PK 21 E 25-SEZIONI TIPO E PARTICOLARI	A20200DE2WZNR1800006
SVIN PESCHIERA-MURI DI SOSTEGNO RAMPA 1-2-3 PLANIMETRIA	A20200DE2P9NR1800001
SVIN PESCHIERA-MURI DI SOSTEGNO RAMPA 1-2-3 PROFILO LONGITUDINALE DESTRO	A20200DE2FANR1800001
SVIN PESCHIERA-MURI DI SOSTEGNO RAMPA 1-2-3 PROFILO LONGITUDINALE SINISTRO	A20200DE2FANR1800002
SVIN PESCHIERA-MURI DI SOSTEGNO RAMPA 1 E 2 PLANIMETRIA	A20200DE2P9NR1800002
SVIN PESCHIERA-MURI DI SOSTEGNO RAMPA 1 PROFILO LONGITUDINALE DESTRO	A20200DE2FANR1800003
SVIN PESCHIERA-MURI DI SOSTEGNO RAMPA 1 PROFILO LONGITUDINALE SINISTRO	A20200DE2FANR1800004
SVIN PESCHIERA-MURI DI SOSTEGNO RAMPA 2 PROFILO LONGITUDINALE DESTRO	A20200DE2FANR1800005
SVIN PESCHIERA-MURI DI SOSTEGNO RAMPA 2 PROFILO LONGITUDINALE SINISTRO	A20200DE2FANR1800006
SVIN PESCHIERA-MURI DI SOSTEGNO RAMPA 3 PLANIMETRIA 1/2	A20200DE2P9NR1800003
SVIN PESCHIERA-MURI DI SOSTEGNO RAMPA 3 PLANIMETRIA 2/2	A20200DE2P9NR1800004
SVIN PESCHIERA-MURI DI SOSTEGNO RAMPA 3 PROFILO LONGITUDINALE DESTRO 1/3	A20200DE2FANR1800007
SVIN PESCHIERA-MURI DI SOSTEGNO RAMPA 3 PROFILO LONGITUDINALE DESTRO 2/3	A20200DE2FANR1800008
SVIN PESCHIERA-MURI DI SOSTEGNO RAMPA 3 PROFILO LONGITUDINALE DESTRO 3/3	A20200DE2FANR1800009
SVIN PESCHIERA-MURI DI SOSTEGNO RAMPA 3 PROFILO LONGITUDINALE SINISTRO 1/3	A20200DE2FANR1800010
SVIN PESCHIERA-MURI DI SOSTEGNO RAMPA 3 PROFILO LONGITUDINALE SINISTRO 2/3	A20200DE2FANR1800011
SVIN PESCHIERA-MURI DI SOSTEGNO RAMPA 3 PROFILO LONGITUDINALE SINISTRO 3/3	A20200DE2FANR1800012
SVIN PESCHIERA-PLANIMETRIA DI SISTEMAZIONE IDRAULICA	A20200DE2P7NR1800003
SVIN PESCHIERA-PARTICOLARI TIPICI POZZETTI	A20200DE2BZNR1800004
SVIN PESCHIERA-SCHEMA FASI COSTRUTTIVE E OPERE PROVVISIONALI (PALANCOLE)	A20200DE2PZNR1800001
SVIN PESCHIERA-OPERE PROVVISIONALI (diaframmi)	A20200DE2PZNR1800002

- IL CODICE COMMESSA "A202" E' STATO SOSTITUITO CON "IN05"

NOTE GENERALI

- TUTTE LE MISURE SONO ESPRESSE IN METRI SALVO OVE DIVERSAMENTE INDICATO
- LE QUOTE ALTIMETRICHE SONO ESPRESSE IN m S.LM.
- LE MISURE DEGLI ANGOLI SONO ESPRESSE IN GRADI CENTESIMALI

CARATTERISTICHE DEI MATERIALI – INCIDENZE

MURI AD U RAMPE VIABILITA' EXTRALINEA

Legenda misure :

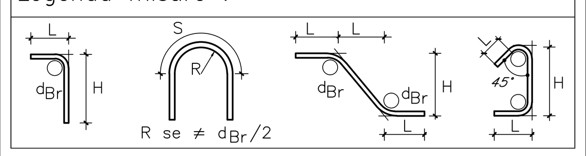

Diametro piegature d_{Br}:

ø Barra	<20	d_{Br} = 4ø
ø Barra	ø20 – ø26	d_{Br} = 7ø

Materiali:

CALCESTRUZZO MAGRONE	Rcm >=15 MPa
CALCESTRUZZO tipo G1	Rck >=37 MPa classe di consistenza S3 rapporto A/C <=0.5 classe esposzione ambientale XD1 Il calcestruzzo bagnato non è esposto ad attacco significativo dovuto a cicli di gelo/disgelo cemento III – V / min 320 kg/mc
ACCIAIO per C.A.	FeB 44K controllato in stabilimento saldabile fy/fyk ≤ 1.35 (ft/fy)medio ≥ 1.13

Elemento	Copriferro (cm)	$ø_{max}$inerti (mm)
FONDAZIONE – ELEVAZIONE	4 (–0 +0.5)	25

1) INCIDENZA TOMBINI E SCATOLARI SOTTO STRADA	120 kg/mc
2) INCIDENZA TOMBINI CIRCOLARI EXTRALINEA	60 kg/mc
3) INCIDENZA TOMBINI PER ATTRAVERSAMENTI IDRAULICI	130 kg/mc
4) MURI A "U"	110 kg/mc

COMMITTENTE: RFI RETE FERROVIARIA ITALIANA GRUPPO FERROVIE DELLO STATO ITALIANE

ALTA SORVEGLIANZA: ITALFERR GRUPPO FERROVIE DELLO STATO ITALIANE

GENERAL CONTRACTOR: Cepav due

INFRASTRUTTURE FERROVIARIE STRATEGICHE DEFINITE DALLA LEGGE OBIETTIVO N. 443/01

LINEA A.V. /A.C. TORINO - VENEZIA Tratta MILANO - VERONA
Lotto funzionale Brescia-Verona
PROGETTO DEFINITIVO

LINEA A.C. MILANO-VERONA
Progetto Definitivo - Svincolo Peschiera
Sezioni Tipo 1/3

IL PROGETTISTA: saipem spa, Tommaso Taranta — IL PROGETTISTA INTEGRATORE: saipem spa, Tommaso Taranta

ALTA SORVEGLIANZA ITALFERR — Verificato | Data | Approvato | Data

COMMESSA	LOTTO	FASE	ENTE	TIPO DOC.	OPERA/DISCIPLINA	PROGR.	REV.	SCALA
IN05	00	D	E2	WZ	NV1800	001	0	VARIE

PROGETTAZIONE GENERAL CONTRACTOR

Rev.	Data	Descrizione	Redatto	Data	Verificato	Data	Approvato	Data
0	31/03/14	EMISSIONE PER CDS	M/T	31/03/14	DI NARDO	31/03/14	AZZARI	31/03/14
1								
2								
3								

Autorizzato/Data: Consorzio Cepav due Project Director (Ing. F. Lombardi) Data:

Saipem S.p.a. COMM. 032121 — Data: 31/03/14 — Doc.N. 26879_03.dwg

Progetto cofinanziato dalla Unione Europea — CUP: F81H91000000008

Scala di plot: 1:1