VISTA FRONTALE SPALLA
scala 1:50

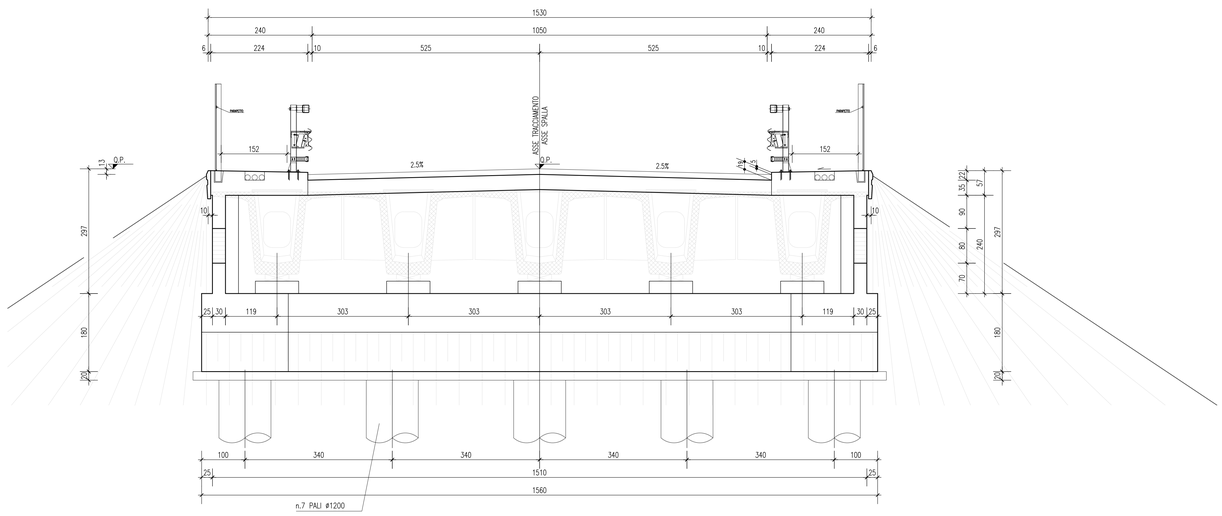

SEZIONE LONGITUDINALE IN ASSE TRACCIAMENTO
scala 1:50

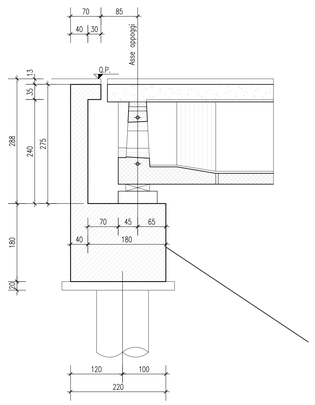

VISTA RISVOLTI
scala 1:50

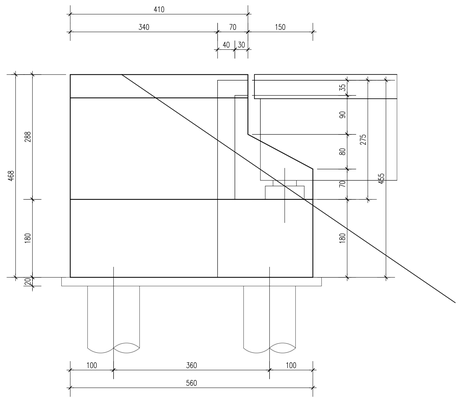

PIANTA FONDAZIONE E SPICCATO ELEVAZIONE
scala 1:50

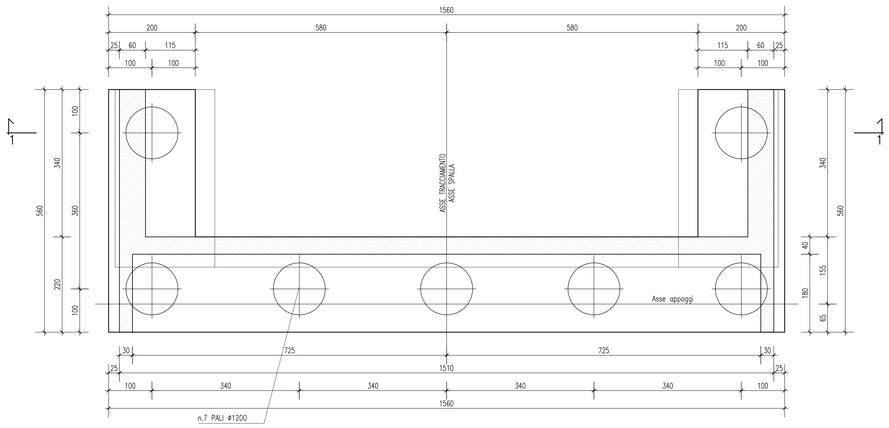

SEZIONE 1–1 SUI RISVOLTI
scala 1:50

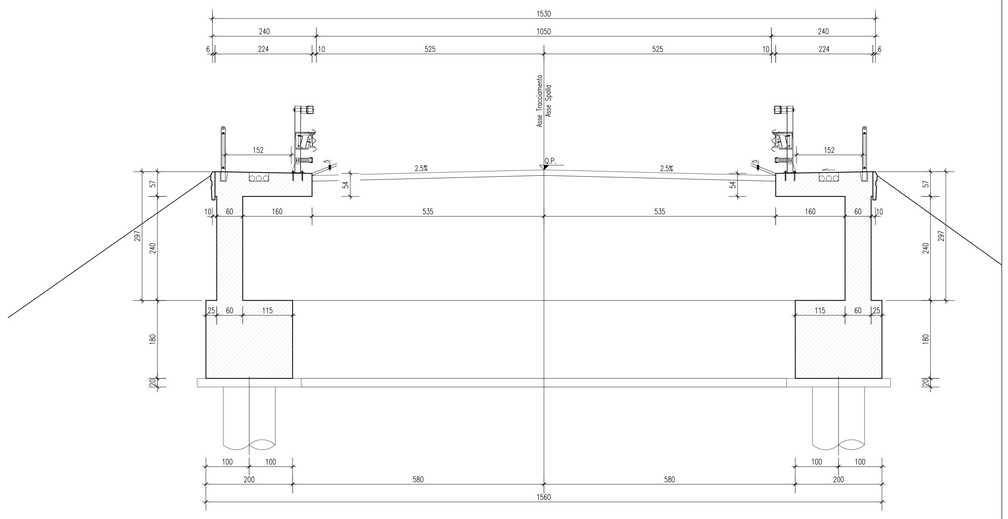

VISTA DALL'ALTO
scala 1:50

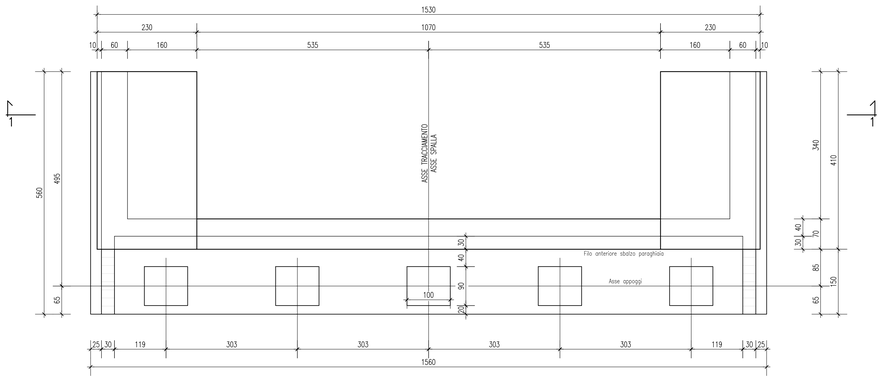

DISEGNI DI RIFERIMENTO

DESCRIZIONE	CODICE
RELAZIONE TECNICA STRADALE	A202000DE2RGNR1600001
RELAZIONE IDROLOGICA	A202000DE2RNR1600001
RELAZIONE IDRAULICA	A202000DE2RNR1600002
OPERE DI ATTRAVERSAMENTO PONTE SUL TORRENTE GARZA	A202000DE2RNR1600003
PLANIMETRIA GENERALE	A202000DE2PSNR1600001
PROFILO LONGITUDINALE	A202000DE2PSNR1600001
PLANIMETRIA DI PROGETTO – TAV. 1	A202000DE2P7NR1600001
PLANIMETRIA DI PROGETTO – TAV. 2	A202000DE2P7NR1600002
PLANIMETRIA DI PROGETTO – TAV. 3	A202000DE2P7NR1600003
PROFILO LONGITUDINALE – ASSI–C – TAV. 1	A202000DE2P7NR1600001
PROFILO LONGITUDINALE – ASSE B – TAV. 1	A202000DE2P7NR1600002
PROFILO LONGITUDINALE – ASSE B – TAV. 2	A202000DE2P7NR1600003
SEZIONI TIPO	A202000DE2W2NR1600001
SEZIONI TRASVERSALI – ASSE B – TAV. 1	A202000DE2W9NR1600003
SEZIONI TRASVERSALI – ASSE B – TAV. 2	A202000DE2W9NR1600004
SEZIONI TRASVERSALI – ASSE B – TAV. 3	A202000DE2W9NR1600005
SEZIONI TRASVERSALI – ASSE B – TAV. 4	A202000DE2W9NR1600006
SEZIONI TRASVERSALI – ASSE B – TAV. 5	A202000DE2W9NR1600007
SEZIONI TRASVERSALI – ASSE B – TAV. 6	A202000DE2W9NR1600008
SEZIONI TRASVERSALI – ASSE B – TAV. 7	A202000DE2W9NR1600009
SEZIONI TRASVERSALI – ASSE B – TAV. 8	A202000DE2W9NR1600010
PLANIMETRIA SISTEMAZIONI IDRAULICHE – TAV. 1	A202000DE2P7NR1600004
PLANIMETRIA SISTEMAZIONI IDRAULICHE – TAV. 2	A202000DE2P7NR1600005
PLANIMETRIA SISTEMAZIONI IDRAULICHE – TAV. 3	A202000DE2P7NR1600006
OPERE D'ARTE MINORI – TAV. 3	A202000DE2B2NR1600002
OPERE D'ARTE MINORI – TAV. 4	A202000DE2B2NR1600003
OPERE D'ARTE MINORI – TAV. 4	A202000DE2B2NR1600004
OPERE D'ARTE MINORI – TAV. 5	A202000DE2B2NR1600005
OPERE D'ARTE MINORI – TAV. 6	A202000DE2B2NR1600006
OPERE D'ARTE MINORI – TAV. 7	A202000DE2B2NR1600007
OPERE D'ARTE MINORI – TAV. 8	A202000DE2B2NR1600008
OPERE D'ARTE MINORI – TAV. 9	A202000DE2B2NR1600009
PONTE SUL TORRENTE GARZA – SPALLE: CARPENTERIA	A202000DE2B8NR1600010
PONTE SUL TORRENTE GARZA – PIANTA E PROFILO	A202000DE2L2NR1600001
PONTE SUL TORRENTE GARZA – IMPALCATO: SEZIONI	A202000DE2WCNR1600001
PONTE SUL TORRENTE GARZA – PIANTA SCALE	A202000DE2P7NR1600001
MANUFATTO SCATOLARE E MURI – SEZIONI E PROFILO LONGITUDINALE	A202000DE2B2NR1600001
MANUFATTO SCATOLARE E MURI – SEZIONI E PARTICOLARI	A202000DE2B2NR1600002
VASCA DI SOLLEVAMENTO E RACCOLTA ACQUE	A202000DE2B2NR1600012
RACCORDO CON VIABILITA' ESISTENTE – TAV. 2	A202000DE2P2NR1600003
DRENAGGI ACQUE DI PIATTAFORMA	A202000DE2P2NR1600004
PLANIMETRIA STATO DI FATTO	A202000DE2P6NR1600001

– IL CODICE COMMESSA "A202" E' STATO SOSTITUITO CON "IN05"

NOTE GENERALI

CARATTERISTICHE DEI MATERIALI

PER PRESCRIZIONI MATERIALI ED INCIDENZA ARMATURA VEDERE ELABORATI :

OPERE DI ATTRAVERSAMENTO STRADALE – TIPOLOGICO CAVALCAFERROVIA PRESCRIZIONI MATERIALI E NOTE GENERALI	A202000DE2QXIV0000001
OPERE DI ATTRAVERSAMENTO STRADALE – TIPOLOGICO CAVALCAFERROVIA INCIDENZE ARMATURA	A202000DE2QXIV0000002

COMMITTENTE:

RFI RETE FERROVIARIA ITALIANA
GRUPPO FERROVIE DELLO STATO ITALIANE

ALTA SORVEGLIANZA:

ITALFERR
GRUPPO FERROVIE DELLO STATO ITALIANE

GENERAL CONTRACTOR:

Cepav due

INFRASTRUTTURE FERROVIARIE STRATEGICHE DEFINITE DALLA LEGGE OBIETTIVO N. 443/01

LINEA A.V. /A.C. TORINO - VENEZIA Tratta MILANO - VERONA
Lotto funzionale Brescia-Verona
PROGETTO DEFINITIVO

RIQUALIFICAZIONE STRADA GHEDI-BORGOSATOLLO
PONTE SUL TORRENTE GARZA
SPALLE: CARPENTERIA

IL PROGETTISTA
saipem spa
Trasporti e Infrastrutture
Dottore in Ingegneria Civile Iscritto all'Albo
Matr. n. 21000 Ordine degli Ingegneri di Milano
ai sensi del D.P.R. 328 Art. 6 Sezione A
Tel. 02 520 31 Fax 02 520 32
CF - P. IVA 00825810159

IL PROGETTISTA INTEGRATORE
saipem spa
Trasporti e Infrastrutture
Dottore in Ingegneria Civile Iscritto all'Albo
Matr. n. 21000 Ordine degli Ingegneri di Milano
ai sensi del D.P.R. 328 Art. 6 Sezione A
Tel. 02 520 31 Fax 02 520 32
CF - P. IVA 00825810159

ALTA SORVEGLIANZA: ITALFERR

Verificato	Data	Approvato	Data

COMMESSA	LOTTO	FASE	ENTE	TIPO DOC.	OPERA/DISCIPLINA	PROGR.	REV.	SCALA
IN05	00	D	E2	BB	NV1600	010	0	1:50

PROGETTAZIONE GENERAL CONTRACTOR — Autorizzato/Data

Rev.	Data	Descrizione	Redatto	Data	Verificato	Data	Approvato	Data
0	31/03/14	EMISSIONE PER CDS		31/03/14		31/03/14		31/03/14
1								
2								
3								

Consorzio Cepav due
Project Director
Ing. F. Lombardi

Data:

Saipem S.p.a. COMM. 032121 — Data: 31/03/14 — Doc. N. 47110_07.dwg

Progetto cofinanziato dalla Unione Europea

CUP: F81H91000000008

Scala di plot: 1:1