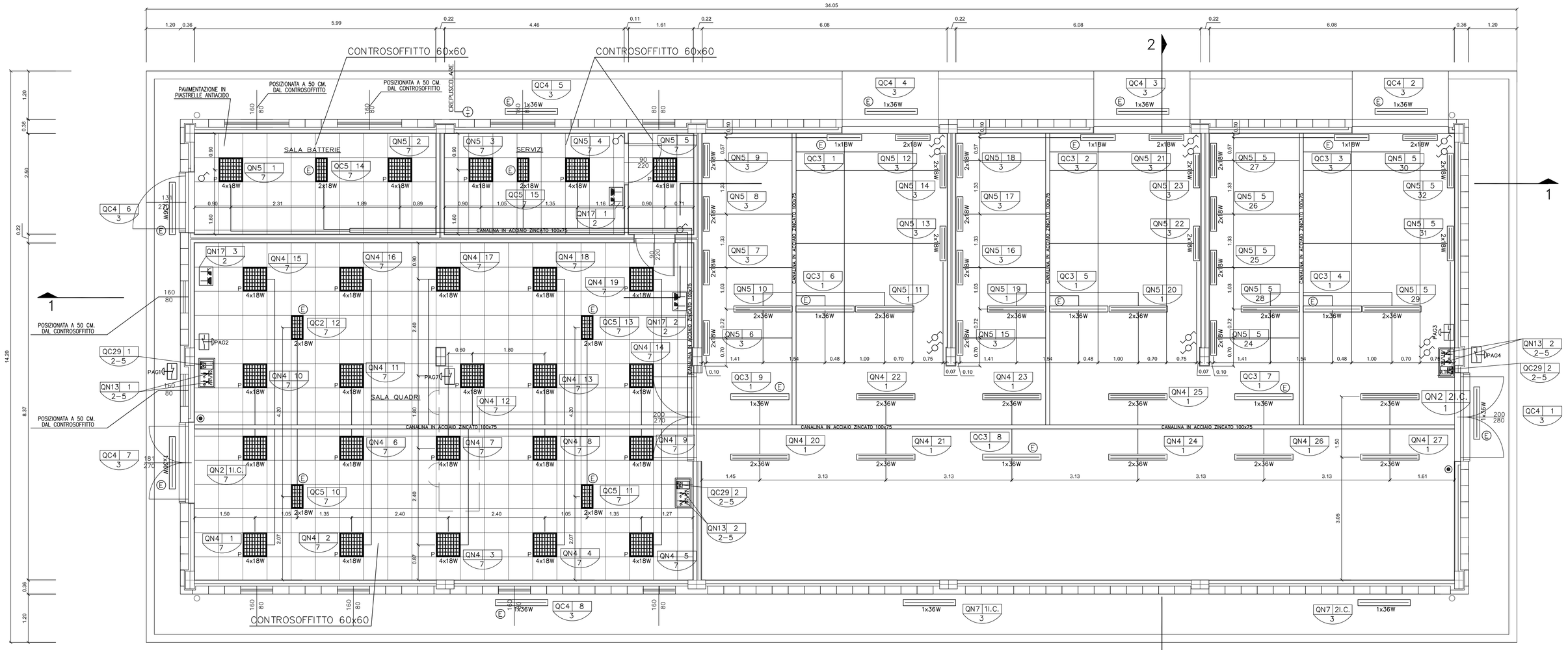

PIANTA PIANO TERRA

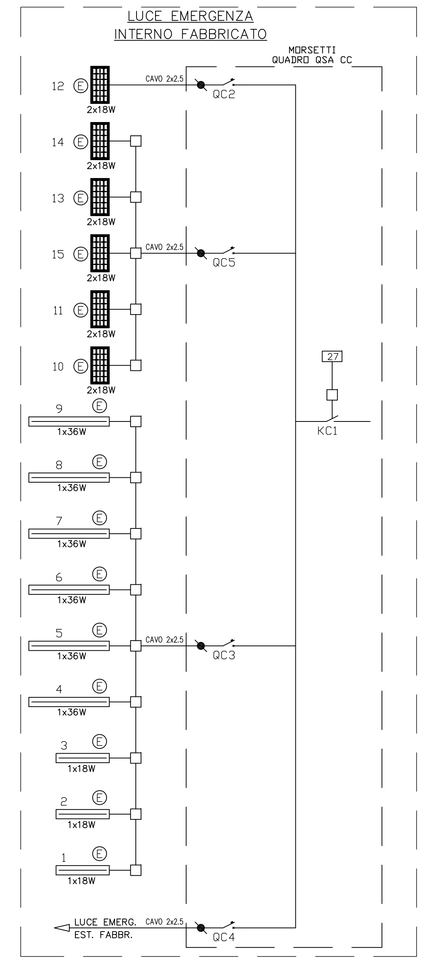

LEGENDA

SIMBOLO	DESCRIZIONE	Q.TA'
P 4x18W	CORPO ILLUMINANTE 4x18W 230Vca FLUORESCENTE (A CONTROSOFFITTO)	25
E 4x18W	CORPO ILLUMINANTE 4x18W FLUORESCENTE (A CONTROSOFFITTO) + ALIMENTATORE IN CORRENTE CONTINUA 132Vcc	6
2x36W	CORPO ILLUMINANTE 2x36W 230Vca FLUORESCENTE	15
E 1x36W	CORPO ILLUMINANTE 1x36W FLUORESCENTE + ALIMENTATORE IN CORRENTE CONTINUA 132Vcc	6
2x18W	CORPO ILLUMINANTE 2x36W 230Vca FLUORESCENTE	21
E 1x18W	CORPO ILLUMINANTE 1x18W FLUORESCENTE + ALIMENTATORE IN CORRENTE CONTINUA 132Vcc	3
E	GRUPPO AUTONOMO DI EMERGENZA CON INVERTER, CARICA BATTERIE E BATTERIE AUT. 3 h	15
	GRUPPO PRESE COMPOSTO DA: - N.1 PRESA TRIFASE TIPO CEE 3P+T 400V - 16A - N.1 PRESE MONOFASE TIPO CEE 2P+T 230V - 16A - N.1 PRESE MONOFASE TIPO CEE 132Vcc - 16A	3
	GRUPPO PRESE COMPOSTO DA: - N.1 PRESA BIPASSO 2x10/16 A+T - N.1 PRESE MULTISTANDARDS 2x16 A+T	3
	CREPUSCOLARE	1
	INTERRUTTORE UNIPOLARE RETRO-ILLUMINATO	3
	DEVIATORE UNIPOLARE RETRO-ILLUMINATO	12
	CASSETTA DI DERIVAZIONE - Tipo LEGRAND	/
	CANALINA 100x75 mm CON COPERCHIO Tipo Gamma-P serie P-31 - LEGRAND	80.00 m
PAG	PULSANTE DI EMERGENZA APERTURA GENERALE	4
	PULSANTE	2

NOTA

LA POSIZIONE DELLE PRESE E DEGLI INTERRUTTORI E' INDICATIVA. L'ESATTA POSIZIONE DOVRA' ESSERE DEFINITA IN FASE DI MONTAGGIO IN FUNZIONE DEGLI INGOMBRI ESISTENTI.

PER FACILITARE LE OPERAZIONI DI MANUTENZIONE DEI CORPI ILLUMINANTI, OGNUNO DI ESSI SARA' DOTATO DI PRESE PIU' SPINA VOLANTE 2xL+T.

LE BATTERIE SONO A TENUTA ERMETICA, PERTANTO L'IMPIANTO LFM NON E' DI TIPO ANTIDEFLAGRANTE

E' NECESSARIO MANTENERE OPPORTUNAMENTE SEGREGATI NEI POZZETTI LE LINEE IN CAVO APPARTENENTI A TIPOLOGIE DI CIRCUITI DIFFERENTI (T.E., LFM, COMANDO E CONTROLLO).

IL CREPUSCOLARE DEVE ESSERE POSIZIONATO ALL'ESTERNO E DISTANTE DAI CORPI ILLUMINANTI ESTRANEI

I PULSANTI DI APERTURA GENERALE PREVISTI ALL'INTERNO DEL FABBRICATO DOVRANNO ESSERE A FUNGO E NON IN CASSETTA CON VETRO A ROMPERE, AL FINE DI AGEVOLARE L'AZIONAMENTO DA PARTE DEL PERSONALE IN CASO DI EMERGENZA, QUELLI ESTERNI INVECE DOVRANNO ESSERE IN CASSETTA CON VETRO A ROMPERE

IDENTIFICAZIONE TIPICA APPARECCHI

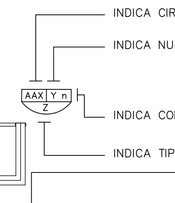

- INDICA CIRCUITO (ALFANUMERICO)
- INDICA NUMERO APPARECCHIO NEL CIRCUITO RELATIVO (NUMERICO)
- INDICA COMANDO DI ACCENSIONE DELL'APPARECCHIO ILLUMINANTE (LETTERALE)
- INDICA TIPICO DI MONTAGGIO (NUMERICO)

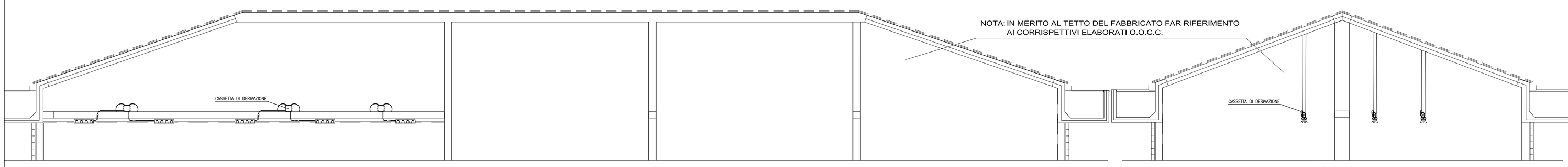

SEZIONE 1–1

SEZIONE 2–2

DOCUMENTI DI RIFERIMENTO

CODICE	TITOLO
IN0500DE2RHSE0000G04	S.S.E. 3KVCC CALCOLI ILLUMINOTECNICI FABBRICATO
IN0500DE2PZSE4200G01	LAY OUT CIVILE E CUNICOLI - PIANTA E SEZIONI FABBRICATO SSE 3 kVcc SDNA
IN0500DE2PZSE4200G02	PLANIMETRIA DISPOSIZIONE APPARECCHIATURE FABBRICATO S.S.E. 3 kVcc SDNA

SCHEMI DI INTERCONNESSIONE

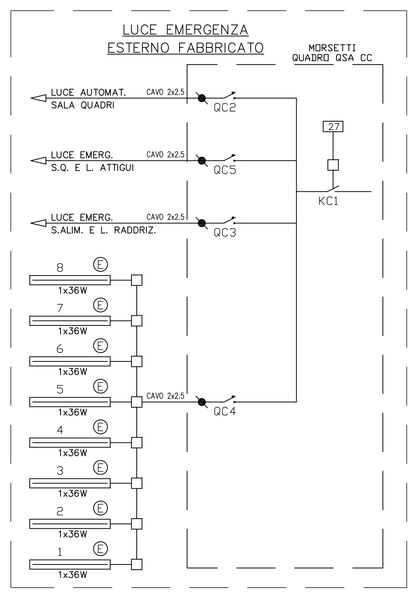

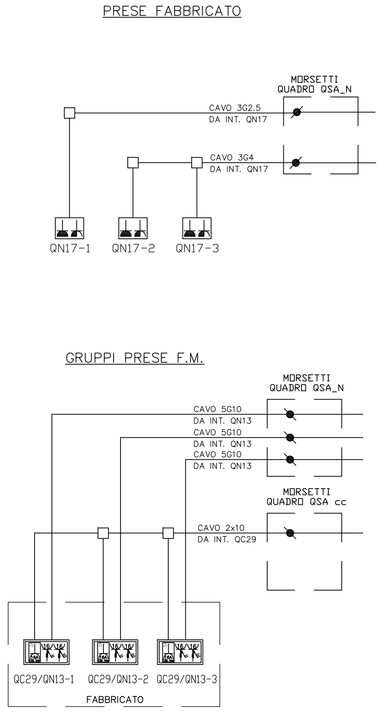

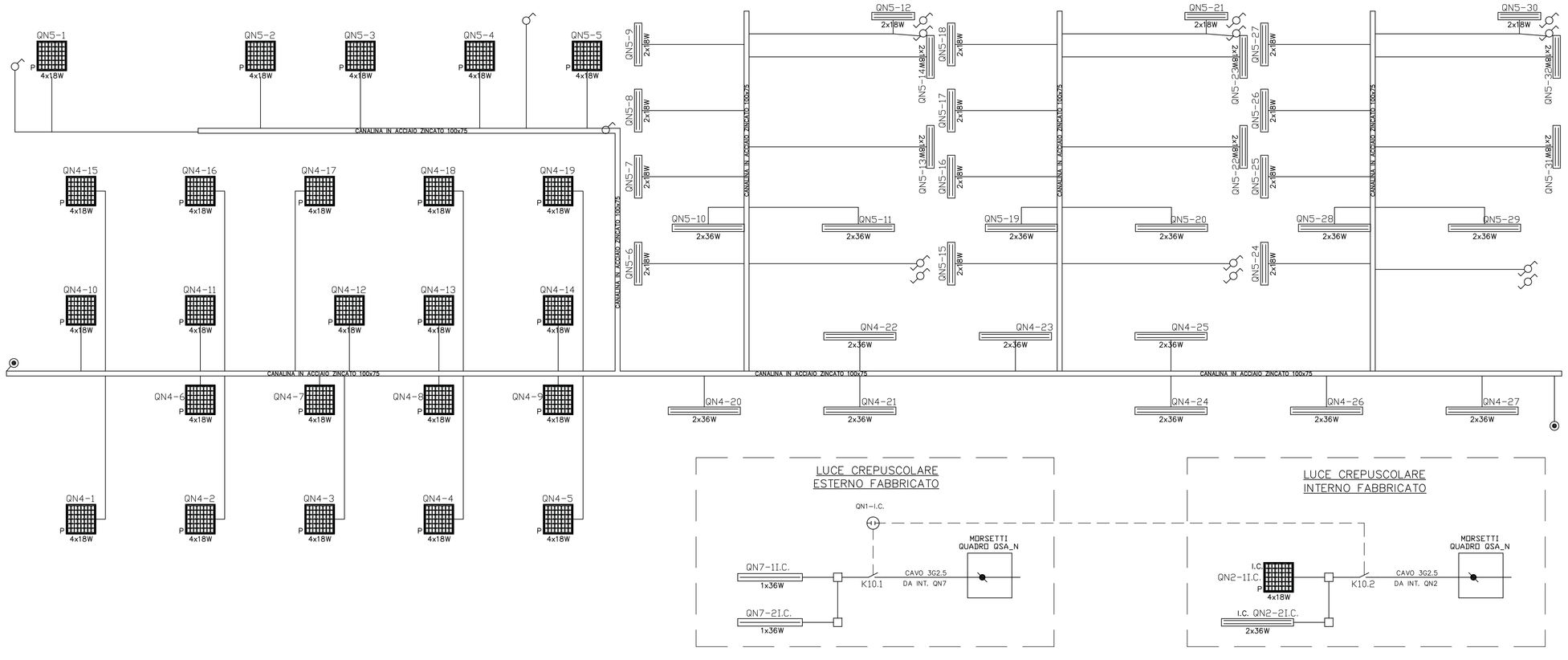

COMMITTENTE:

RFI RETE FERROVIARIA ITALIANA
GRUPPO FERROVIE DELLO STATO ITALIANE

ALTA SORVEGLIANZA:

ITALFERR
GRUPPO FERROVIE DELLO STATO ITALIANE

GENERAL CONTRACTOR:

Cepav due
Consorzio ENI per l'Alta Velocità

INFRASTRUTTURE FERROVIARIE STRATEGICHE DEFINITE DALLA LEGGE OBIETTIVO N. 443/01

LINEA A.V. /A.C. TORINO–VENEZIA Tratta MILANO–VERONA
Lotto funzionale Brescia–Verona
PROGETTO DEFINITIVO

S.S.E. 3 kVcc.
PLANIMETRIA IMPIANTO LFM FABBRICATO

GENERAL CONTRACTOR		ITALFERR	SCALA :
IL PROGETTISTA INTEGRATORE Data:	Consorzio Cepav due Project Director (Ing. F. Lombardi) Data:		/

COMMESSA	LOTTO	FASE	ENTE	TIPO DOC.	OPERA/DISCIPLINA	PROGR.	REV.	FOGLIO
IN05	00	D	E2	PZ	SE0000	G04	A	001 DI 001

CONSORZIO SATURNO

VISTO CONSORZIO SATURNO: Firma — Data 15-04-2014

Progettazione :

Rev.	Descrizione	Redatto	Data	Verificato	Data	Approvato	Data	Autorizzato
A	EMISSIONE	MERULLO	15/04/14	PONTA	15/04/14	LA MURA	15/04/14	SACCONE
B								
C								

ORDINE DEGLI INGEGNERI DELLA PROVINCIA DI NAPOLI — SACCONE LUIGI — INGEGNERE — SETTORE A — INDUSTRIALE — ISCRIZ. N. 18564 — Data 02-04-2014

SAIPEM S.p.a. COMM. 032121

File: IN0500DE2PZSE0000004A.dwg

Cod. origine: A202110ECZZLSE0000634_A

Progetto cofinanziato dalla Unione Europea

CUP:F81H91000000008

Scala di plot: 1:1

TUTTI I DIRITTI DEL PRESENTE DOCUMENTO SONO RISERVATI: LA PRODUZIONE ANCHE PARZIALE È VIETATA.