SEZIONE "C"
scala 1:100

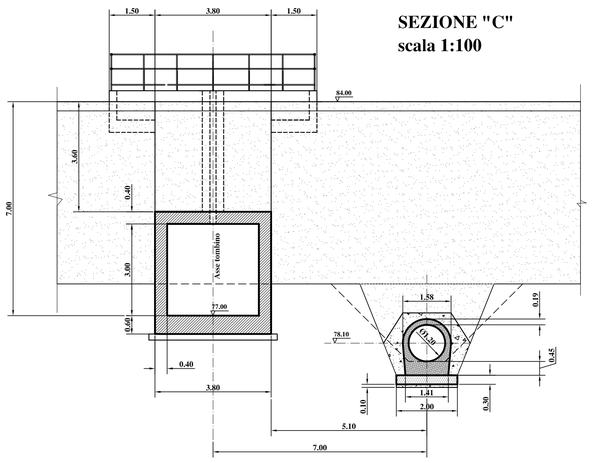

SEZIONE "D"
scala 1:100

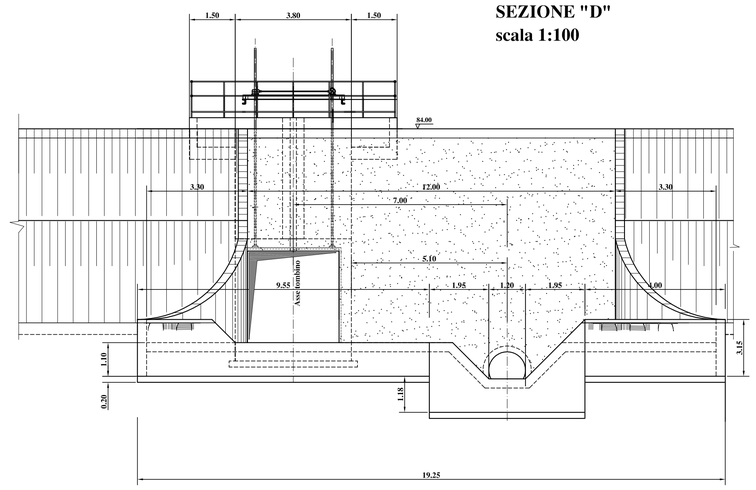

SEZIONE "E"
scala 1:100

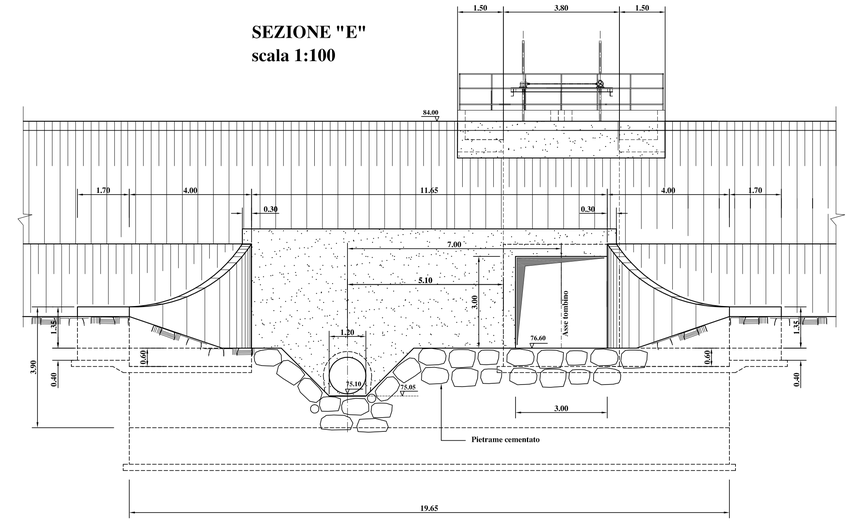

PIANTA OPERA FINITA
scala 1:100

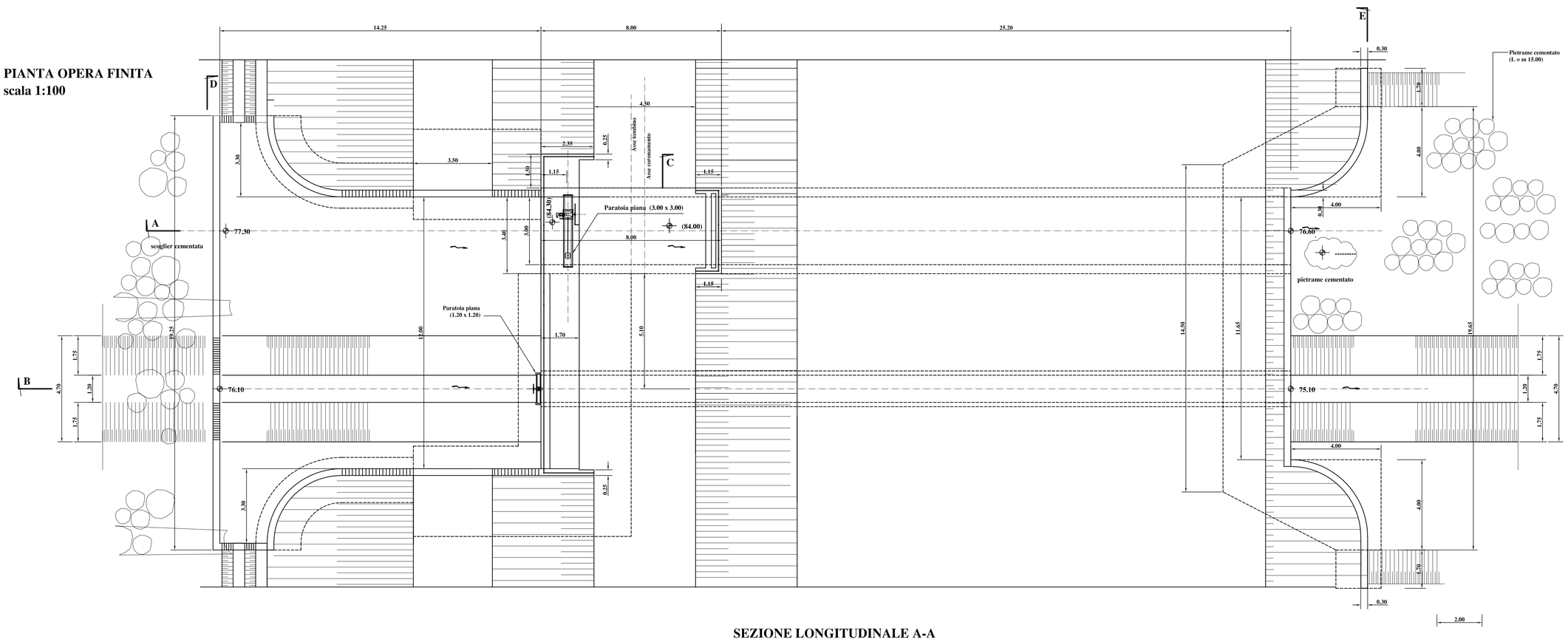

SEZIONE LONGITUDINALE A-A
scala 1:100

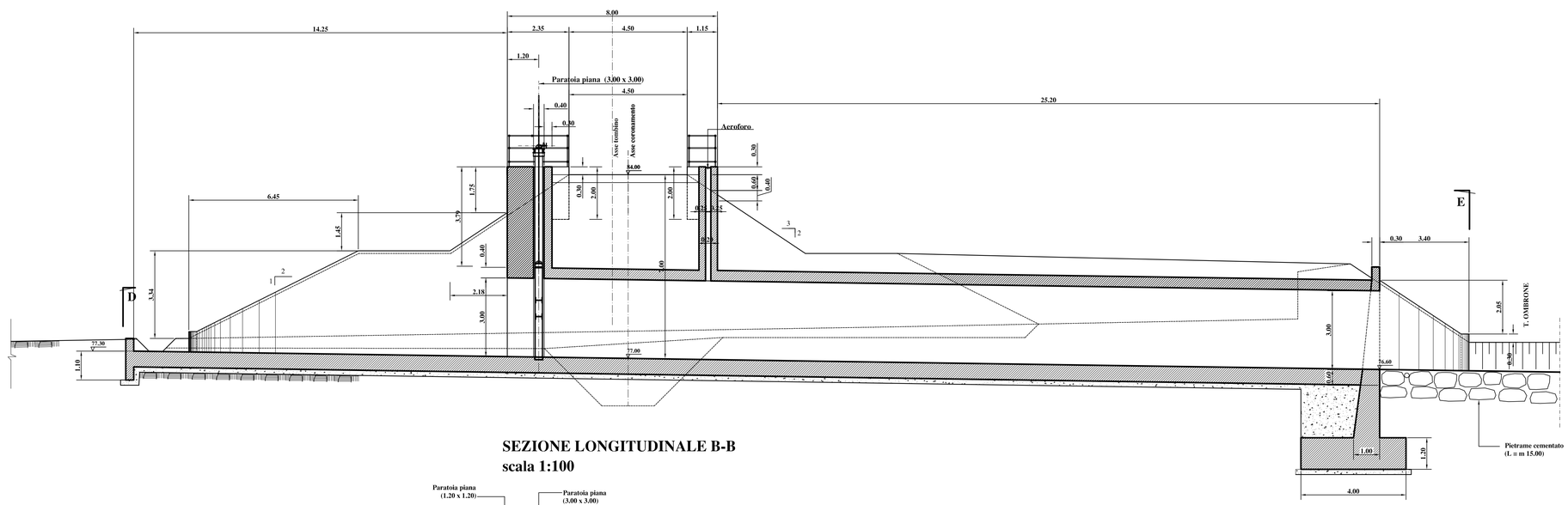

SEZIONE LONGITUDINALE B-B
scala 1:100

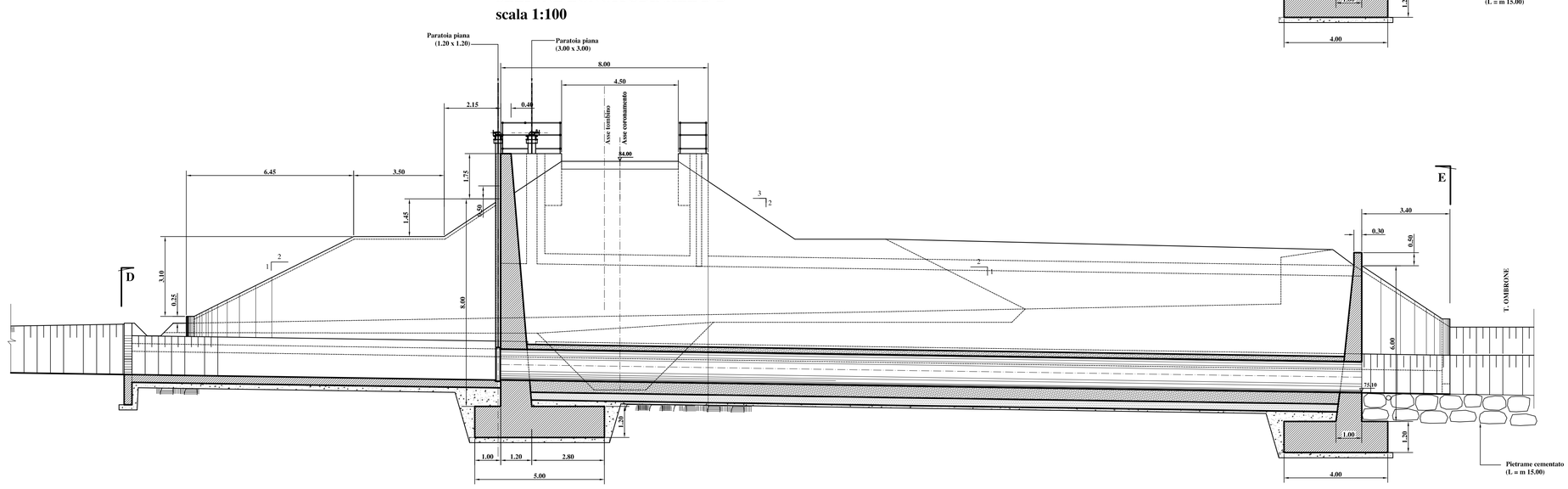

Ministero dell'Ambiente e della Tutela del Territorio

Provincia di Pistoia

Comune di Pistoia

Autorità di Bacino del Fiume Arno

REGIONE TOSCANA
GIUNTA REGIONALE

Consorzio di Bonifica "Ombrone Pistoiese - Bisenzio"

Publiacqua

Opere strutturali di messa in sicurezza idraulica ed approvigionamento idropotabile in loc. Gello e Laghi Primavera

STRALCIO I PROGETTO DEFINITIVO
Cassa di espansione in loc. Laghi Primavera

R.U.P.
Arch. Francesco Bragagnolo
Via XXVII Aprile, 17 51100 Pistoia (PT)

PROGETTO:
Consorzio di Bonifica Ombrone P.se - Bisenzio
Via Traversa della Vergine, 81
51100 Pistoia

GRUPPO DI LAVORO PROGETTO DEFINITIVO (Decreto del Direttore n° 255 del 18.12.2006):
Ing. Stefano Burchielli : responsabile della progettazione

Ing. Nicola Giusti : progettista
Ing. jr. Matteo Vaccai: progettista
Geom. Stefania Galardini : procedure espropriative
Rag. Giovanna Vassallo : supporto amministrativo
Arch. Olga Agostini: inquadramento urbanistico e proposta di modifica degli strumenti vigenti
Università degli Studi di Firenze - Facoltà di Ingegneria
Dipartimento Ingegneria Civile: Impatto ambientale
coordinatore attività: prof. Ing. Enio Paris
Arch. Riccardo Luca Breschi: studio urbanistico e di inserimento ambientale
GEOTECNAlab S.r.l.: prove geotecniche di laboratorio
Geom. Stefano Loli: rilievi topografici
D.R.E.AM. Italia S.c.r.l. : aspetti geologici
Geologia e Amblente S.n.C. : indagini geognostiche
Ing. Giancarlo Caroli: progettazione opere idrauliche
Interstudio Firenze S.r.l. : ingegnerizzazione attività di scavo, selezione e trasporto materiale Interte, progettazione viabilità
R.T.I. Interstudio Firenze S.r.l. - Geotecna Progetti S.r.l. : Invaso Giudea in località Gello - Agglomamento del progetto per Il ripristino funzionale, per l'aumento della capacità e per l'adeguamento al D.M. 24.03.1982 n° 44 e delle verifiche sismiche (Progettisti: Ingg. Giuseppe Baldovin, Ezio Baldovin - D.L.: Ing. Sergio Rizzo)

REVISIONE PROGETTO DEFINITIVO (Decreto del Direttore n° 224 del 17.06.2013):
A4 INGEGNERIA STUDIO TECNICO ASSOCIATO - DOTT. ING. DAVID MALOSSI
VIA ROMA 26 - 59100 - PRATO
TEL/FAX 0574442523
MAIL: info@a4ingegneria.it

TITOLO:	COD.
SCARICO DI FONDO DEL COMPARTO SUD Pianta e sezioni	STI-042
	DATA MARZO 2014
	SCALA 1:100