STRALCIO PLANIMETRICO

1:250

FASE 4

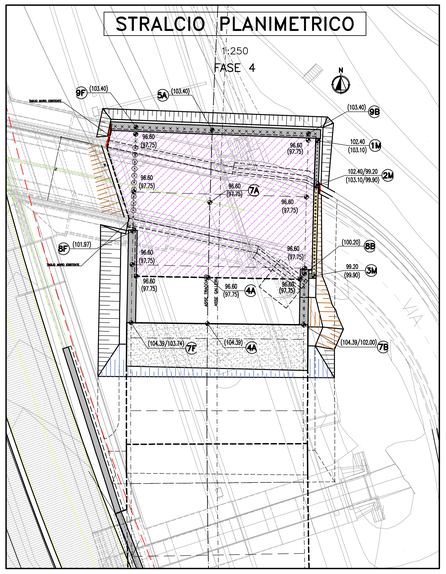

VISTA ASSONOMETRICA

1:100

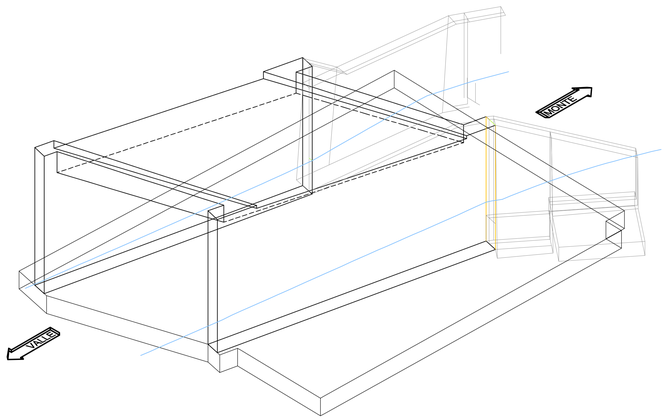

PIANTA

1:100

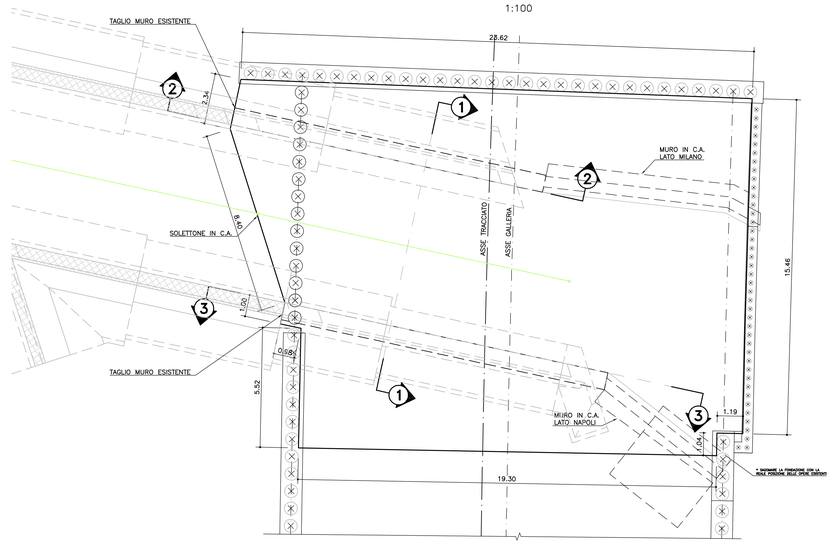

SEZIONE 2–2

VALLE — MONTE

1:50

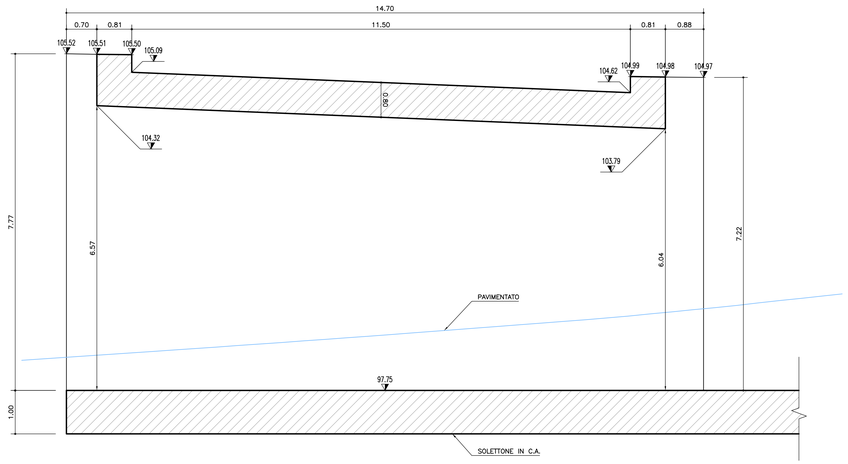

SEZIONE 3–3

MONTE — VALLE

1:50

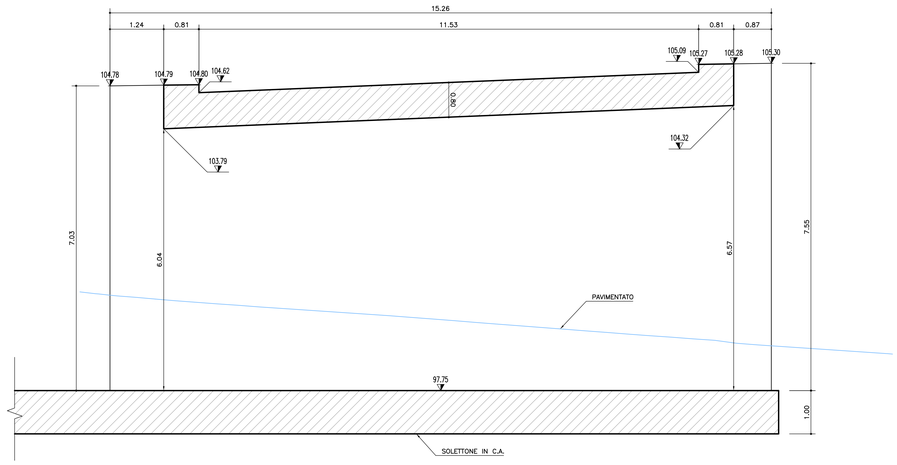

SEZIONE 1–1

1:50

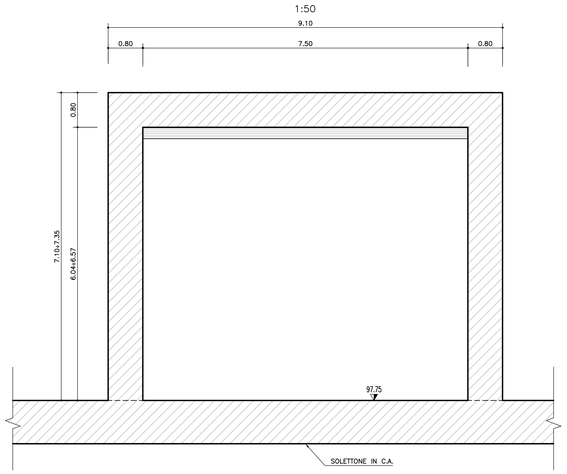

TABELLA MATERIALI

PER QUANTO NON SPECIFICATO NEL SEGUITO, IN PARTICOLARE RELATIVAMENTE ALLE CARATTERISTICHE DEI MATERIALI, ALLE SPECIFICHE PER L'ESECUZIONE DEI LAVORI ED AI CONTROLLI DA ESEGUIRE, SI DOVRA' FARE RIFERIMENTO ALLE NORME TECNICHE D'APPALTO

CALCESTRUZZO:

SOLETTONE :
- Classe di resistenza minima C28/35
- Classe di esposizione XC2

Con aggiunta di silice ad alta superficie specifica (silicofume) attivata e compattata in ragione di 40Kg/m³di impasto.

COPRIFERRO per soletture : 50.0 mm

Gli aggregati per il getto del soletture dovranno avere un diametro (pezzatura) <=20mm

ACCIAIO PER ARMATURE ORDINARIE:
- Acciaio in barre nervate tipo B450C
  - fyk ≥ 450 MPa
  - ftk ≥ 540 MPa

MAGRONE DI SOTTOFONDO:
- Classe di resistenza minima C12/15

CALCESTRUZZO PROIETTATO (UNI 10834):
Secondo NTA – soggetto ad approvazione della Direzione Lavori
Classe di resistenza minima C20 (Eventuali additivi secondo NTA

IMPERMEABILIZZAZIONE:
Tessuto non tessuto + telo in P.V.C:

autostrade per l'italia

AUTOSTRADA (A1) : MILANO – NAPOLI

TRATTO : BARBERINO – FIRENZE NORD

AMPLIAMENTO ALLA TERZA CORSIA
BARBERINO DI MUGELLO – INCISA VALDARNO

VARIANTE - Sottoattraversamento autostrada A1
PROGETTO DEFINITIVO

DEVIAZIONE AUTOSTRADA A1

OPERE D'ARTE MAGGIORI

SOTTOVIA SCATOLARE ST01

PARZIALE RIFACIMENTO SOTTOVIA DEL COLLE (op.1842–PK.16+246)
CARPENTERIA

IL RESPONSABILE PROGETTAZIONE SPECIALISTICA	IL RESPONSABILE INTEGRAZIONE PRESTAZIONI SPECIALISTICHE	IL DIRETTORE TECNICO
Ing. Lucio Ferretti Torricelli Ord. Ingg. Brescia N.2188 **RESPONSABILE UFFICIO STR**	Ing. Michele Pastorino Ord. Ingg. Savona N. 1104 **CAPO COMMESSA/PROJECT ENGINEER**	Ing. Maurizio Torresi Ord. Ingg. Milano N. 16492 **RESPONSABILE DIREZIONE OPERATIVA TECNICA E PROGETTAZIONE**

WBS	RIFERIMENTO ELABORATO						DATA:	REVISIONE	
	DIRETTORIO			FILE				n.	data
	codice commessa	N.Prog.	unità'	ufficio	n. progressivo	Rev.	SETTEMBRE 2014		
–	1 1 0 1 8 1 0 3	D T P	S T R	4 0 0 1	– –		SCALA: Varie		

spea ingegneria europea	PIANIFICAZIONE COMMESSE Ing. Massimiliano Giacobbi Ord. Ingg. Milano N. 20746	ELABORAZIONE GRAFICA A CURA DI :	
		ELABORAZIONE PROGETTUALE A CURA DI :	
CONSULENZA A CURA DI : –		IL RESPONSABILE UFFICIO/UNITA'	Ing. Lucio Ferretti Torricelli – O.I. Brescia N. 2188

	VISTO DEL COMMITTENTE	VISTO DEL CONCEDENTE
	autostrade per l'italia RUP: Ing. Alberto Fiore	Ministero delle Infrastrutture e dei Trasporti DIPARTIMENTO PER LA RETE STRADALE E AUTOSTRADALE ED I SISTEMI STRADALI, AUTOSTRADALI, FERROVIARI E AEROPORTUALI DIRETTORE GENERALE PER LA VIGILANZA SULLE CONCESSIONI AUTOSTRADALI

IL PRESENTE DOCUMENTO NON POTRA' ESSERE COPIATO, RIPRODOTTO O ALTRIMENTI PUBBLICATO, IN TUTTO O IN PARTE, SENZA IL CONSENSO SCRITTO DELLA SOC. AUTOSTRADE PER L'ITALIA S.P.A.. OGNI UTILIZZO NON AUTORIZZATO SARA' PERSEGUITO A NORMA DI LEGGE.
THIS DOCUMENT MAY NOT BE COPIED, REPRODUCED OR PUBLISHED, EITHER IN PART OR IN ITS ENTIRETY, WITHOUT THE WRITTEN PERMISSION OF SOC. AUTOSTRADE PER L'ITALIA S.P.A.. UNAUTHORIZED USE WILL BE PROSECUTED BY LAW.

SCALA DI PLOT: 1=1