PARTICOLARE 1

INTERRUTTORE TIPO "145/170 MHMe - 1D" SCALA 1:10

LEGENDA

1	SERBATOIO D'ARIA
2	COMANDO PNEUMATICO
3	CINEMATISMO DI COMANDO E TIRENATE ISOLANTE
4	PISTONE DI SOFFIO
5	CIUNDRO DI SOFFIO
6	CAMERA DI SOFFIO CON CONTATTO MOBILE
7	CONTATTO D'ARCO FISSO
8	CONTATTO FISSO
9	CODOLO
10	PORTACONTATTI
11	ISOLATORI
12	INVOLUCRO ESTERNO
13	CONTENITORE DEI SETACCI MOLECOLARI
14	UGELLO
15	CONTATTO D'ARCO MOBILE
16	CONTATTO STRISCIANTE
17	ISOLATORI

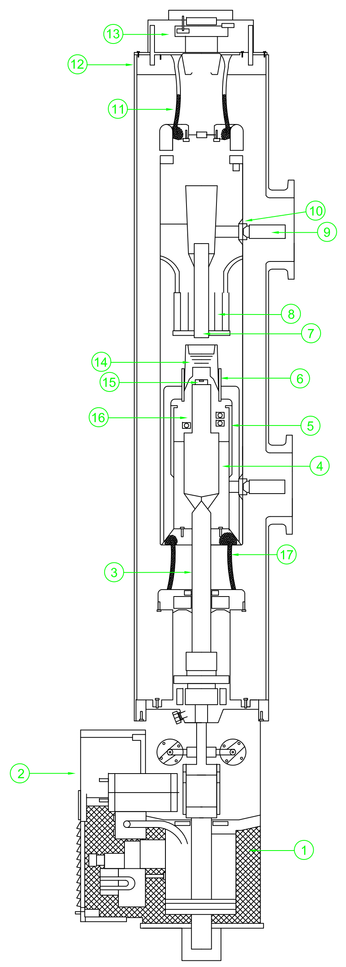

COMPLESSIVO STAZIONE TIPO "142/170 SBE" SCALA 1:20

LEGENDA

1	INTERRUTTORE
2	SEZIONATORE
3	SEZIONATORE DI TERRA
4	SEZIONATORE DI TERRA RAPIDO
5	TRASFORMATORE DI CORRENTE
6	TRASFORMATORE DI TENSIONE
7	CONDOTTO RETTILINEO
8	CONDOTTO DI DERIVAZIONE
9	INVOLUCRO PER TERMINALE CAVO
10	DISPOSITIVO DI SICUREZZA
11	SISTEMA DI SBARRE
12	QUADRO DI COMANDO LOCALE

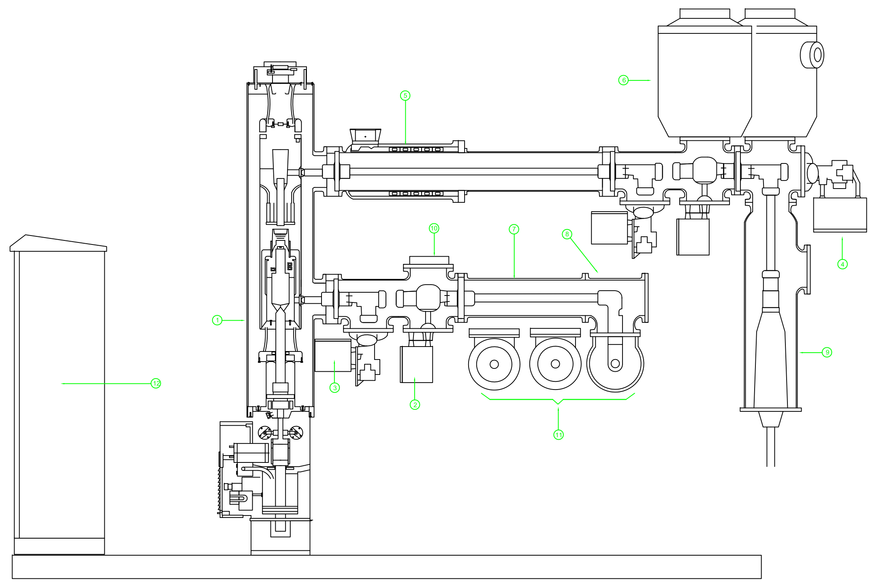

PARTICOLARE 9

INVOLUCRO TERMINALE CAVO E PASSANTE
SF6 / OLIO TRSFORMATORE SCALA 1:5

LEGENDA

1	CONDUTTORE INTERNO
2	FLANGIA D'ACCOPIAMENTO
3	GIUNTO D'ACCOPIAMENTO
4	INVOLUCRO ESTERNO

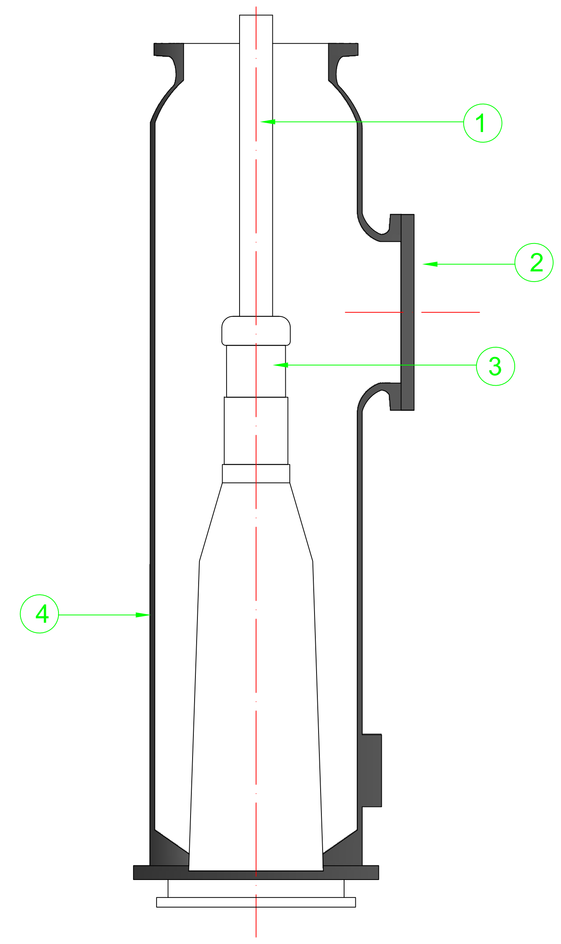

PARTICOLARE 5

TRASFORMATORE DI CORRENTE TIPO "145/170 TABI" SCALA 1:5

LEGENDA

1	MORSETTIERA SECONDARIA
2	TUBO DI OTTONE
3	NUCLEO TOROIDALE
4	AVVOLGIMENTO SECNDARIO
5	INVOLUCRO
6	FLANGIA DI RIDUZIONE

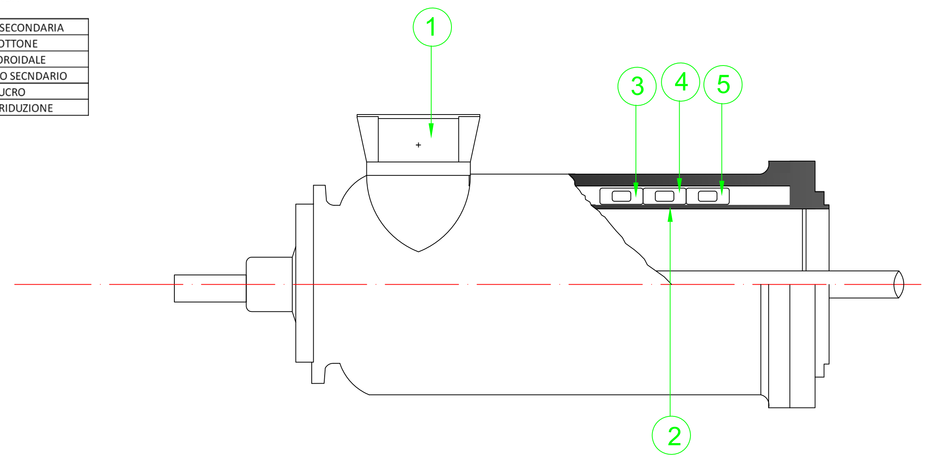

PARTICOLARE 12

QUADRO DI COMANDO LOCALE SCALA 1:5

LEGENDA

A	AUSILIARI DI CONTROLLO E COMANDO
B	SERIE DI MORSETTI
C	PORTELLE INCERNIERATE

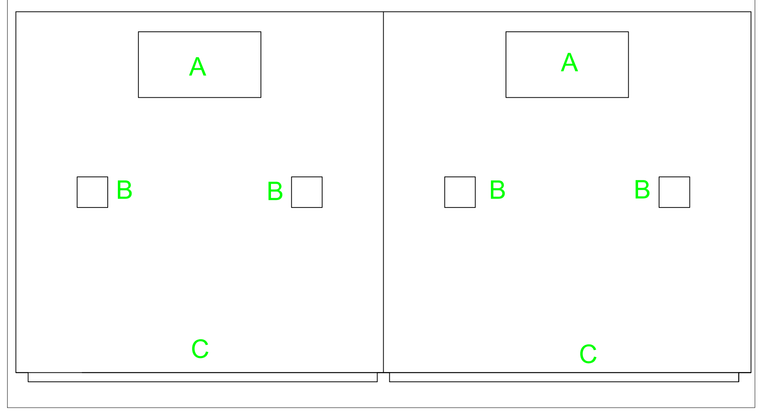

PARTICOLARE 2

SEZIONATORE TIPO "145/170 SLB" SCALA 1:5

LEGENDA

1	ISOLATORI
2	INVOLUCRO ESTERNO
3	PORTACONTATTI
4	CONTATTO FISSO
5	CONTATTO MOBILE
6	CONTATTO STRISCIANTE
7	CINEMATISMO INTERNO DI COMANDO
8	PORTACONTATTI
9	ISOLATORI
10	COMANDO
11	ALBERO ISOLANTE
12	SEZIONATORE DI TERRA

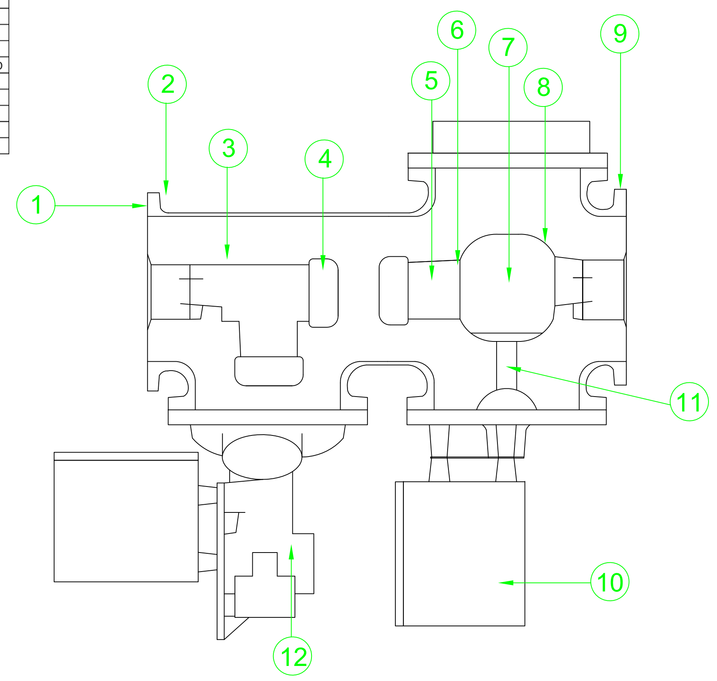

PARTICOLARE 7

CONDOTTO TIPO "145/170 CRB" SCALA 1:5

LEGENDA

1	CONTATTI STRISCIANTI
2	ISOLATORE
3	PORTACONTATTI
4	CONDUTTORE INTERNO
5	INVOLUCRO ESTERNO

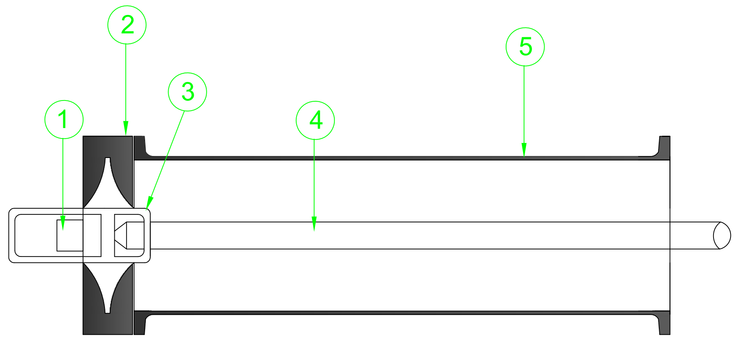

PARTICOLARE 6

TRASFORMATORE DI TENSIONE TIPO "145/170 TVB" SCALA 1:5

LEGENDA

1	DISPOSITIVO DI SICUREZZA
2	COPERCHIO
3	CASSA
4	MORSETTIERA SECONDARIA
5	PARTE ATTIVA INTERNA
6	ANELLO DI CONTENIMENTO
7	ISOLATORE
8	ESTREMITA' DI CONNESSIONE

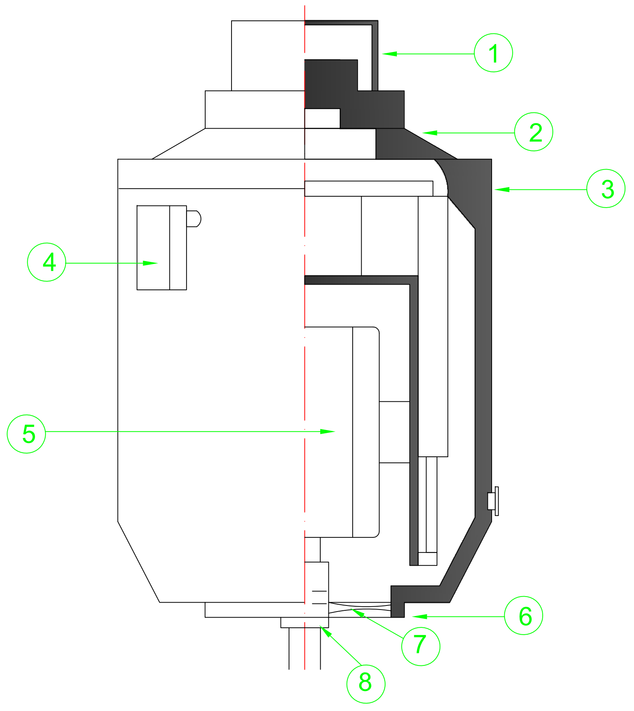

N. ELABORATO	DATA EMISSIONE	DESCRIZIONE	ESEGUITO	CONTROLLATO	APPROVATO
	OTTOBRE 2014	SEZIONI PARTICOLARI NUOVO STALLO	ING. FRANCESCO BURIANO	ING. FRANCESCO FERRANNINI	ING. LEONARDO FILOTICO

PROGETTO:
Connessione di un impianto solare termodinamico denominato "Flumini Mannu" di potenza lorda pari a 50,000 kWe - Codice GOAL T0449597

TITOLO:
SEZIONI E PARTICOLARI NUOVO STALLO

COMMITTENTE:
Energogreen Renewables s.r.l.
sede legale: Pollenza (MC)
via Enrico Fermi 19,
p.iva: 01772280432

PRO./ETTO engineering s.r.l.
società d'ingegneria unipersonale
amm.re unico
Ph.D. Ing. LEONARDO FILOTICO
Sede Legale: Via del Mille, 3 74024 Manduria
Sede Operativa: 21 Lotto 31 74020 San Vestrano di S.G. (TA)
Tel./Fax: 099 9574494 Cell. 331.6116403
info@profettoeng.eu
web site: www.profettoeng.eu
P.IVA: 02650500733
SR EN ISO 9001:2008 Certificat No. QS70

TIMBRO: ORDINE DEGLI INGEGNERI della Provincia di TARANTO Dott. Ing. FILOTICO Leonardo N. 1812

SOSTITUISCE:
SOSTITUITO DA:
CARTA: A0
NOME FILE: 14_42_PC_EGG_CAG_PL_16_4_01
SCALA: Varie
ELAB. 16

Tutti i diritti di autore sono riservati a termine di legge. E' vietata la riproduzione senza autorizzazione.