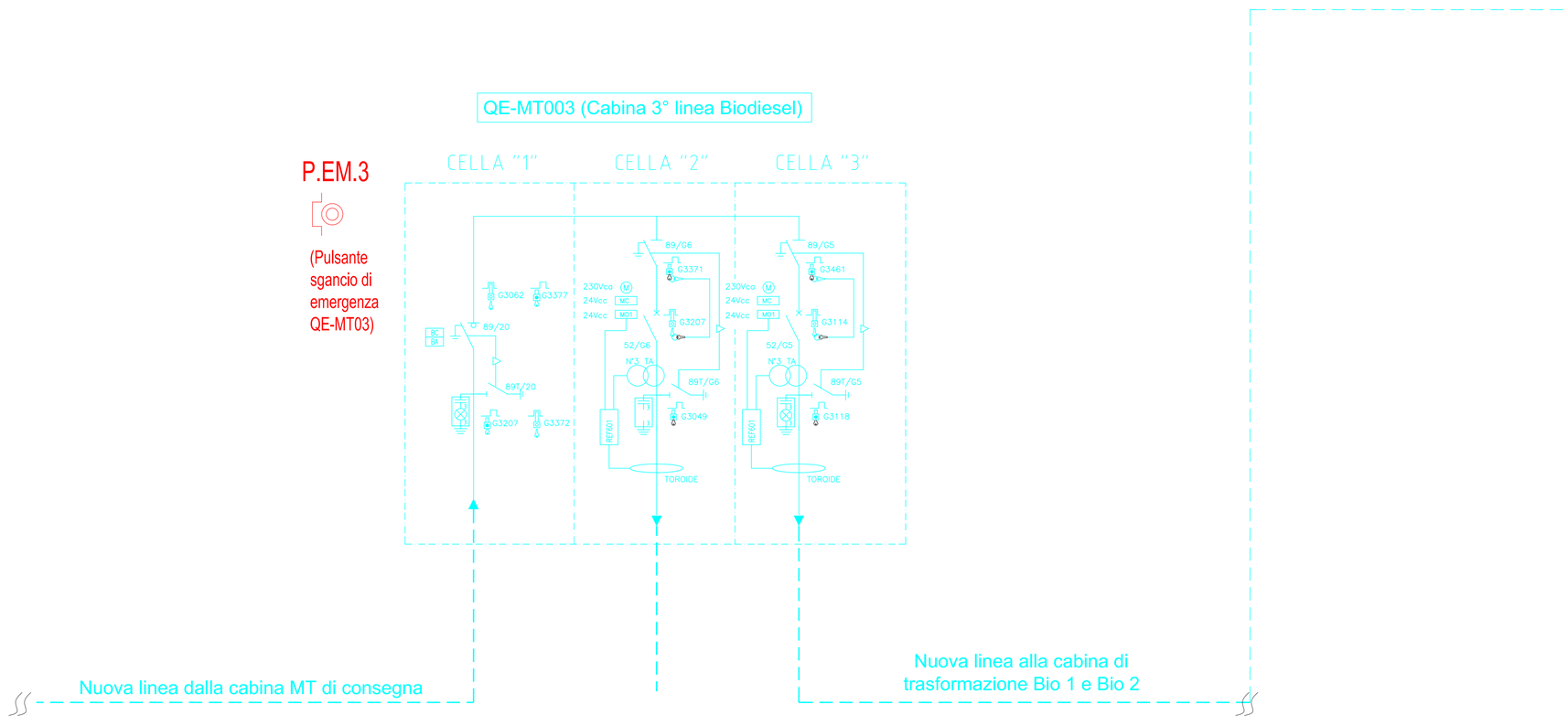

SCHEMA
QE-MCC3

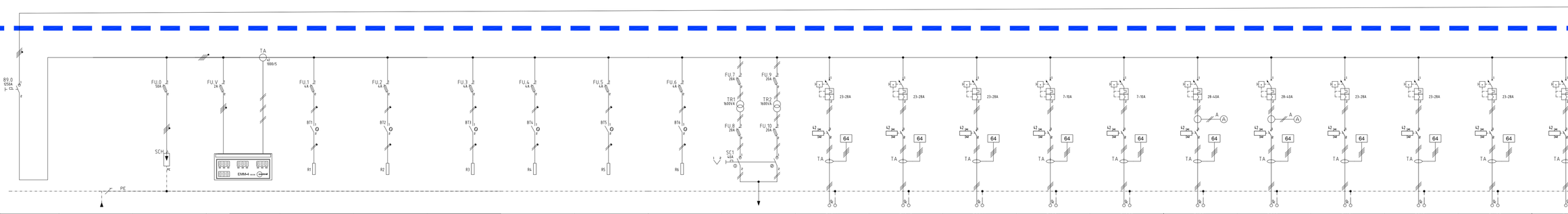

DESIGNAZIONE CIRCUITO/OPERAZIONE CIRCUIT	GENERALE QUADRO	ARRIVO LINEA MCM 300mm	SCARICATORE DI SOVRATENSIONE	APPARE ELETTRICHE	RESISTENZA ANTICONDENSA COLONNA A	RESISTENZA ANTICONDENSA COLONNA B	RESISTENZA ANTICONDENSA COLONNA C	RESISTENZA ANTICONDENSA COLONNA D	RESISTENZA ANTICONDENSA COLONNA E	RESISTENZA ANTICONDENSA COLONNA F	CIRCUIT AUX CONTROL	PUMP ESTERIFICATION PUMP	PUMP ESTERIFICATION PUMP	PUMP ESTERIFICATION PUMP	METHYL ESTER COLUMN OVERHEADS PUMP	METHYL ESTER COLUMN OVERHEADS PUMP	ESTERIFICATION REACTION COLUMN CIRCULATION PUMP	ESTERIFICATION REACTION COLUMN CIRCULATION PUMP	PUMP METHYL ESTER PRODUCT PUMP	PUMP METHYL ESTER PRODUCT PUMP	PUMP METHYL ESTER PRODUCT PUMP	PUMP METHYL ESTER PRODUCT PUMP	[illegible]
INTERRUTTORE 2pt	1S	1S	1S	1S	1S	1S	1S	1S	1S	1S	2S	1S	1S	1S	1S	1S	1S	1S	1S	1S	1S	1S	[illegible]
POTERE DI CORTO CIRCUITO	6kA	6kA	6kA	6kA	6kA	6kA	6kA	6kA	6kA	6kA	6kA	6kA	6kA	6kA	6kA	6kA	6kA	6kA	6kA	6kA	6kA	6kA	[illegible]
POTERE DI RIPR.CIRCUIT 4P 380V.CIRCUIT AUX	5kA	5kA	5kA	5kA	5kA	5kA	5kA	5kA	5kA	5kA	5kA	5kA	5kA	5kA	5kA	5kA	5kA	5kA	5kA	5kA	5kA	5kA	[illegible]
POTERE DI RIPR.CIRCUIT BREAK	-	-	-	-	-	-	-	-	-	-	FA-A2251/30MA	-	-	-	-	-	-	-	-	-	-	-	[illegible]
N. P.	-	-	-	-	-	-	-	-	-	-	-	SIEMENS 3P+N/20A+MA/C	SIEMENS 3P+N/20A+MA/C	SIEMENS 3P+N/20A+MA/C	SIEMENS 3P+N/20A+MA/C	SIEMENS 3P+N/20A+MA/C	SIEMENS 3P+N/20A+MA/C	SIEMENS 3P+N/20A+MA/C	SIEMENS 3P+N/20A+MA/C	SIEMENS 3P+N/20A+MA/C	SIEMENS 3P+N/20A+MA/C	SIEMENS 3P+N/20A+MA/C	[illegible]
CURVA DI DISTRIBUZIONE	-	-	-	-	-	-	-	-	-	-	-	-	-	-	-	-	-	-	-	-	-	-	[illegible]
CURVA DELLA CURVA	-	-	-	-	-	-	-	-	-	-	-	-	-	-	-	-	-	-	-	-	-	-	[illegible]
CARATTERISTICHE DI INTERVENTO	SOCOMEC, GROUP, 4P, 32A	-	-	-	-	-	-	-	-	-	-	-	-	-	-	-	-	-	-	-	-	-	[illegible]
CONTATTORE	-	-	SIEMENS, 3RA6110, 3P+N	SIEMENS, 3RA6014, 3P+N	SIEMENS, 3RA6110	SIEMENS, 3RA6110	SIEMENS, 3RA6110	SIEMENS, 3RA6110	SIEMENS, 3RA6110	SIEMENS, 3RA6110	SIEMENS, 3RA6110/1/10G	-	-	-	-	-	-	-	-	-	-	-	[illegible]
RELÈ	-	-	-	-	-	-	-	-	-	-	-	-	-	-	-	-	-	-	-	-	-	-	[illegible]
RELÈ DI PROTEZIONE DELLA CAPACITORE	-	-	-	-	-	-	-	-	-	-	-	-	-	-	-	-	-	-	-	-	-	-	[illegible]
RELÈ DI PROTEZIONE DELLA PRESTAZIONE	-	-	-	-	-	-	-	-	-	-	-	CONTROL, ELFR-I	CONTROL, ELFR-I	CONTROL, ELFR-I	CONTROL, ELFR-I	CONTROL, ELFR-I	CONTROL, ELFR-I	CONTROL, ELFR-I	CONTROL, ELFR-I	CONTROL, ELFR-I	CONTROL, ELFR-I	CONTROL, ELFR-I	[illegible]
TRASF. DI TENSIONE/TRASFORMATORE DI CORRENTE	-	-	-	-	-	-	-	-	-	-	-	-	-	-	-	-	-	-	-	-	-	-	[illegible]
TRASF. DI TENSIONE/TRASFORMATORE DI CORRENTE	-	-	-	-	-	-	-	-	-	-	-	CONTROL, CT	CONTROL, CT	CONTROL, CT	CONTROL, CT	CONTROL, CT	CONTROL, CT	CONTROL, CT	CONTROL, CT	CONTROL, CT	CONTROL, CT	CONTROL, CT	[illegible]
CAPACITORI DELLA RETE	-	-	-	-	-	-	-	-	-	-	-	-	-	-	-	-	-	-	-	-	-	-	[illegible]
APPARECCHIAMENTO	-	-	-	-	-	-	-	-	-	-	-	-	-	-	-	-	-	-	-	-	-	-	[illegible]
CONTATTORE	-	-	-	NOTA-A	NOTA-A	NOTA-A	NOTA-A	NOTA-A	NOTA-A	NOTA-A	NOTA-A	-	-	-	-	-	-	-	-	-	-	-	[illegible]
CONTATTORE (mm ²)	-	-	-	35	4(1.5)	4(1.5)	4(1.5)	4(1.5)	4(1.5)	4(1.5)	4	-	-	-	-	-	-	-	-	-	-	-	[illegible]
CURVA PROTEZIONE TERMICA BLOCCO (mm ²)	-	-	-	-	-	-	-	-	-	-	-	-	-	-	-	-	-	-	-	-	-	-	[illegible]
CURVA DELLA CURVA	-	-	-	-	-	-	-	-	-	-	-	-	-	-	-	-	-	-	-	-	-	-	[illegible]
CURVA DELLA CURVA	-	-	-	-	-	-	-	-	-	-	-	-	-	-	-	-	-	-	-	-	-	-	[illegible]

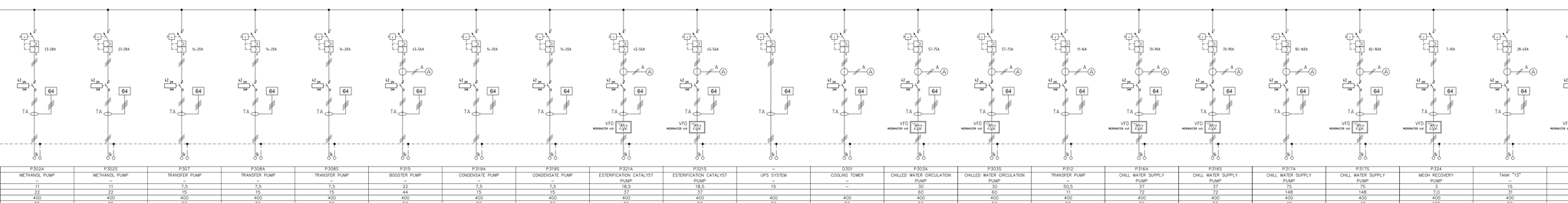

DESIGNAZIONE CIRCUITO/OPERAZIONE CIRCUIT	PUMP METHANOL PUMP	PUMP METHANOL PUMP	PUMP TRANSFER PUMP	PUMP TRANSFER PUMP	PUMP TRANSFER PUMP	PUMP BOOSTER PUMP	PUMP CONDENSATE PUMP	PUMP CONDENSATE PUMP	PUMP ESTERIFICATION PUMP/FILTER	PUMP ESTERIFICATION PUMP/FILTER	UPS SYSTEM	COOLING TOWER	PUMP CHILLED WATER REGULATION	PUMP CHILLED WATER REGULATION	PUMP TRANSFER PUMP	PUMP CHILL WATER SUPPLY PUMP	PUMP CHILL WATER SUPPLY PUMP	PUMP CHILL WATER SUPPLY PUMP	PUMP CHILL WATER SUPPLY PUMP	PUMP MEDIA TRANSFER PUMP	TANK "C-2"	[illegible]
INTERRUTTORE 2pt	1S	1S	1S	1S	1S	1S	1S	1S	1S	1S	1S	-	1S	1S	1S	1S	1S	1S	1S	1S	1S	1S	[illegible]
POTERE DI CORTO CIRCUITO	6kA	6kA	6kA	6kA	6kA	6kA	6kA	6kA	6kA	6kA	6kA	6kA	6kA	6kA	6kA	6kA	6kA	6kA	6kA	6kA	6kA	6kA	[illegible]
POTERE DI RIPR.CIRCUIT 4P 380V.CIRCUIT AUX	5kA	5kA	5kA	5kA	5kA	5kA	5kA	5kA	5kA	5kA	5kA	5kA	5kA	5kA	5kA	5kA	5kA	5kA	5kA	5kA	5kA	5kA	[illegible]
POTERE DI RIPR.CIRCUIT BREAK	SIEMENS, 3P+N/20A+MA/C	SIEMENS, 3P+N/20A+MA/C	SIEMENS, 3P+N/20A+MB/C	SIEMENS, 3P+N/20A+MB/C	SIEMENS, 3P+N/20A+MB/C	SIEMENS, 3P+N/20A+MA/C	SIEMENS, 3P+N/20A+MB/C	SIEMENS, 3P+N/20A+MB/C	SIEMENS, 3P+N/20A+MA/C	SIEMENS, 3P+N/20A+MA/C	ASC	ASC	SIEMENS, 3P+N/20A+MA/C	SIEMENS, 3P+N/20A+MA/C	SIEMENS, 3P+N/20A+MA/C	SIEMENS, 3P+N/20A+MA/C	SIEMENS, 3P+N/20A+MA/C	SIEMENS, 3P+N/20A+MA/C	SIEMENS, 3P+N/20A+MA/C	SIEMENS, 3P+N/20A+MA/C	SIEMENS, 3P+N/20A+MA/C	SIEMENS, 3P+N/20A+MA/C	[illegible]
N. P.	-	-	-	-	-	-	-	-	-	-	-	-	-	-	-	-	-	-	-	-	-	-	[illegible]
CURVA DI DISTRIBUZIONE	-	-	-	-	-	-	-	-	-	-	-	-	-	-	-	-	-	-	-	-	-	-	[illegible]
CURVA DELLA CURVA	-	-	-	-	-	-	-	-	-	-	-	-	-	-	-	-	-	-	-	-	-	-	[illegible]
CARATTERISTICHE DI INTERVENTO	-	-	-	-	-	-	-	-	-	-	-	-	-	-	-	-	-	-	-	-	-	-	[illegible]
CONTATTORE	-	-	-	-	-	-	-	-	-	-	-	-	-	-	-	-	-	-	-	-	-	-	[illegible]
RELÈ	-	-	-	-	-	-	-	-	-	-	-	-	-	-	-	-	-	-	-	-	-	-	[illegible]
RELÈ DI PROTEZIONE DELLA CAPACITORE	-	-	-	-	-	-	-	-	-	-	-	-	-	-	-	-	-	-	-	-	-	-	[illegible]
RELÈ DI PROTEZIONE DELLA PRESTAZIONE	CONTROL, ELFR-I	CONTROL, ELFR-I	CONTROL, ELFR-I	CONTROL, ELFR-I	CONTROL, ELFR-I	CONTROL, ELFR-I	CONTROL, ELFR-I	CONTROL, ELFR-I	CONTROL, ELFR-I	CONTROL, ELFR-I	CONTROL, ELFR-I	CONTROL, ELFR-I	CONTROL, ELFR-I	CONTROL, ELFR-I	CONTROL, ELFR-I	CONTROL, ELFR-I	CONTROL, ELFR-I	CONTROL, ELFR-I	CONTROL, ELFR-I	CONTROL, ELFR-I	CONTROL, ELFR-I	CONTROL, ELFR-I	[illegible]
TRASF. DI TENSIONE/TRASFORMATORE DI CORRENTE	-	-	-	-	-	-	-	-	-	-	-	-	-	-	-	-	-	-	-	-	-	-	[illegible]
TRASF. DI TENSIONE/TRASFORMATORE DI CORRENTE	CONTROL, CT	CONTROL, CT	CONTROL, CT	CONTROL, CT	CONTROL, CT	CONTROL, CT	CONTROL, CT	CONTROL, CT	CONTROL, CT	CONTROL, CT	CONTROL, CT	CONTROL, CT	CONTROL, CT	CONTROL, CT	CONTROL, CT	CONTROL, CT	CONTROL, CT	CONTROL, CT	CONTROL, CT	CONTROL, CT	CONTROL, CT	CONTROL, CT	[illegible]
CAPACITORI DELLA RETE	-	-	-	-	-	-	-	-	-	-	-	-	-	-	-	-	-	-	-	-	-	-	[illegible]
APPARECCHIAMENTO	-	-	-	-	-	-	-	-	-	-	-	-	-	-	-	-	-	-	-	-	-	-	[illegible]
CONTATTORE	-	-	-	-	-	-	-	-	-	-	-	-	-	-	-	-	-	-	-	-	-	-	[illegible]
CONTATTORE (mm ²)	-	-	-	-	-	-	-	-	-	-	-	-	-	-	-	-	-	-	-	-	-	-	[illegible]
CURVA PROTEZIONE TERMICA BLOCCO (mm ²)	-	-	-	-	-	-	-	-	-	-	-	-	-	-	-	-	-	-	-	-	-	-	[illegible]
CURVA DELLA CURVA	-	-	-	-	-	-	-	-	-	-	-	-	-	-	-	-	-	-	-	-	-	-	[illegible]
CURVA DELLA CURVA	-	-	-	-	-	-	-	-	-	-	-	-	-	-	-	-	-	-	-	-	-	-	[illegible]