Me–OH Metanolo

ME Metilestere impuro

PME Metilestere purificato

LPL gas combustibile DME

Tutti i dati sono kg/h eccetto il cat.

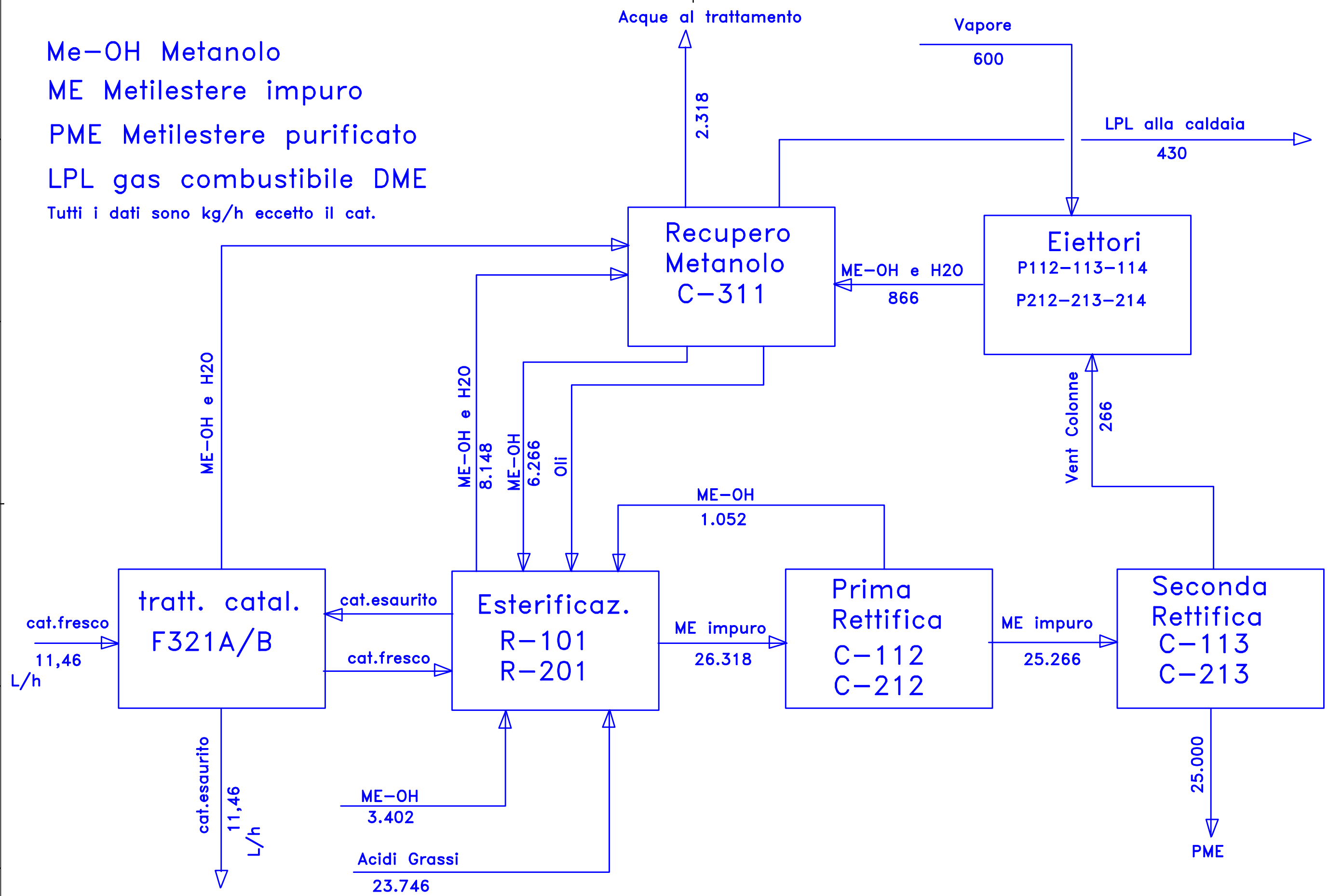

DIAGRAMMA A BLOCCHI