PIANTA DIVISORI
Scala 1:100

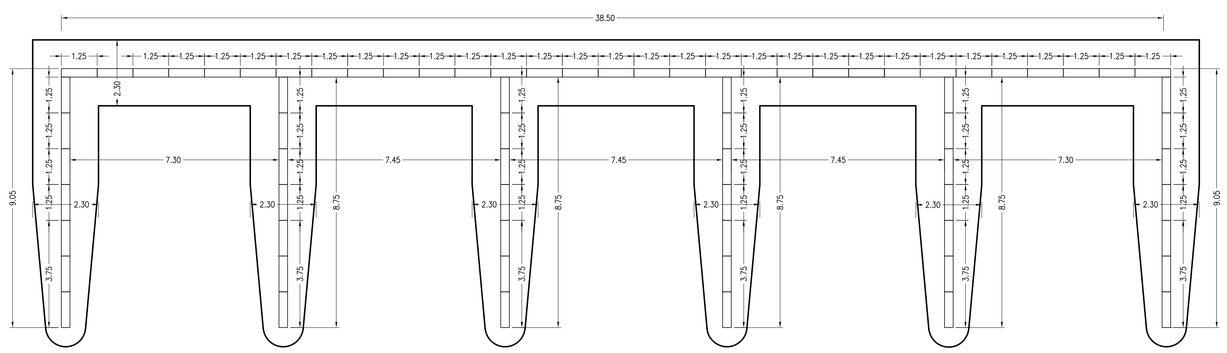

SEZIONE TRASVERSALE VASCHE DIVISORI A-B-C-D-E
Scala 1:100

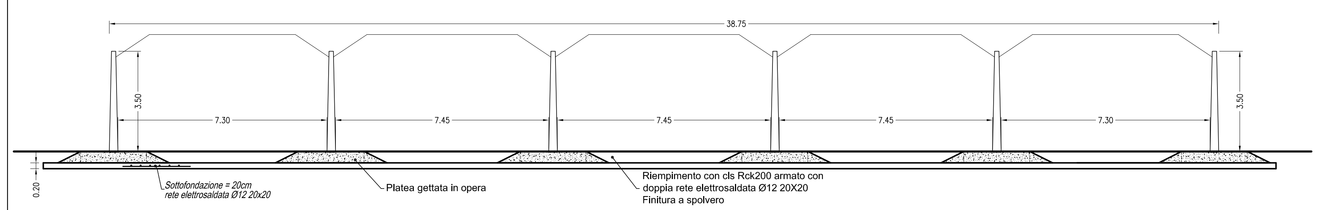

PROSPETTO DIVISORI A-F / B-G / C-H / D-I / E-L
Scala 1:100

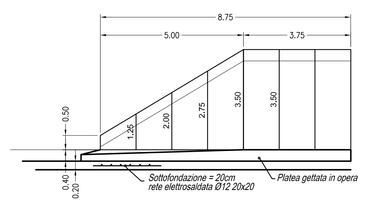

MATERIALI

CALCESTRUZZO :	Sottofondazione	Rck	15 MPa
	Prefabbricato	Rck	40 MPa
	Platea e soletta	Rck	25 MPa
ACCIAIO :	Controllato in stabilimento	FeB	44 k

SEZIONE TIPO DIVISORIO H=3.50
scala 1:20

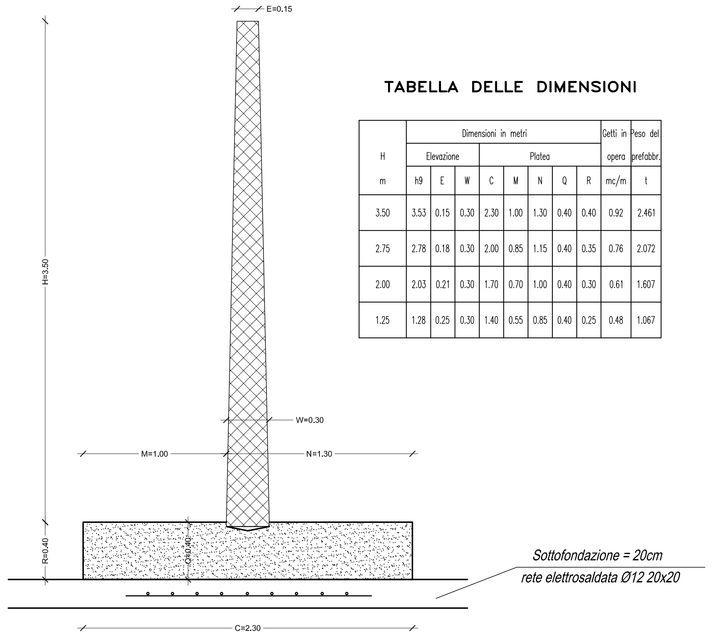

TABELLA DELLE DIMENSIONI

H	Dimensioni in metri								Getti in opera	Peso del prefabbr.
	Elevazione			Plotea						
m	h9	E	W	C	M	N	Q	R	mc/m	t
3.50	3.53	0.15	0.30	2.30	1.00	1.30	0.40	0.40	0.92	2.461
2.75	2.78	0.18	0.30	2.00	0.85	1.15	0.40	0.35	0.76	2.072
2.00	2.03	0.21	0.30	1.70	0.70	1.00	0.40	0.30	0.61	1.607
1.25	1.28	0.25	0.30	1.40	0.55	0.85	0.40	0.25	0.48	1.067

PIANTA DIVISORI
Scala 1:20

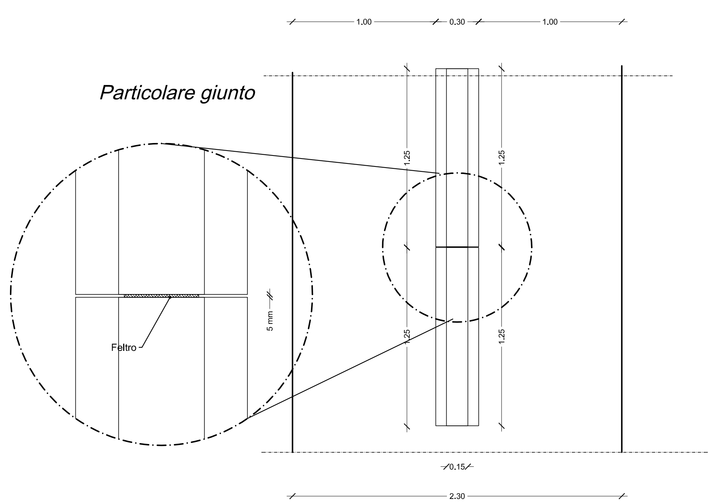

SEZIONE TRASVERSALE
scala 1:20

le quote sono espresse in cm
e sono riferite al pannello di altezza 3.50m

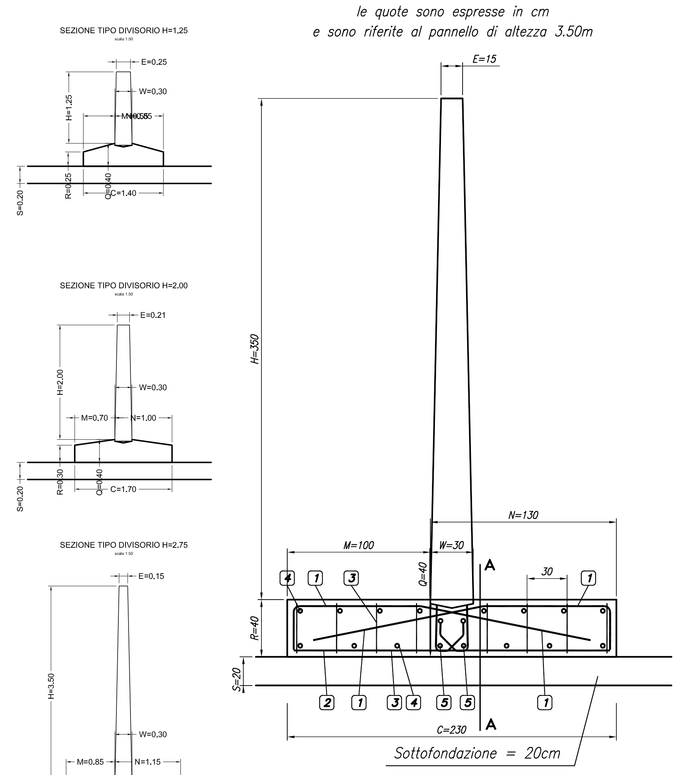

SEZIONE A–A
scala 1:20

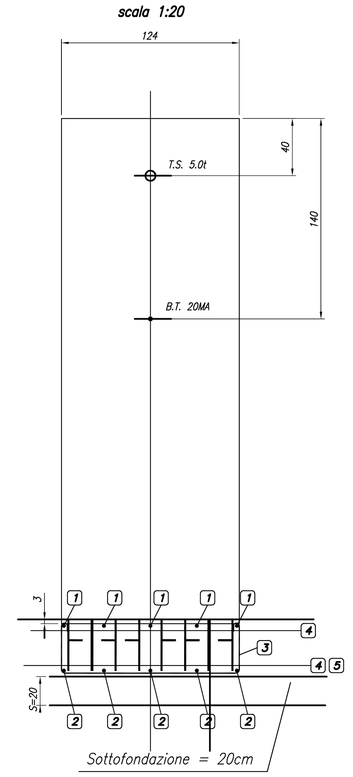

PIANTA PLATEA
scala 1:20

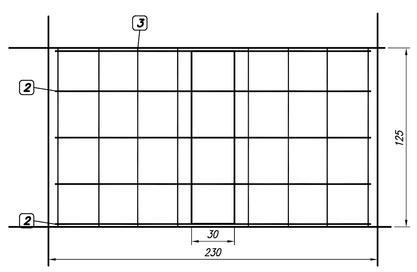

SCHEMA ARMATURE PLATEA
scala 1:20

le quote sono espresse in cm
e sono riferite al pannello di altezza 3.50m
Quantità per una platea di larghezza 1.25

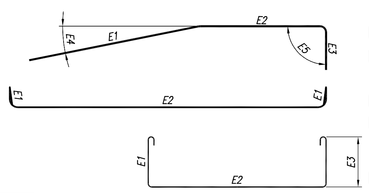

1 5+5 Ø14
4 Correnti 14Ø12 L = 600 sovrapposizione 40Ø

2 5 Ø14
5 Correnti 2Ø20 L = 600 sovrapposizione 40Ø

3 Staffe 8 Ø8

MATERIALI

CALCESTRUZZO :	Sottofondazione	Rck	15 MPa
	Prefabbricato	Rck	40 MPa
	Platea	Rck	25 MPa
ACCIAIO :	Controllato in stabilimento	FeB	44 k

COMMITTENTE:

RFI RETE FERROVIARIA ITALIANA
GRUPPO FERROVIE DELLO STATO ITALIANE

ALTA SORVEGLIANZA:

ITALFERR
GRUPPO FERROVIE DELLO STATO ITALIANE

GENERAL CONTRACTOR:

Consorzio Collegamenti Integrati Veloci

INFRASTRUTTURE FERROVIARIE STRATEGICHE DEFINITE DALLA LEGGE OBIETTIVO N.443/01

TRATTA A.V./A.C. TERZO VALICO DEI GIOVI
PROGETTO ESECUTIVO

CA 20 - CANTIERE OPERATIVO MORIASSI E RADIMERO COP4

AREA STOCCAGGIO INERTI:
PIANTA, SEZIONI E PARTICOLARI

GENERAL CONTRACTOR	DIRETTORE LAVORI	SCALA:
Consorzio Cociv Ing. A. Pellicola		VARIE

COMMESSA	LOTTO	FASE	ENTE	TIPO DOC.	OPERA/DISCIPLINA	PROGR.	REV.
IG51	00	E	CV	AZ	CA20B1	012	A

PROGETTAZIONE

Rev.	Descrizione emissione	Redatto	Data	Verificato	Data	Progettista Integratore	Data	IL PROGETTISTA
A00	Prima Emissione	COCIV	10/11/2014	COCIV	10/11/2014	A. Palomba	10/11/2014	Dott. Ing. A. Palomba Ordine Ingegneri Torino TO n. 6271 R

n. Elab. | Nome File: IG51E0CA20B1A0A0 | CUP: F81H92000000008

Scala di plot: 1: