GUARDIANIA 1:50

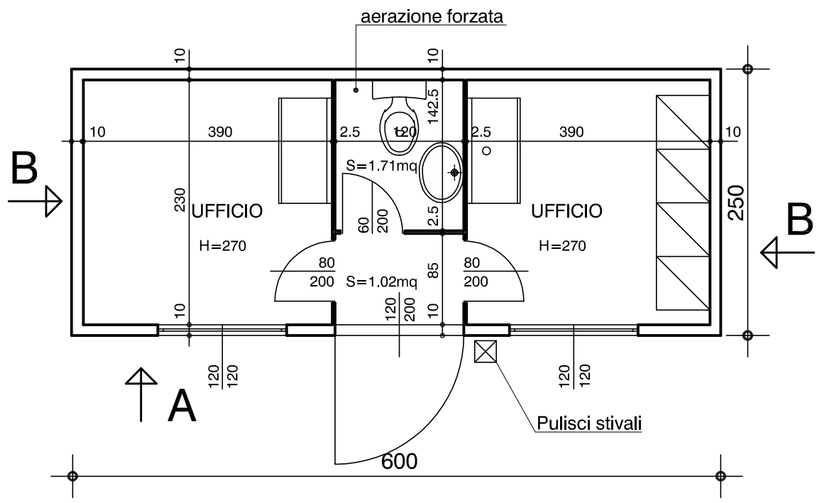

PIANTA

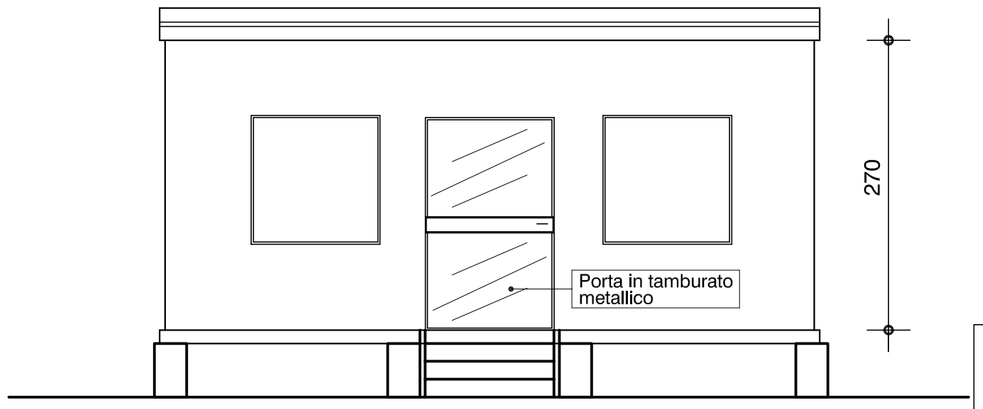

PROSPETTO A

MATERIALI
CLS C30/35
ACCIAIO B450C
MAGRONE C15/20 SPESSORE: 15–20cm
COPRIFERRO MINIMO 3CM
TIRAFONDI: VITE CLASSE 8.8 – DADO 6S
ACCIAIO PER CARPENTERIE: Fe 360
INCIDENZA FERRO: 150 Kg/mc.

PROSPETTO B

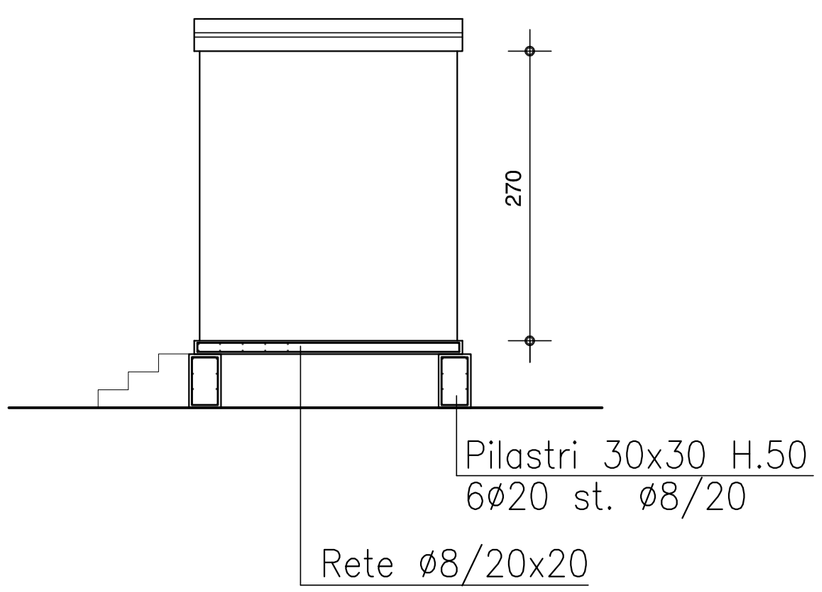

CARPENTERIA FONDAZIONI

Basamento in cls S=30cm
armato con rete elettrosaldata ø 8 20x20

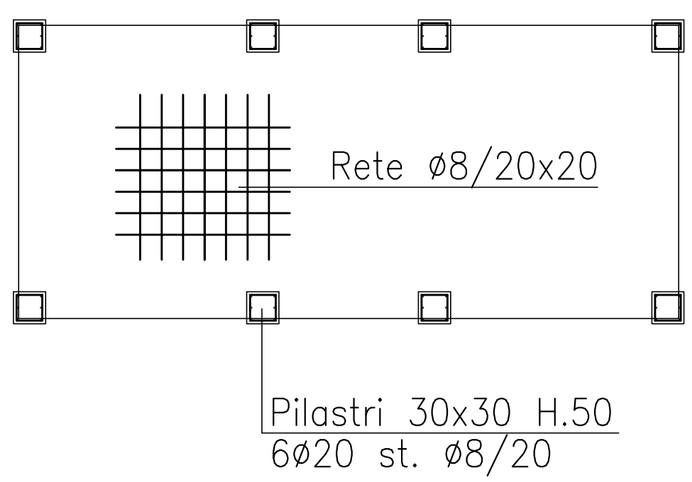

COMMITTENTE:

RFI RETE FERROVIARIA ITALIANA
GRUPPO FERROVIE DELLO STATO ITALIANE

ALTA SORVEGLIANZA:

ITALFERR
GRUPPO FERROVIE DELLO STATO ITALIANE

GENERAL CONTRACTOR:

COCIV
Consorzio Collegamenti Integrati Veloci

INFRASTRUTTURE FERROVIARIE STRATEGICHE DEFINITE DALLA LEGGE OBIETTIVO N.443/01

TRATTA A.V./A.C. TERZO VALICO DEI GIOVI
PROGETTO ESECUTIVO

CA 20 - CANTIERE OPERATIVO MORIASSI E RADIMERO COP4

PREFABBRICATO USO GUARDIANIA:
PIANTA E PROSPETTI

GENERAL CONTRACTOR	DIRETTORE LAVORI	SCALA:
Consorzio **Cociv** Ing. A. Pelliccia		1:50

COMMESSA	LOTTO	FASE	ENTE	TIPO DOC.	OPERA/DISCIPLINA	PROGR.	REV.
IG51	00	E	CV	PA	CA20B1	002	A

PROGETTAZIONE

Rev.	Descrizione emissione	Redatto	Data	Verificato	Data	Progettista Integratore	Data	IL PROGETTISTA
A00	Prima Emissione	COCIV	10/11/2014	COCIV	10/11/2014	A. Palomba	10/11/2014	Consorzio Collegamenti Integrati Veloci Dott. Ing. Aldo Mancarella Ordine Ingegneri Prov. TO n. 6271 R

n. Elab.

Nome File: IG510EC01PIA-CA20-B1-002-A00

CUP: F81H92000000008

Scala di plot: 1: 1