IDRANTE A COLONNA SOPRASUOLO

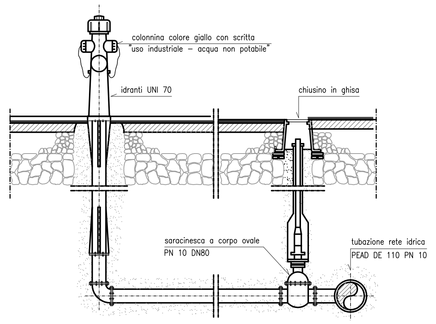

IDRANTE TIPO SOTTOSUOLO

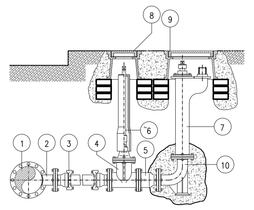

1	Tubazione principale
2	Te flangiato in ghisa
3	Giunzione flangia bicchiere
4	Saracinesca
5	Valvola di ritegno
6	Asta di manovra con tubo riparatore
7	Idrante
8	Chiusino Ø 15
9	Chiusino ovale per idrante sotto suolo
10	Curva a flangia con piede

SEZIONE TIPO SU SUPERFICIE CEMENTATA 1:10

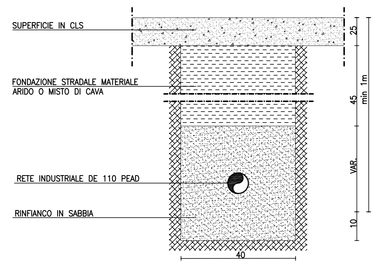

SEZIONE TIPO SU STRADA BITUMATA 1:10

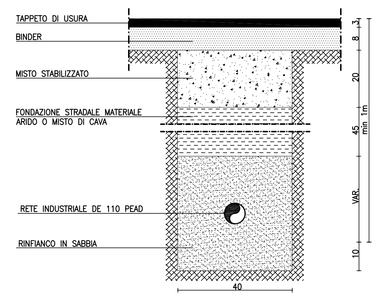

PARTICOLARE POZZETTO CON VALVOLA DI SEZIONAMENTO

SEZIONI 1:20

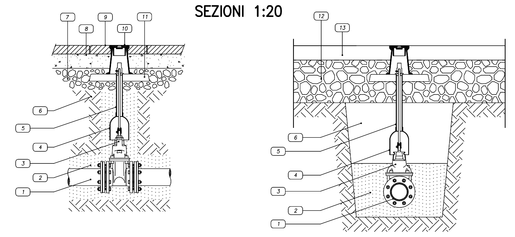

PIANTA 1:20

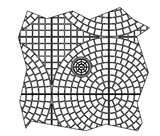

LEGENDA

1	Condotta idrica
2	Soletta vegetata
3	Saracinesca a cunei gommato
4	Tubo riparatore Ø 40 con campana in PVC
5	Asta di manovra
6	Rinterro con materiali provenienti dagli scavi
7	Massicciata manicipale
8	Battuto di sottofondo
9	Pavimentazione manicipale
10	Chiusino in Ghisa ~ ti 90 x h 200
11	Piastra in calcestruzzo 40x10 cm
12	Massicciata stradale
13	Binder

CENTRALE DI RILANCIO ACQUA INDUSTRIALE

PIANTA 1:50

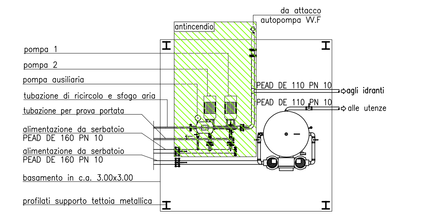

VISTA FRONTALE 1:50

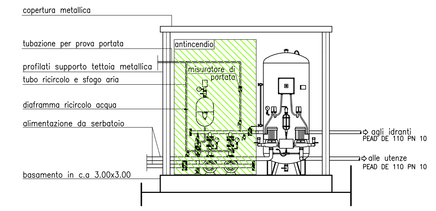

ARMAMENTO IDRAULICO PER POZZO DI PROGETTO

PIANTA 1:50

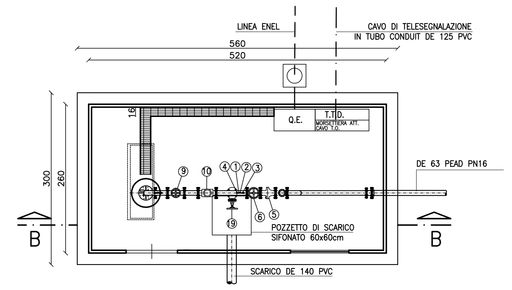

SEZIONE A–A 1:50

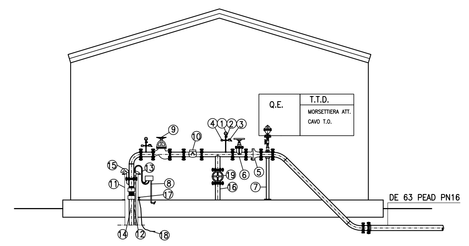

LEGENDA

Pos.	Descrizione
1	Officina
2	Deposito olii nuovi
3	Deposito olii usati
4	Magazzino
5	Uffici
6	Servizi igienici
7	Vasca di disoleazione acque di lavaggio officina
8	Deposito bombole ossigeno
9	Deposito bombole acetilene
10a 10b 10c	Vasca di prima pioggia area ovest Vasca di prima pioggia area betonaggio Vasca di prima pioggia area est
11	Cabina punto consegna Enel
12	Cabine di trasformazione
13	Gruppo elettrogeno ed eventuale serbatoio gasolio
14	Spogliatoi e docce
15	Pesa a raso e cabina operatore
16	Lavaruote
17	Distributore carburante
18	Locale primo soccorso
19	Deposito materiali di servizio
20	Area per caratterizzazione terre e rocce da scavo (~1400 mc)
21	Guardiania
22	Container dotazioni di sicurezza
23	Fossa biologica Imhoff
23b	Fossa biologica Imhoff area betonaggio
24	Parcheggi
25	Impianto riscaldamento inerti (eventuale)
26	Impianto lavaggio autobetoniere
27	Impianto di betonaggio
28	Laboratorio e box provini materiali
29	Box attrezzature
30	Serbatoio acqua industriale/antincendio completo di gruppo di pompaggio
31	Pozzo per rifornimento idrico
32	Trattamento acque betonaggio
33	Stoccaggio inerti
34	Ufficio betonaggio
35	Stazione di sollevamento acque meteoriche

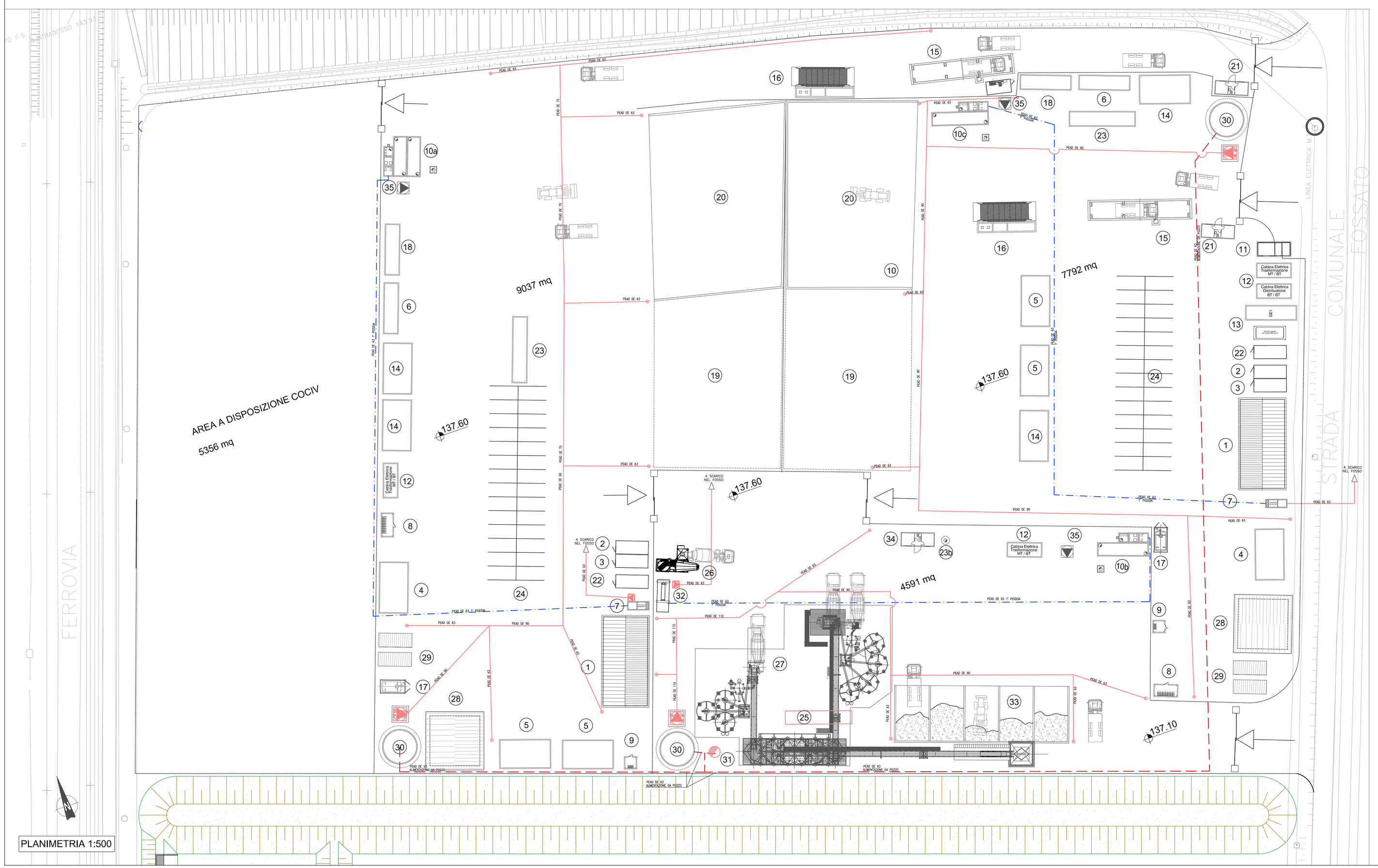

PLANIMETRIA 1:500

LEGENDA APPARECCHIATURE POZZO DI PROGETTO

1	Manometro
2	Rubinetto DN 3/4" PN 16 a 3 vie con portamanometro
3	Rubinetto DN 3/4" PN 16
4	Valvola a sfera DN 3/4" PN 16 unidirezionale
5	Valvola di ritegno tipo "NEROSTOP" DN 80 PN16
6	Saracinesca corpo ovale DN 80 PN16
7	Sostegno in acciaio
8	Tubo da acqua zincata DN 1" completo di raccordi tra tubo rigido e tubo flessibile (alle due estremità)
9	Valvola a flusso ovalizzato DN 80 PN16
10	Misuratore di portata magnetico DN 80 PN16
11	Tubazione di protezione pozzo (base)
12	N° 2 tubi quadrando n N° 1 tubo per alimentazione pompa in PVC DN 2" PN 6 con giunzioni flettate
13	Tubo flessibile di tipo stagno con guaina esterna in acciaio inox
14	Tubazione di mandata pozzo DN 2" 1/2
15	Sfiato pozzo DN 2" dotato di reticella metallica (zincata) antinsetto
16	Tubazione di scarico DN 80
17	Bullone–dado in acciaio zincato per messa a terra completo di cavo in rame da 50 mmq.
18	Treccia nuda di Cu sez. 50 mmq. di collegamento con le quattro puntazze di messa a terra, vano alloggiamento gruppo avviatore pompa, e testa pozzo
19	Saracinesca corpo ovale DN 80 PN16

LEGENDA

- RETE INDUSTRIALE PRINCIPALE PEAD PN10 (DISTRIBUZIONE)
- ALIMENTAZIONE DA POZZO
- ACQUE DI 1° PIOGGIA
- RETE SCARICO TROPPO PIENO PVC DE 200 SN4
- ALIMENTAZIONE DI UTENZA – (IDRANTI)
- STAZIONE DI ACCUMULO E SOLLEVAMENTO
- POZZETTO FISCALE
- POZZETTO DI ISPEZIONE

RILANCIO ACQUE LAVAGGIO BETONIERE 1:50

PIANTA

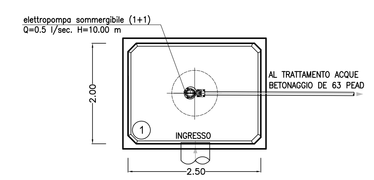

SEZIONE

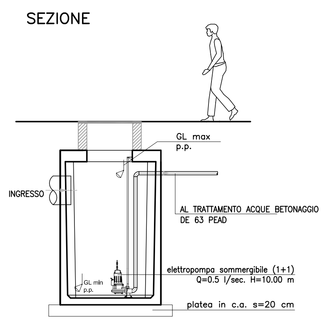

COMMITTENTE:

RFI RETE FERROVIARIA ITALIANA
GRUPPO FERROVIE DELLO STATO ITALIANE

ALTA SORVEGLIANZA:

ITALFERR
GRUPPO FERROVIE DELLO STATO ITALIANE

GENERAL CONTRACTOR:

COCIV
Consorzio Collegamenti Integrati Veloci

INFRASTRUTTURE FERROVIARIE STRATEGICHE DEFINITE DALLA LEGGE OBIETTIVO N.443/01

TRATTA A.V./A.C. TERZO VALICO DEI GIOVI
PROGETTO ESECUTIVO

CA 26 - CANTIERE OPERATIVO GERBIDI COP10

PLANIMETRIA SOTTOSERVIZI
Rete acque industriali e particolari costruttivi

GENERAL CONTRACTOR	DIRETTORE LAVORI	SCALA:
Consorzio Cociv Ing. A. Pellicciotti		VARIE

COMMESSA	LOTTO	FASE	ENTE	TIPO DOC.	OPERA/DISCIPLINA	PROGR.	REV.
I G 5 1	0 0	E	C V	A Z	C A 2 6 0 1	0 0 5	A

PROGETTAZIONE

Rev.	Descrizione emissione	Redatto	Data	Verificato	Data	Progettista Integratore	Data	IL PROGETTISTA
A00	Prima Emissione	COCIV	03/11/2014	COCIV	03/11/2014	A. Pellicciotti	03/11/2014	Dott. Ing. A. Pellicciotti Ordine degli Ingegneri della Prov. TO n. 5271/R

n. Elab.

Nome File: IG5100CA26001A

CUP: F81H92000000008

Scala di plot: 1: