SEZ. A–A

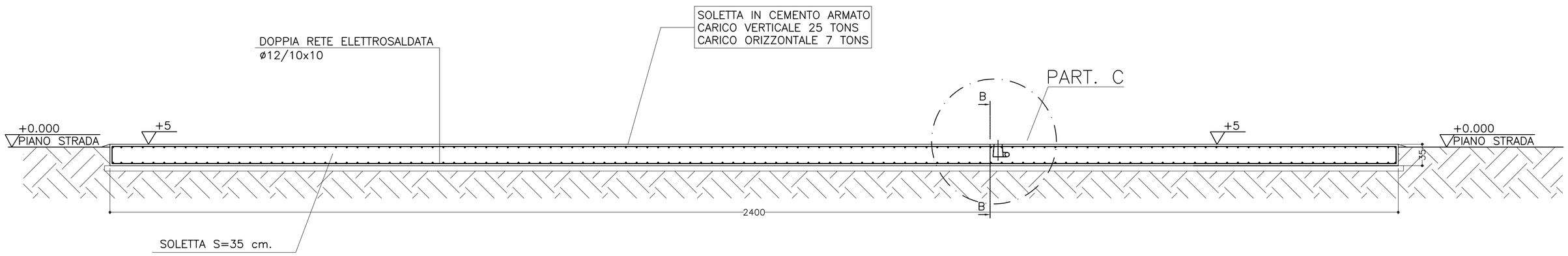

PART. C

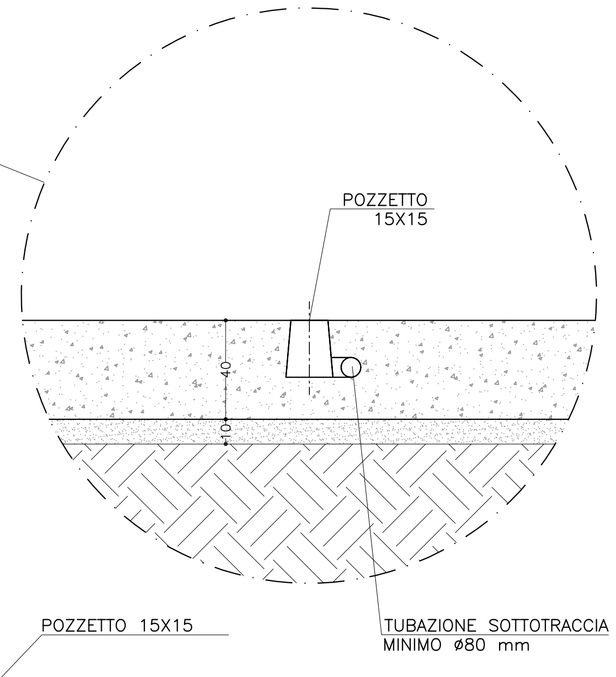

PIANTA

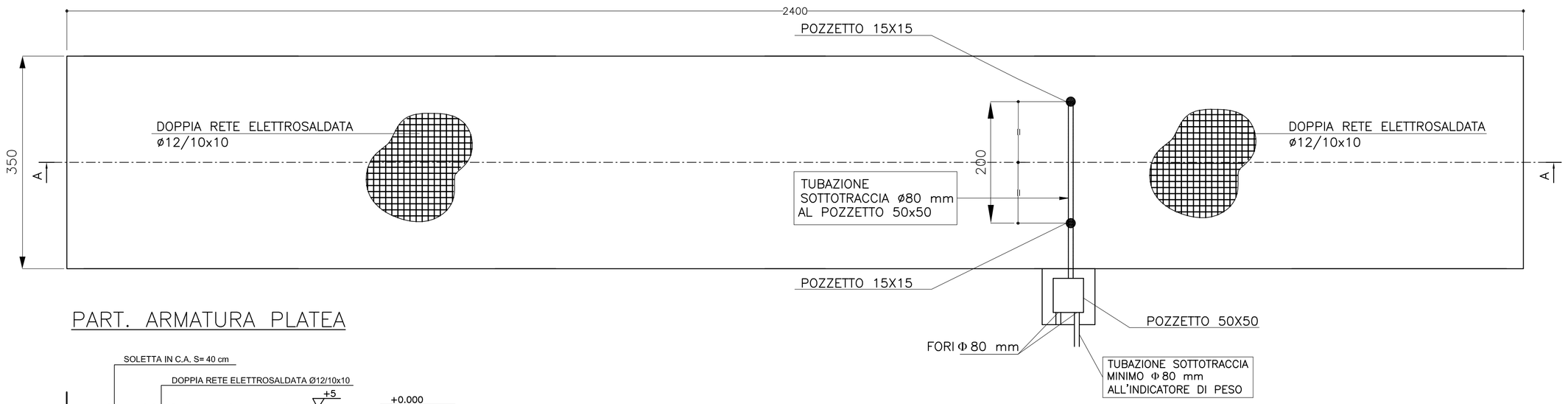

SEZ. B–B

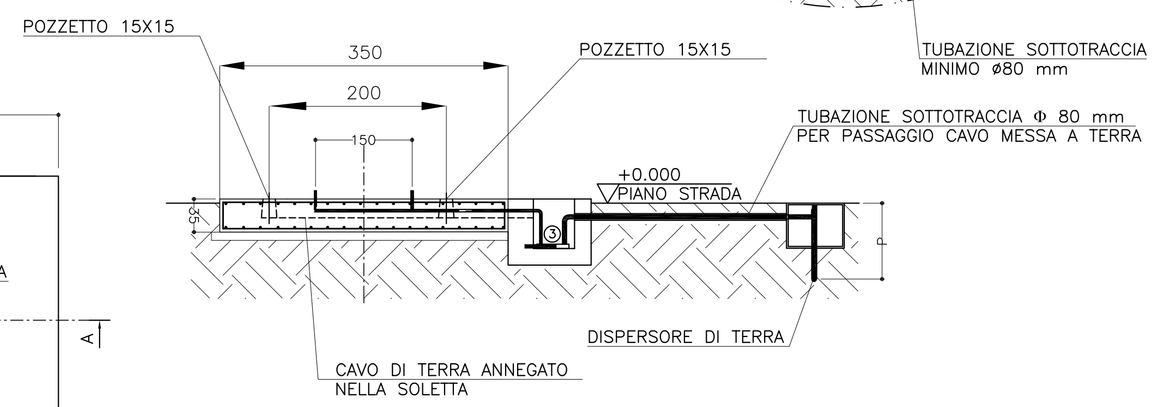

PART. ARMATURA PLATEA

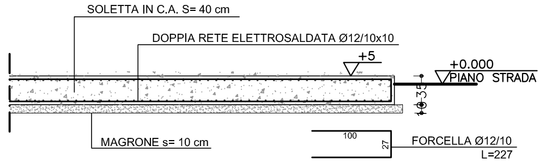

SCHEMA DI MESSA A TERRA:

TUTTI GLI ELEMENTI METALLICI DELLE FONDAZIONI E DELLA PESA DEVONO ESSERE COLLEGATI AI DISPERSORI DI TERRA

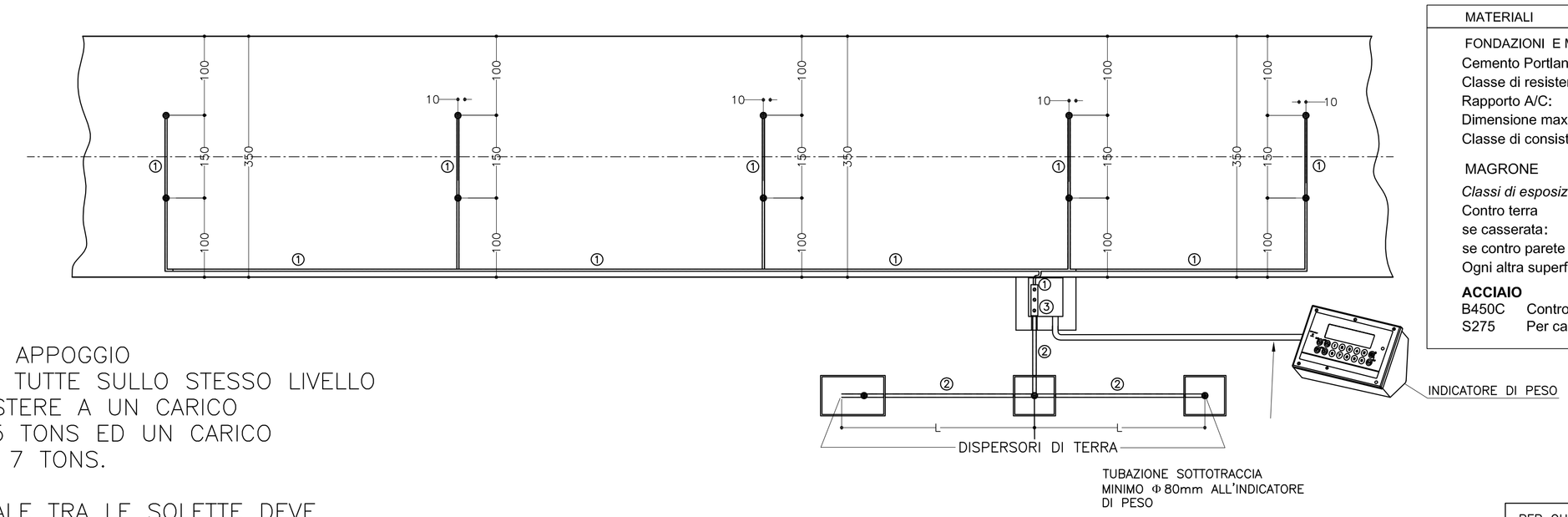

N.B.
LE SUPERFICI DI APPOGGIO DEVONO ESSERE TUTTE SULLO STESSO LIVELLO E DEVONO RESISTERE A UN CARICO VERTICALE DI 25 TONS ED UN CARICO ORIZZONTALE DI 7 TONS.

IL PIANO STRADALE TRA LE SOLETTE DEVE ESSERE LIVELLATO E MANTENUTO PULITO

MATERIALI

FONDAZIONI E MURI IN CEMENTO ARMATO

Cemento Portland EN 197-1	CEM I 32.5 R o N
Classe di resistenza:	C25/30
Rapporto A/C:	max 0,50
Dimensione max inerti:	30 mm
Classe di consistenza:	S2 - S3

MAGRONE	C12/15
Classi di esposizione / copriferri:	
Contro terra	
se casserata:	XC2 / c=40 $^{+30}_{-0}$ mm
se contro parete scavo:	XC2 / c=60 $^{+10}_{-0}$ mm
Ogni altra superficie:	XC2 / c=30 $^{+10}_{-0}$ mm

ACCIAIO

B450C	Controllato in stabilimento
S275	Per carpenteria metallica

① CAVO DI RAME DI SEZIONE 50mm² NON RICOPERTO, ANNEGATO NELLA SOLETTA IN C.A. COLLEGATO ALL'ARMATURA. IN CORRISPONDENZA DI OGNI PLINTO FARE USCIRE DALLA SOLETTA IN C.A., NEI PUNTI INDICATI CON ●, UN'ESTREMITÀ DI CAVO DI LUNGHEZZA 1 M DA COLLEGARE ALLA PESA.

② I 3 DISPERSORI DI TERRA DEVONO ESSERE COLLEGATI CON UN CAVO DI RAME DI SEZIONE 100MMQ.

I 3 DISPERSORI DI TERRA DEVONO DISTARE DALLA PESAPONTE ALMENO 10M.

③ MORSETTIERA EQUIPOTENZIALE:

DISPERSORI DI TERRA DI LUNGHEZZA TALE DA OTTENERE UNA RESISTENZA COMPLESSIVA,DELL'IMPIANTO DI MESSA A TERRA, INFERIORE AD 1 OHM. GENERALMENTE VENGONO INSTALLATI AD UNA DISTANZA (L) PARI A 3 VOLTE LA LORO PROFONDITÀ (P).

PER QUALSIASI MODIFICA COSTRUTTIVA RISPETTO AL PRESENTE SCHEMA, SI PREGA DI CONTATTARE IL NS. UFFICIO TECNICO (RIF. ANDREA BERTONI)

QUOTE SENZA TOLL. UNI EN 22768-1	DIMENSIONE	0–3	3–6	6–30	30–120	120–400	400–1000	1000–2000	2000–4000	>4000	0–10	10–50	50–120	>120
	GROSS.	±–0,2	±–0,3	±–0,5	±–0,8	±–1,2	±–2	±–3	±–4	±–5	±–1°30'	±–1°	±–1°	±–30'
	MEDIO	±–0,1	±–0,1	±–0,2	±–0,3	±–0,5	±–0,8	±–1,2	±–2	±–3	±–1°	±–30'	±–30'	±–15'
	PRECISO	±–0,05	±–0,05	±–0,1	±–0,15	±–0,2	±–0,3	±–0,5	–	–	±–1°	±–30'	±–20'	±–10'

MATERIALE MATERIAL	—
TRATTAMENTI TREATMENTS	—

DATA–DATE	DISEGN.–DRAWED	APPROV.–APPROVED	SCALA–SCALE	FOGLIO–SHEET
11/07/13	FI	AM	—	A1

DESCRIZIONE DESCRIPTION: FOSSA PER DTW 18m FUORI TERRA RAMPE MOBILI

DINI ARGEO *Bilance Sistemi per pesare*

NOTE NOTES: JBOX UNICA

CODICE CAD CAD CODE: 1209F150

CODICE CODE: —

DATA / MODIFICA / DIS. / REV.

COMMITTENTE:

RFI RETE FERROVIARIA ITALIANA
GRUPPO FERROVIE DELLO STATO ITALIANE

ALTA SORVEGLIANZA:

ITALFERR
GRUPPO FERROVIE DELLO STATO ITALIANE

GENERAL CONTRACTOR:

COCIV Consorzio Collegamenti Integrati Veloci

INFRASTRUTTURE FERROVIARIE STRATEGICHE DEFINITE DALLA LEGGE OBIETTIVO N.443/01

TRATTA A.V./A.C. TERZO VALICO DEI GIOVI
PROGETTO ESECUTIVO

CA 26- CANTIERE OPERATIVO GERBIDI COP10

PESA A PONTE
CARPENTERIA E PARTICOLARI

GENERAL CONTRACTOR	DIRETTORE LAVORI	SCALA:
Consorzio **Cociv** Ing. A. Pelliccia		1:50

COMMESSA	LOTTO	FASE	ENTE	TIPO DOC.	OPERA/DISCIPLINA	PROGR.	REV.
I G 5 1	0 0	E	C V	B B	C A 2 6 0 1	0 0 1	A

PROGETTAZIONE

Rev.	Descrizione emissione	Redatto	Data	Verificato	Data	Progettista Integratore	Data	IL PROGETTISTA
A00	Prima Emissione	COCIV	03/11/2014	COCIV	03/11/2014	A. Palomba	03/11/2014	Consorzio Collegamenti Integrati Veloci Dott. Ing. Aldo Muscarello Ordine Ingegneri Prov. TO n. 6271 R

n. Elab.

Nome File: IG51E0C1-B-CA26-01-01-A00

CUP: F81H92000000008

Scala di plot: 1: