SEZIONE 1–1
Scala 1:20

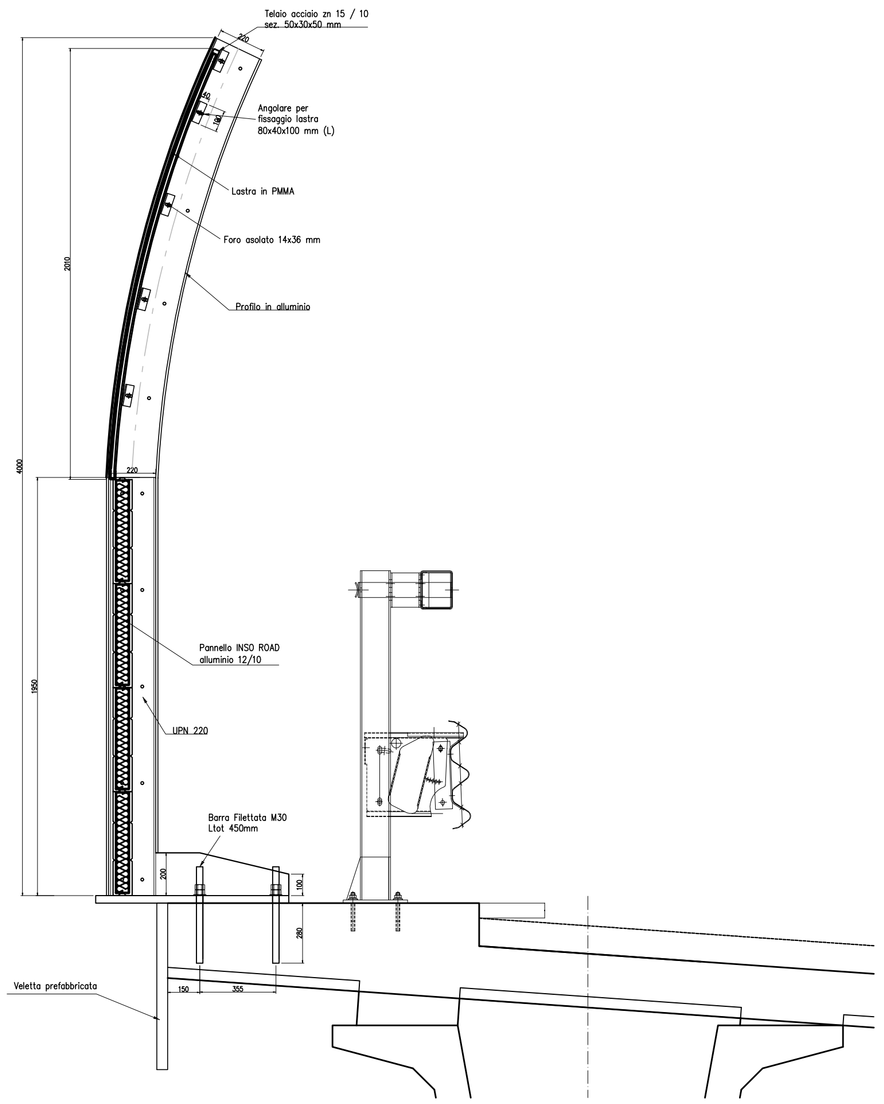

PROSPETTO
Scala 1:20

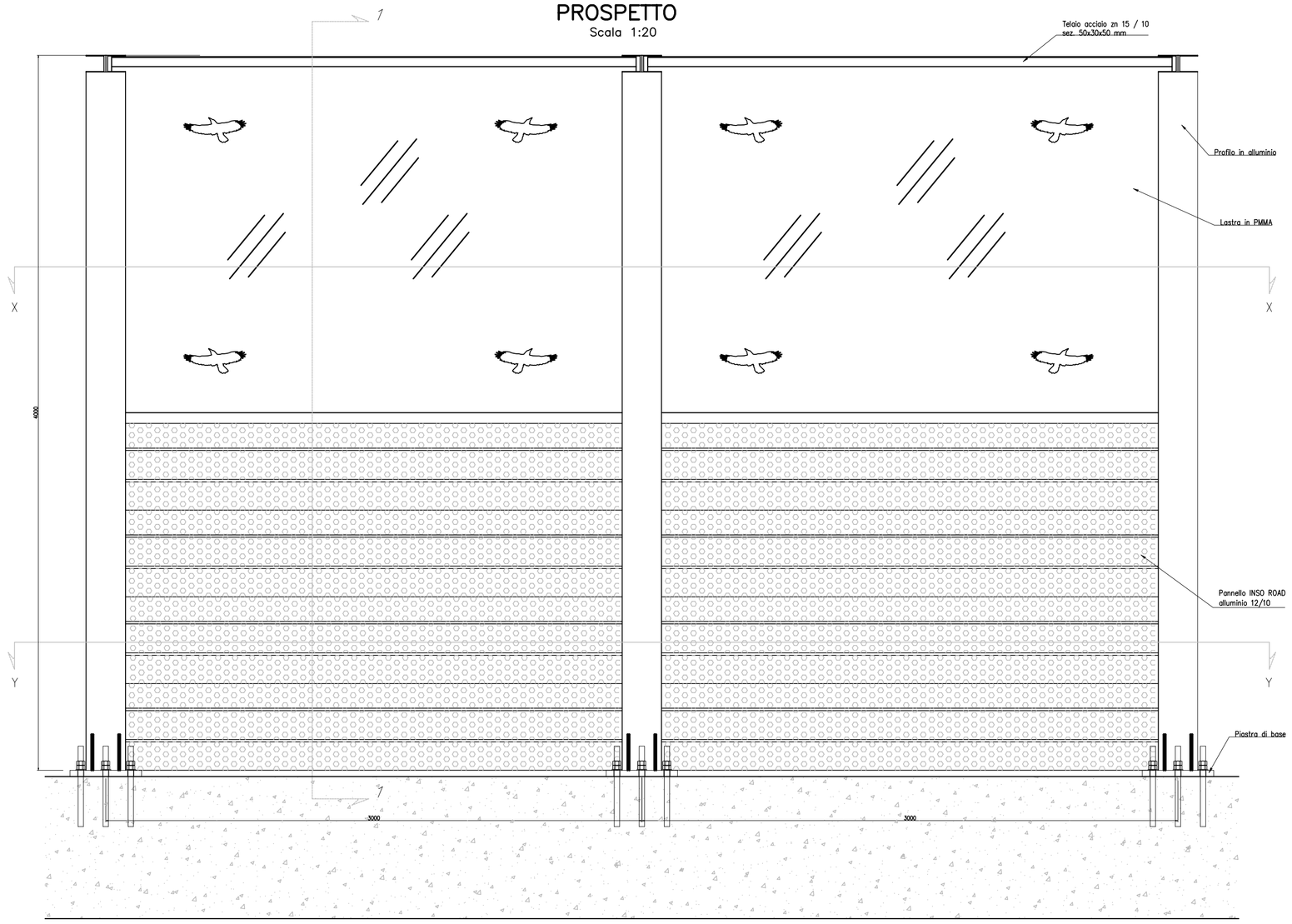

PARTICOLARI PANNELLATURA
PANNELLO INSO ROAD

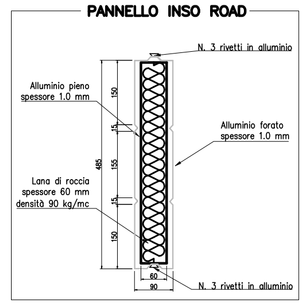

PARTICOLARE TIRAFONDO
TIRAFONDI
Scala 1:10

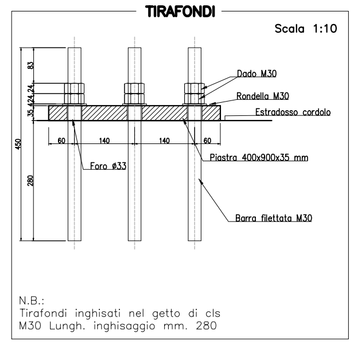

N.B.:
Tirafondi inghisati nel getto di cls
M30 Lungh. inghisaggio mm. 280

PARTICOLARI CARPENTERIA

SALDATURA PIASTRA / UPN (1)
Scala 1:10

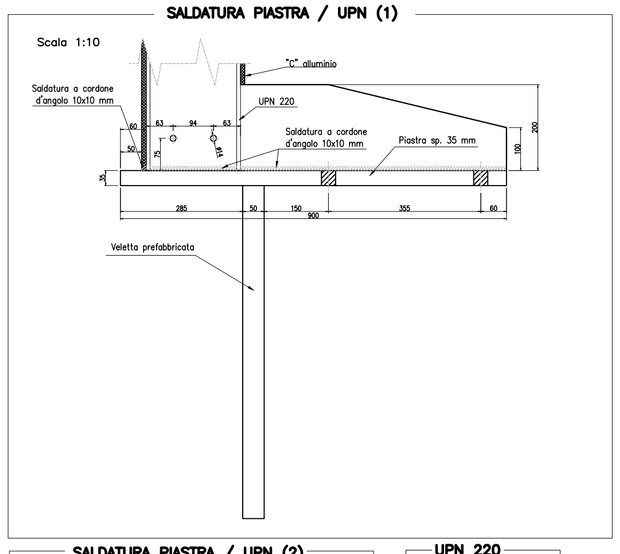

SALDATURA PIASTRA VERTICALE
Scala 1:10

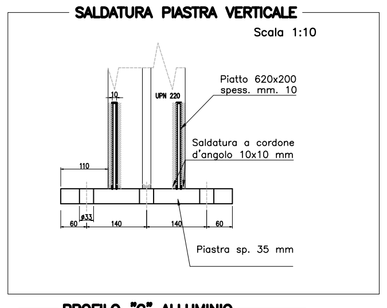

SALDATURA PIASTRA / UPN (2)

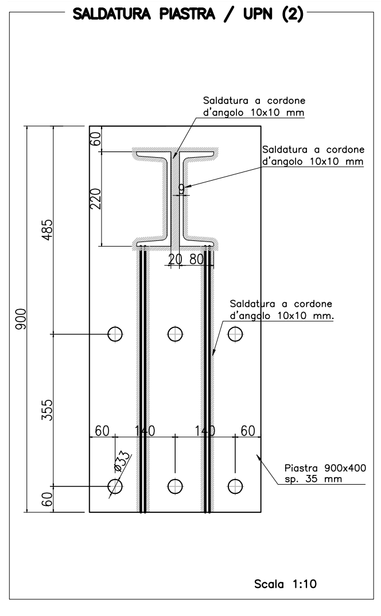

Scala 1:10

UPN 220

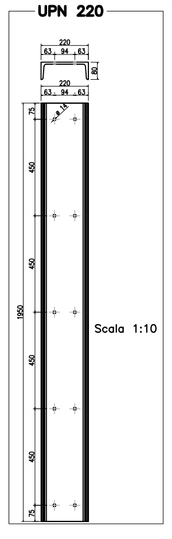

Scala 1:10

PROFILO "C" ALLUMINIO

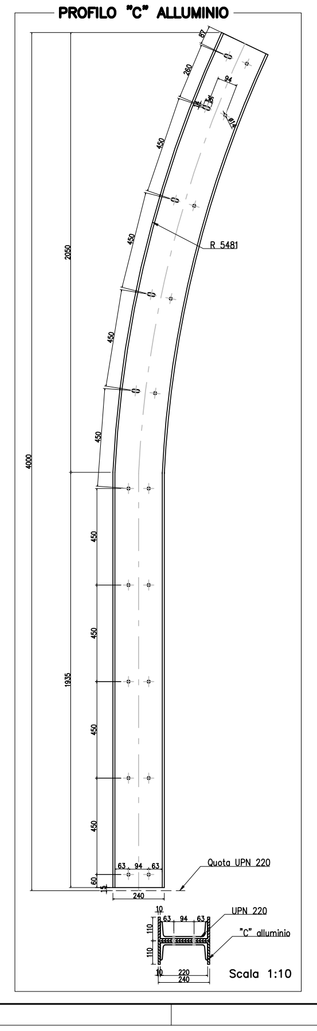

Scala 1:10

SEZIONE X–X
Scala 1:20

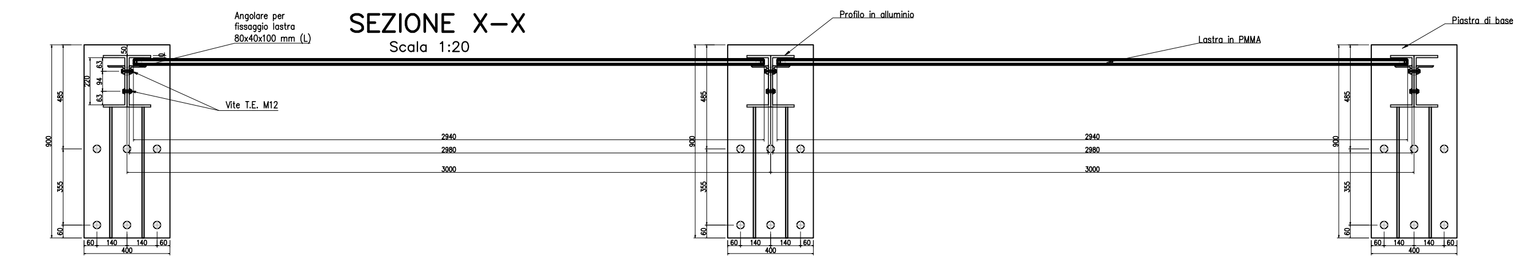

SEZIONE Y–Y
Scala 1:20

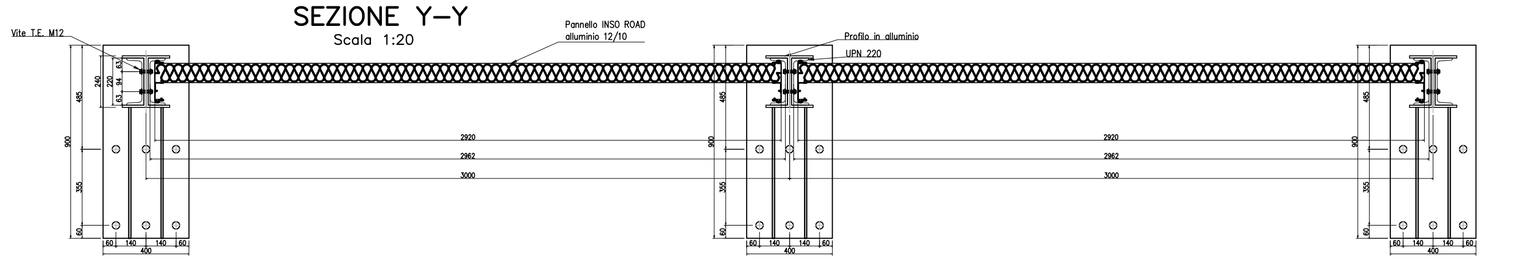

CARATTERISTICHE DEI MATERIALI

STRUTTURA

- PROFILATO UPN 220 S355J0 – zincato a caldo
- PIASTRE S355J0–zincato a caldo
- SALDATURE A CORDONE D'ANGOLO 10x10 mm
- TIRAFONDI M30 cl. 6.8 zn – M24 cl. 6.8 zn
- COPPIA DI SERRAGGIO: 96.9 daNm
- BULLONERIA M30 CL. 8.8 – zn – M24
- PROFILO C ALLUMINIO – LEGA 6060 stato fisico T6
- BULLONERIA M12 CL. 8.8 – zincata a caldo

PANNELLO IN ALLUMINIO VERNICIATO

- INVOLUCRO IN ALLUMINIO
  - strato in alluminio – pieno – sp. 12/10 (lato ricettore)
  - strato in alluminio – forato – sp. 12/10 , percentuale foratura 33%, ø fori 5 mm, passo fori 8 mm (lato sorgente)
- RIEMPIMENTO: materassino in lana di roccia sp. 60 mm – densità 90Kg/mc imputrescibile, inerte agli agenti chimici ed atmsferici, ininfiammabile o autoestinguente velovetro neoprenato nero (lato assorbente)
- CHIUSURE LATERALI: tappi in acciaio zincato 10/10 fissati con rivetti in alluminio ø 4.8 x 10 guarnizioni di battuta in EPDM a palloncino con aletta – 180 g/ml – SH 70+/–5

PANNELLO IN PMMA

–LASTRA: Polimetilmetacrilato (PMMA) sp. mm. 15 trasparente incolore

–TELAIO: Profilo in acciaio zincato sp. 1.5mm

–GUARNIZIONE: Profilo dentato in EPDM sez. 43x25 mm – SH 70+/–5

–BULLONERIA DI FISSAGGIO: – vite T.E. M10 in acciaio zn classe 8.8 UNI EN 20898
– dado M10 in acciaio zn classe 8.8 UNI EN 20898
– rondella M10 in acciaio zn classe 8.8 UNI EN 20898

N.B.: La tavola sostituisce quella relativa al codice DG4804–PE–00–MA–00–0008–10–D–0 del progetto esecutivo

MATRICE DI REVISIONE

REV.	DESCRIZIONE MODIFICA
0	PRIMA EMISSIONE
1	
2	
3	
4	
5	

ANAS S.p.A.
Direzione Generale

DG 48/04

MACROLOTTO N°2 - AUTOSTRADA SALERNO-REGGIO CALABRIA

LAVORI DI AMMODERNAMENTO ED ADEGUAMENTO AL TIPO 1/A DELLE NORME C.N.R./80 DEL TRATTO DAL KM. 108+000 AL KM. 139+000 COMPOSTO DAI SEGUENTI LOTTI UNIFICATI: 1-2-3-4-5

CODICE UNICO PROGETTO: F11 B0400210000

CONTRAENTE GENERALE:
SIS S.c.p.a.
Via Invorio, 24/A - 10146 Torino

Consorzio Stabile fra le Imprese:
SACYR CONSTRUCCION S.A. — INC S.p.A. — SIPAL S.p.A.

Progettazione	Direttore Tecnico	Geologo
Ingegneria Grandi Opere S.r.l. Direttore Tecnico Dott. Ing. Adriano TURSO Ordine degli Ingegneri Provincia di Taranto N° 1400	**SIS** S.c.p.a. Dott. Ing. Massimiliano COLUCCI	Dott. Geol. Carlo ALESSIO Ordine dei Geologi del Piemonte N° 255
		Direttore Lavori **INGEGNERIA SPM** S.r.l. Dott. Ing. Stefano PEROTTI

PROGETTO COSTRUTTIVO

Titolo Elaborato:

OPERE DI MITIGAZIONE AMBIENTALE
Barriere antirumore
Dettagli costruttivi delle barriere fonoassorbenti
Tipo 1 (H=4000) su viadotto VI36

DG4804 PC 00 MA00 0008 16 D 0

Scala: 1:10 - 1:20

REV.	DESCRIZIONE	REDATTO	DATA	VERIFICATO	DATA	APPROVATO	DATA
0	Prima emissione – Costruttivo d'approfondimento senza alterazioni delle condizioni tecnico–economiche del progetto d'appalto	V.Vocalebre	05/12/2012	M.Tezzo	05/12/2012	A.Turso	07/12/2012

RESPONSABILE DEL PROCEDIMENTO — Visto Dott. Ing. Francesco RUOCCO