SEZ 11
(SCALA 1 : 100)

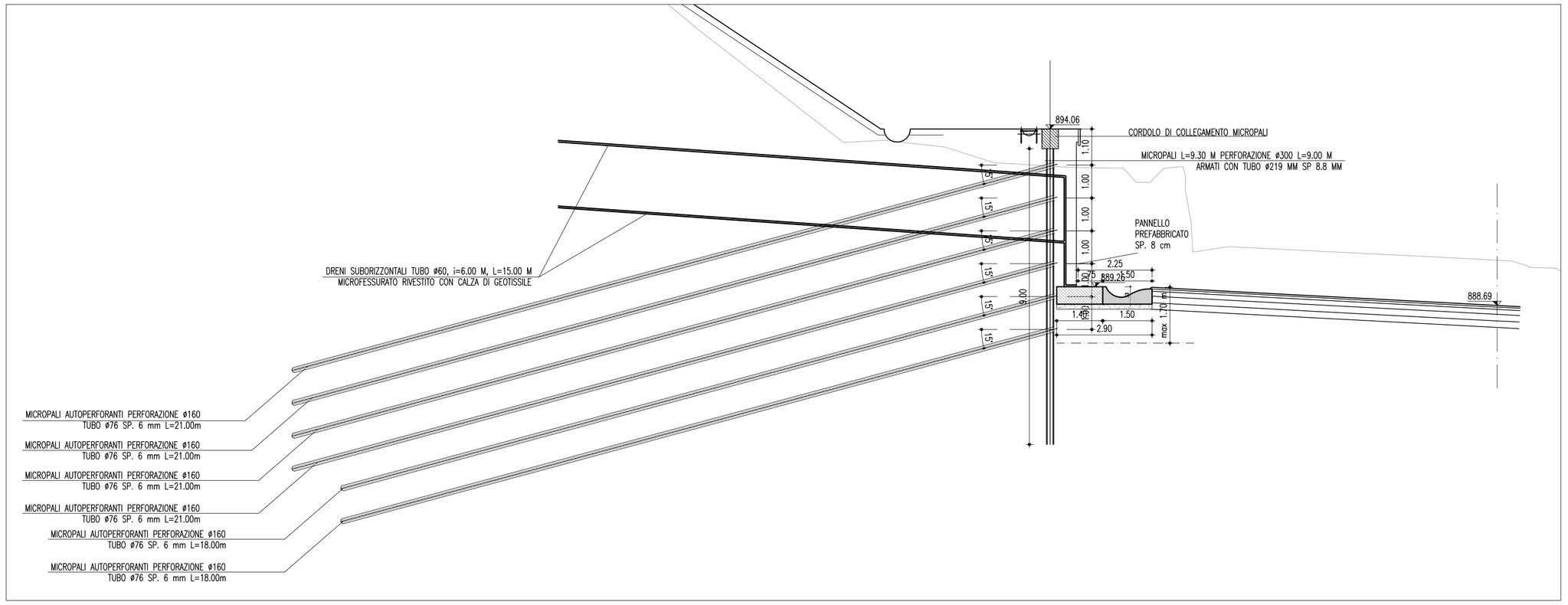

SEZ 12
(SCALA 1 : 100)

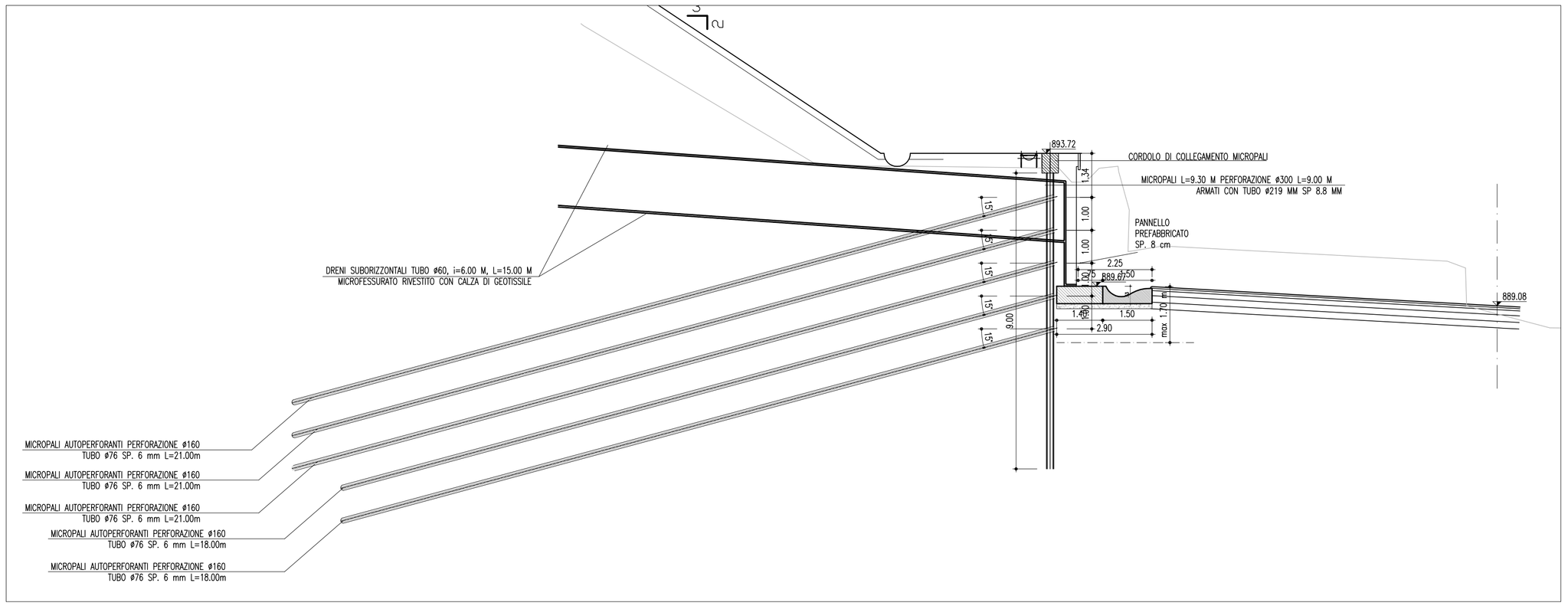

SEZ 13
(SCALA 1 : 100)

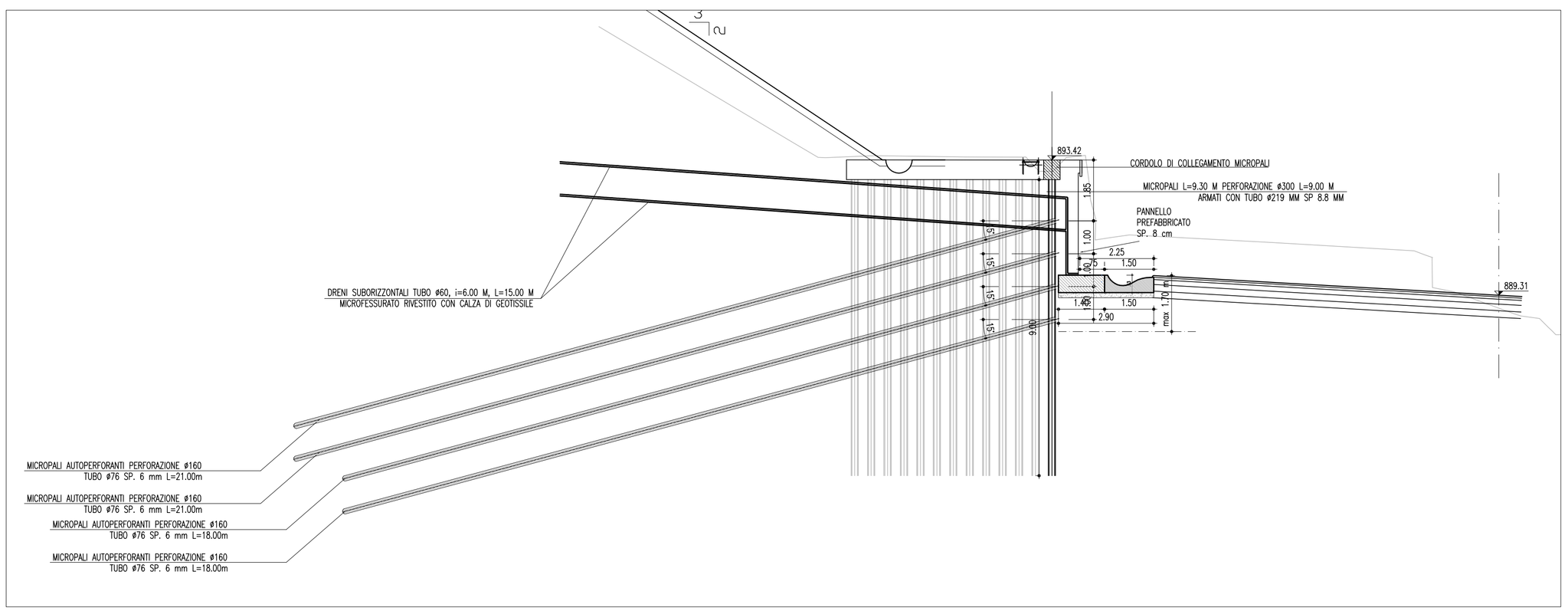

STRALCIO PLANIMETRICO
(SCALA 1 : 1000)

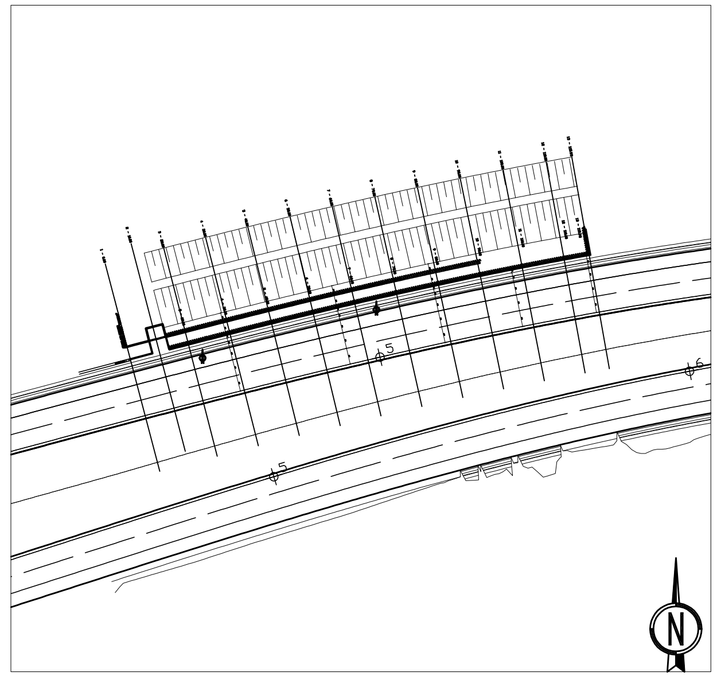

MATRICE DI REVISIONE

REV.	DESCRIZIONE MODIFICA
0	NUOVA SOLUZIONE CHE PREVEDE DOPPIA PARATIA
1	VARIAZIONE DELLA SEZIONE DEL TUBOLARE METALLICO DELLA PARATIA DI VALLE
2	Revisione – Perizia di Variante ai sensi dell'art.7 quater comma 5 del C.S.A.
3	
4	
5	

PERIZIA DI VARIANTE

ANAS S.p.A.
Direzione Generale

DG 48/04

MACROLOTTO N°2 - AUTOSTRADA SALERNO-REGGIO CALABRIA

LAVORI DI AMMODERNAMENTO ED ADEGUAMENTO AL TIPO 1/A DELLE NORME C.N.R./80 DEL TRATTO DAL KM. 108+000 AL KM 139+000 COMPOSTO DAI SEGUENTI LOTTI UNIFICATI: 1-2-3-4-5

CODICE UNICO PROGETTO: F11 B0400210000

CONTRAENTE GENERALE:

SIS S.c.p.a.
Via Invorio, 24/A - 10146 Torino

Consorzio Stabile fra le Imprese:

SACYR S.A. **INC GE. CO. S.p.A.** **SIPAL S.p.A.**

A.T.I. PROGETTAZIONE

MANDATARIA:
STUDIO CORONA S.r.l.
Civil Engineering
Corso Re Umberto n° 23 - 10128
Torino

MANDANTI:
INGECO
SICI - TER
SCALESSE INGEGNERIA
SIS S.r.l. Società Italiana Consulenza Strade
SR digital

Responsabile del Progetto	Responsabile integrazione prestazioni specialistiche	Coordinatore per la sicurezza in fase di Progettazione	Geologo
Dott. Ing. Nicola TROCCOLI Ordine Ing. di Potenza N° 836	Dott. Ing. Nicola TROCCOLI Ordine Ing. di Potenza N° 836	Dott. Ing. Riccardo CAPOCCHI Ordine Ing. di Taranto N° 1827	Dott. Geol. Carlo ALESSIO Ordine del Geol. del Piemonte N° 255

Direttore Tecnico
SIS S.c.p.a.
Geom. Giovanni Salvatore D'AGOSTINO

Direttore Lavori
INGEGNERIA SPM S.r.l.
Dott. Ing. Stefano PEROTTI

PROGETTO ESECUTIVO

Titolo Elaborato:

OPERE D'ARTE MINORI - OPERE PROVVISIONALI - PARATIE
Paratia di Micropali Asse Nord progr. Km 25+432,57
Sezione trasversale - Tav.6

DG4804PV03OP10 0002 05 D2

Scala: 1:50

REV.	DESCRIZIONE	REDATTO	DATA	VERIFICATO	DATA	APPROVATO	DATA
0	Prima emissione – Proposta di modifica progettuale ai sensi dell'art. 7 quater (modifiche nel 5%)	F.Coputo	02/09/2009	N. Troccoli	02/09/2009	V. Cabello	04/09/2009
1	Revisione – Proposta di modifica progettuale ai sensi dell'art. 7 quater (modifiche nel 5%)	G.Liguori	31/03/2010	N. Troccoli	31/03/2010	G.Bellido	02/04/2010
2	Revisione – Perizia di Variante ai sensi dell'art.7 quater comma 5 del C.S.A.	A. Turso	24/02/2011	A.Turso	24/02/2011	N.Troccoli	25/02/2011

RESPONSABILE DEL PROCEDIMENTO visto Dott. Ing. Francesco RUOCCO