SEZIONE TIPOLOGICA: pozzetto ordinario
Scala 1:50

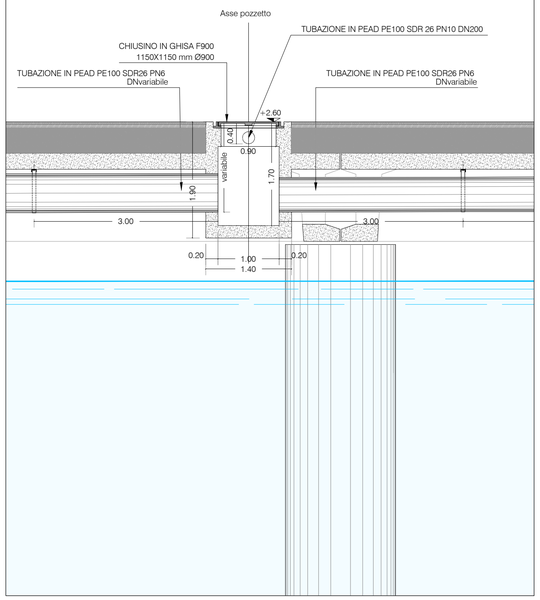

SEZIONE TIPOLOGICA: Pozzetti in corrispondenza delle vie di corsa
Scala 1:50

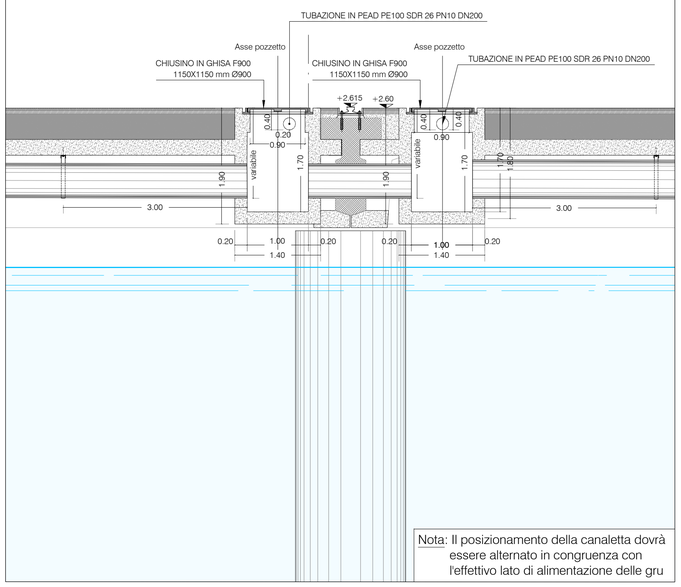

Nota: Il posizionamento della canaletta dovrà essere alternato in congruenza con l'effettivo lato di alimentazione delle gru

SEZIONE TIPOLOGICA: pozzetto di ingresso agli impianti di trattamneto
Scala 1:50

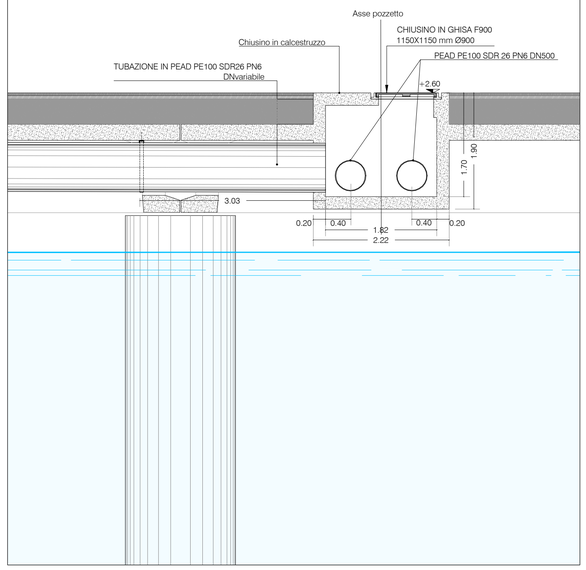

PIANTA CHIAVE

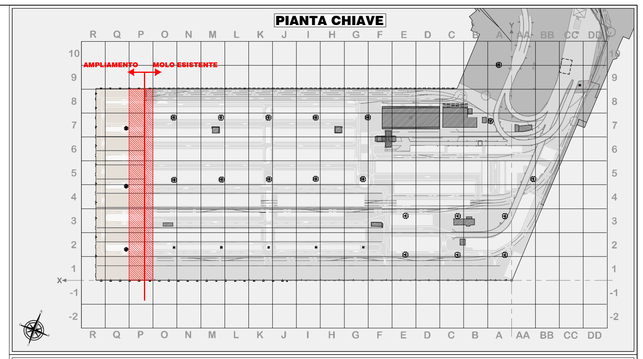

LEGENDA

	RETICOLO DI RIFERIMENTO LOCALE
	QUADRANTI DI INTERESSE

PARTICOLARE DISPOSITIVO DI SOSTEGNO - Scala 1:20

Nota: Le quote sono riportate in cm

SEZIONE LONGITUDINALE

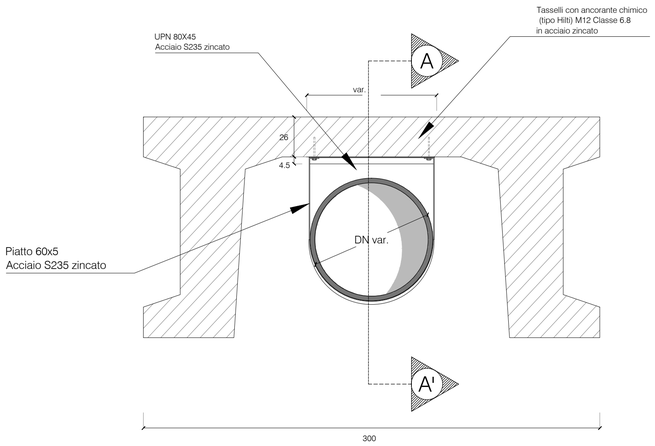

SEZIONE A-A'

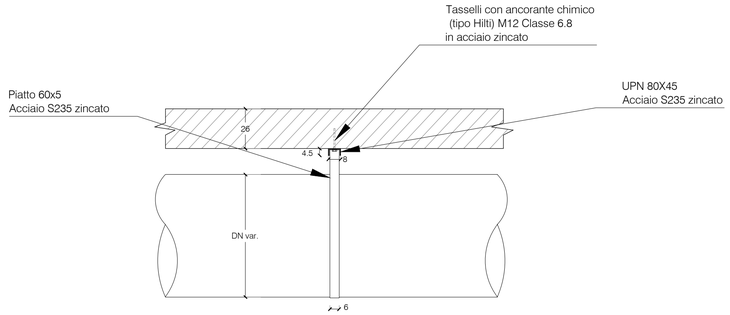

DN TUBAZIONI IN PEAD [mm]	Distanza tra i dispositivi di sostegno [m]	N. collari
355	2,5	39,00
450	3	4,00
560	3	26,00
630	3	28,00
710	3	26,00
800	3	11,00
Totale		**134,00**

REVISIONE	DATA	MOTIVAZIONE	PROPONENTE
00	Novembre 2014	PRIMA EMISSIONE	S.J.S. Engineering s.r.l.

MATRICE DELLA REVISIONE

Stazione appaltante: AUTORITA' PORTUALE DI TRIESTE

Incarico: PORTO DI TRIESTE - TERMINAL CONTAINER MOLO VII ALLUNGAMENTO 100m

Livello progettuale: PROGETTO DEFINITIVO

Soggetto attuatore: Trieste Marine Terminal

Titolo: **IMPIANTO ACQUE METEORICHE PARTICOLARI POZZETTI E ALLOGGIAMENTI**

Area code: **0129 TST**
Title code: **01210-00**
Check: **R04** Job code: **C-01**

Progettazione: **S.J.S. Engineering s.r.l.**
*Roma (00187) Via Collina, n. 36
Taranto (74123) P.zza Castel S.Angelo, n.11
Mosca (123242) Krasnaya Presnya st. 22 - Ufficio 3
Certified office* COMPANY WITH QUALITY SYSTEM CERTIFIED BY DNV = ISO 9001 =

Il Responsabile del Procedimento:

Il Direttore Tecnico: **Ing. Michelangelo Lentini**

Progettisti:
Ing. B. Lentini
Ing. A. Porretti
Ing. R. Isola
Ing. M. Filippone
Dott. Geol. G. Cardinali
Dott.ssa V. Colosimo
Ing. L. Drago
Ing. P. Semeraro

Drawn	Checked	Scale	Date	Filename
Papari	B. Lentini	1:50 - 1:20	Novembre 2014	0129TST01210-00-R04.dwg

Il presente disegno e le informazioni in esso contenute sono proprietà esclusiva della S.J.S. Engineering s.r.l.
Il disegno non può essere riprodotto, reso pubblico o utilizzato in alcun modo senza l'autorizzazione scritta della S.J.S. Engineering s.r.l
This drawing and the information contained on it are exclusive property of S.J.S. Engineering s.r.l.
This drawing is not to be reproduced, further distributed or used for any purpose without written permission of S.J.S. Engineering s.r.l.