SEZIONI TRASVERSALI ASSE PRINCIPALE

SEZIONE N. : 1
QT. PROGETTO : 58.745
DIST.PROG. : 0.000
DIST.SUCC. : 25.000

SOVRASTRUTTURA STRADALE	
STRATO DI USURA	8.500 m
STRATO DI BINDER	8.500 m

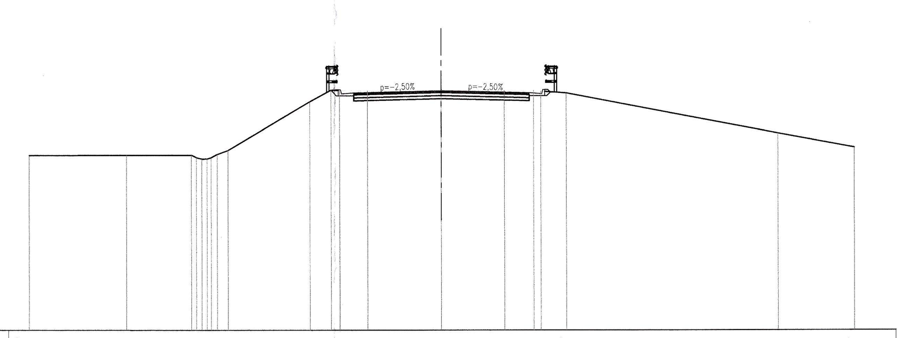

SCALA 1:200

QT.RIF. 47.000

QUOTE TERRENO	55.57 55.58 55.58 55.39 55.82 58.20 58.76 58.76 58.74 58.75 58.75 58.75 58.71 58.63 56.64 55.95
DIST.PARZIALI TERRENO	4.69 3.13 0.54 3.96 1.04 1.35 3.58 3.04 1.42 1.23 10.28 3.68
QUOTE PROGETTO	58.76 58.64 58.66 58.75 58.66 58.64 58.79 58.68
DIST.PARZIALI PROGETTO	0.75 1.00 3.25 3.25 1.00 0.75

SEZIONE N. : 2
QT. PROGETTO : 58.048
DIST.PROG. : 25.000
DIST.PREC. : 25.000
DIST.SUCC. : 25.000

SOVRASTRUTTURA STRADALE	
STRATO DI USURA	8.500 m
STRATO DI BINDER	8.500 m

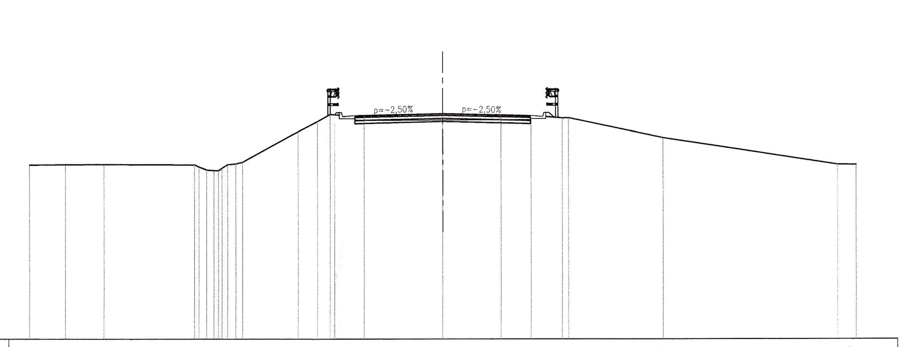

SCALA 1:200

QT.RIF. 47.000

QUOTE TERRENO	55.52 55.54 55.54 55.53 55.25 55.58 55.65 57.15 57.65 57.98 57.90 57.92 57.94 57.94 57.82 57.82 56.85 55.54 55.53
DIST.PARZIALI TERRENO	1.74 1.87 4.36 2.68 0.93 0.63 1.46 3.79 2.83 1.46 1.51 4.55 8.45 0.90
QUOTE PROGETTO	57.86 57.97 57.94 57.97 58.05 57.97 57.94 57.83
DIST.PARZIALI PROGETTO	0.83 0.50 1.00 3.25 3.25 1.00 0.50 0.78

SEZIONE N. : 3
QT. PROGETTO : 57.867
DIST.PROG. : 50.000
DIST.PREC. : 25.000
DIST.SUCC. : 25.000

SOVRASTRUTTURA STRADALE	
STRATO DI USURA	8.500 m
STRATO DI BINDER	8.500 m

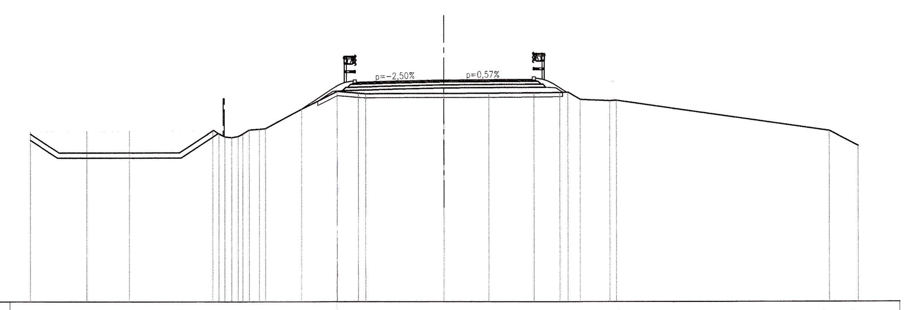

SCALA 1:200

QT.RIF. 47.000

QUOTE TERRENO	55.32 55.34 55.36 55.41 55.04 55.41 55.48 56.42 57.30 57.21 57.19 57.20 57.20 57.22 57.24 56.90 56.84 56.85 55.36 54.62
DIST.PARZIALI TERRENO	2.70 2.07 4.02 0.48 1.74 1.74 1.03 3.80 2.17 2.17 1.25 0.59 1.43 10.28 1.40
QUOTE PROGETTO	56.37 57.79 57.76 57.79 57.87 57.89 57.89 57.92 57.25
DIST.PARZIALI PROGETTO	2.13 0.50 1.00 3.25 3.25 1.00 0.50 1.00

SEZIONE N. : 4
QT. PROGETTO : 58.311
DIST.PROG. : 75.000
DIST.PREC. : 25.000
DIST.SUCC. : 25.000

SOVRASTRUTTURA STRADALE	
STRATO DI USURA	8.500 m
STRATO DI BASE	8.500 m

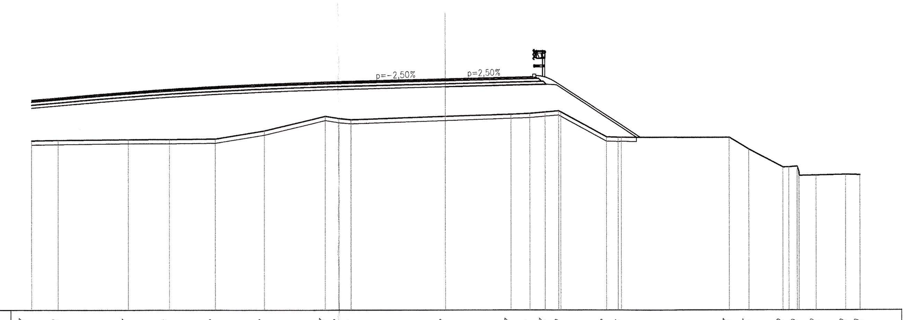

SCALA 1:200

QT.RIF. 47.000

QUOTE TERRENO	55.27 55.30 55.33 55.34 55.36 55.76 56.47 56.36 56.31 56.46 56.57 56.61 56.67 56.68 55.46 55.44 55.43 54.85 53.98 54.02 53.58 53.62 53.60
DIST.PARZIALI TERRENO	1.29 3.40 1.98 2.21 2.37 2.94 0.68 0.59 4.54 3.18 0.92 0.75 0.65 2.19 0.35 5.19 0.95 1.65 0.81 1.42 0.59
QUOTE PROGETTO	58.20 58.23 58.31 58.39 58.42 58.45 55.44
DIST.PARZIALI PROGETTO	1.00 3.25 3.25 1.00 0.50 4.51

SEZIONE N. : 5
QT. PROGETTO : 59.380
DIST.PROG. : 100.000
DIST.PREC. : 25.000
DIST.SUCC. : 25.015

SOVRASTRUTTURA STRADALE	
STRATO DI USURA	8.500 m
STRATO DI BASE	8.500 m

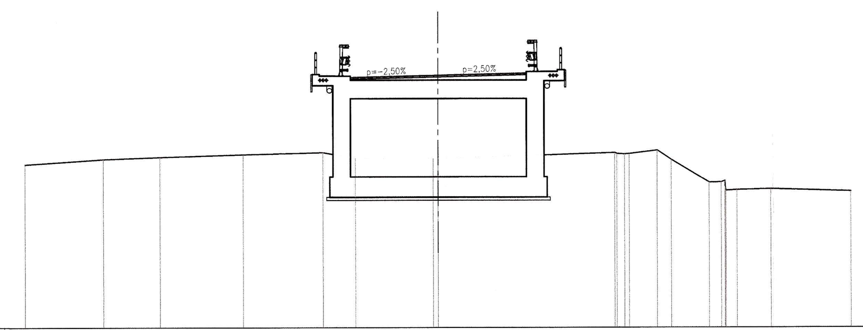

SCALA 1:200

QT.RIF. 47.000

QUOTE TERRENO	55.00 55.26 55.36 55.48 55.48 55.58 55.29 55.29 55.29 55.57 55.52 55.68 55.22 54.09 54.17 53.73 53.77 53.66
DIST.PARZIALI TERRENO	3.79 2.74 4.01 3.88 1.57 3.77 8.51 1.36 0.69 1.83 0.38 0.53 1.66 3.91
QUOTE PROGETTO	59.27 59.30 59.38 59.46 59.49
DIST.PARZIALI PROGETTO	1.00 3.25 3.25 1.00

SEZIONE N. : 6
QT. PROGETTO : 61.061
DIST.PROG. : 125.015
DIST.PREC. : 25.015
DIST.SUCC. : 24.985

SOVRASTRUTTURA STRADALE	
STRATO DI USURA	8.500 m
STRATO DI BASE	8.500 m

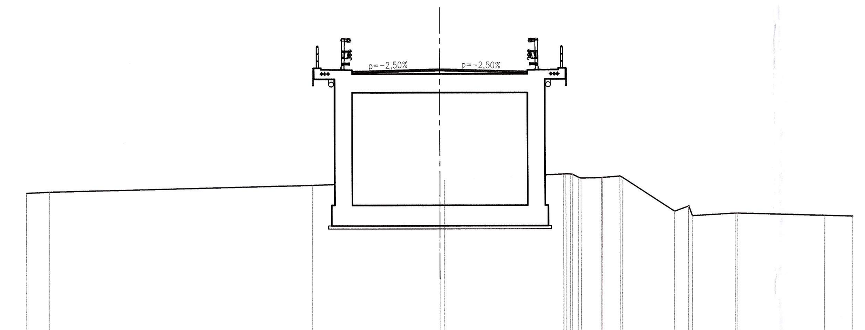

SCALA 1:200

QT.RIF. 48.000

QUOTE TERRENO	55.01 55.05 55.36 55.61 55.62 55.90 55.73 55.70 55.74 55.73 54.05 54.31 53.83 53.96 53.96 53.83 53.79
DIST.PARZIALI TERRENO	1.12 12.71 6.18 5.78 0.99 0.85 2.51 0.68 2.06 4.24 1.38
QUOTE PROGETTO	60.95 60.98 61.06 60.98 60.95
DIST.PARZIALI PROGETTO	1.00 3.25 3.25 1.00

SEZIONE N. : 7
QT. PROGETTO : 62.935
DIST.PROG. : 150.000
DIST.PREC. : 24.985
DIST.SUCC. : 25.000

SOVRASTRUTTURA STRADALE	
STRATO DI USURA	8.620 m
STRATO DI BASE	8.620 m

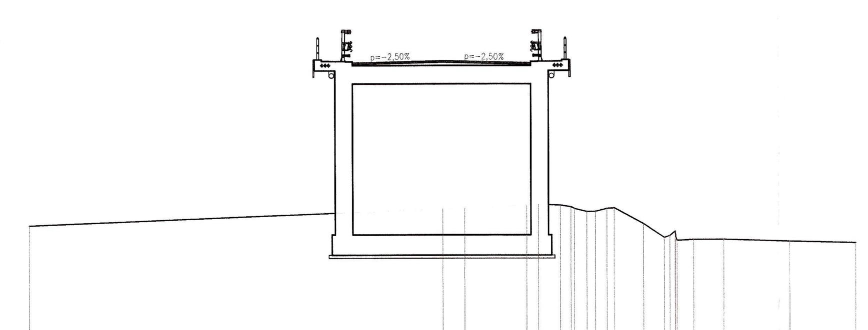

SCALA 1:200

QT.RIF. 49.000

QUOTE TERRENO	54.83 55.65 55.69 55.83 55.88 55.82 55.66 55.51 55.69 54.89 54.23 54.13 54.12 54.02 53.94
DIST.PARZIALI TERRENO	20.00 1.05 3.00 0.36 1.06 0.51 0.62 0.36 1.42 1.20 0.81 1.45 3.24 3.20
QUOTE PROGETTO	62.83 62.85 62.93 62.85 62.83
DIST.PARZIALI PROGETTO	1.00 3.37 3.25 1.00

SEZIONE N. : 8
QT. PROGETTO : 64.588
DIST.PROG. : 175.000
DIST.PREC. : 25.000
DIST.SUCC. : 25.000

SOVRASTRUTTURA STRADALE	
STRATO DI USURA	9.720 m
STRATO DI BASE	9.720 m

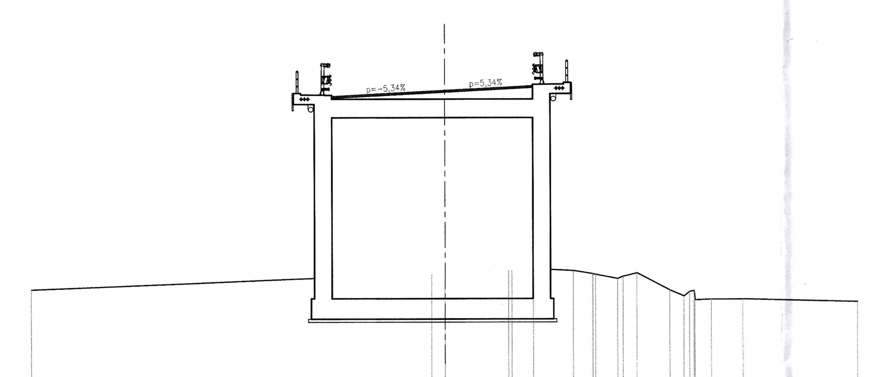

SCALA 1:200

QT.RIF. 50.000

QUOTE TERRENO	54.83 55.61 55.63 55.76 55.76 55.84 55.74 55.59 55.55 55.45 55.62 54.77 54.48 54.33 54.32 54.18
DIST.PARZIALI TERRENO	19.35 0.65 3.07 1.03 1.94 0.94 1.05 0.67 1.58 0.67 0.78 1.52 5.63
QUOTE PROGETTO	64.30 64.35 64.59 64.76 64.82
DIST.PARZIALI PROGETTO	1.00 4.47 3.25 1.00

SEZIONE N. : 9
QT. PROGETTO : 65.100
DIST.PROG. : 200.000
DIST.PREC. : 25.000
DIST.SUCC. : 14.324

SOVRASTRUTTURA STRADALE	
STRATO DI USURA	9.630 m
STRATO DI BASE	9.630 m

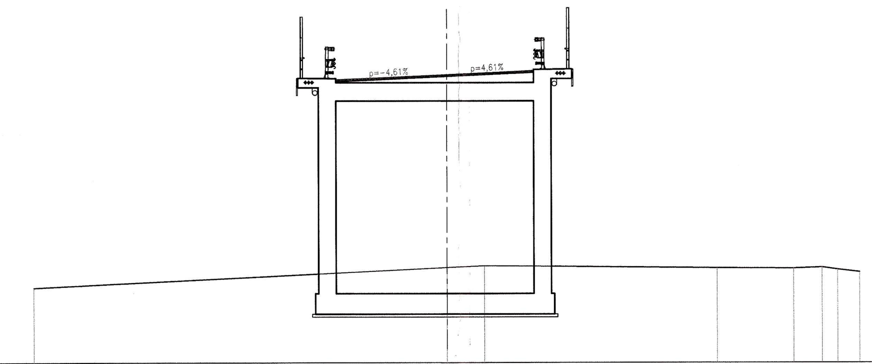

SCALA 1:200

QT.RIF. 51.000

QUOTE TERRENO	54.66 55.65 55.74 55.63 55.61 55.67 55.55 55.43
DIST.PARZIALI TERRENO	20.00 1.85 11.25 3.71 1.38 0.75 1.06
QUOTE PROGETTO	64.85 64.90 65.10 65.25 65.30
DIST.PARZIALI PROGETTO	1.00 4.38 3.25 1.00

SEZIONE N. : SPA
QT. PROGETTO : 65.100
DIST.PROG. : 214.324
DIST.PREC. : 14.324
DIST.SUCC. : 10.676

SOVRASTRUTTURA STRADALE	
STRATO DI USURA	9.000 m
STRATO DI BASE	9.000 m

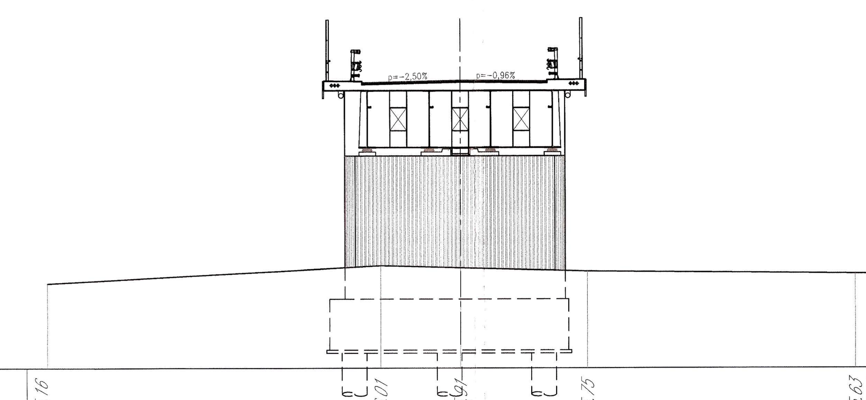

SCALA 1:200

QT.RIF. 51.000

QUOTE TERRENO	55.16 56.01 55.91 55.75 55.63 55.62
DIST.PARZIALI TERRENO	16.14 3.86 6.18 12.97 0.85
QUOTE PROGETTO	64.98 65.01 65.10 65.07 65.06
DIST.PARZIALI PROGETTO	1.00 3.75 3.25 1.00

SEZIONE N. : 11
QT. PROGETTO : 65.100
DIST.PROG. : 225.000
DIST.PREC. : 10.676
DIST.SUCC. : 25.000

SOVRASTRUTTURA STRADALE	
STRATO DI USURA	8.530 m
STRATO DI BASE	8.530 m

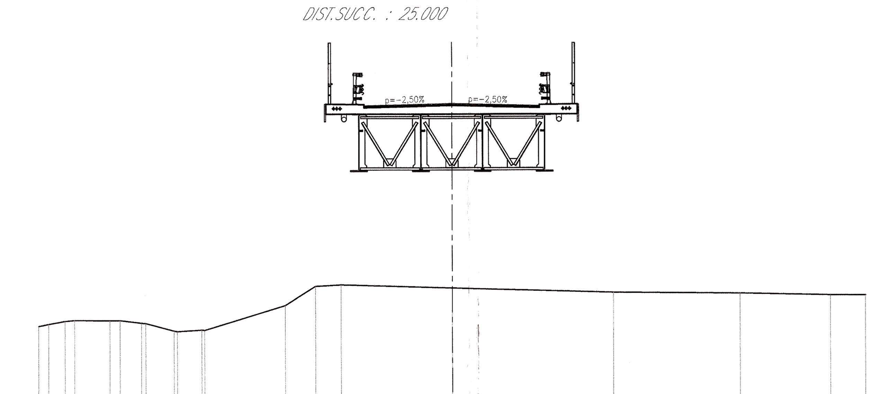

SCALA 1:200

QT.RIF. 50.000

QUOTE TERRENO	54.23 54.33 54.41 54.52 54.51 54.51 54.38 54.36 53.99 53.96 54.02 55.23 56.17 56.23 56.07 55.84 55.79 55.69 55.68
DIST.PARZIALI TERRENO	0.48 0.80 1.71 0.49 1.03 1.37 1.18 3.90 1.46 1.24 5.38 7.81 6.13 4.38 1.68
QUOTE PROGETTO	64.99 65.02 65.10 65.02 64.99
DIST.PARZIALI PROGETTO	1.00 3.28 3.25 1.00

SEZIONE N. : 12
QT. PROGETTO : 65.100
DIST.PROG. : 250.000
DIST.PREC. : 25.000
DIST.SUCC. : 12.324

SOVRASTRUTTURA STRADALE	
STRATO DI USURA	8.500 m
STRATO DI BASE	8.500 m

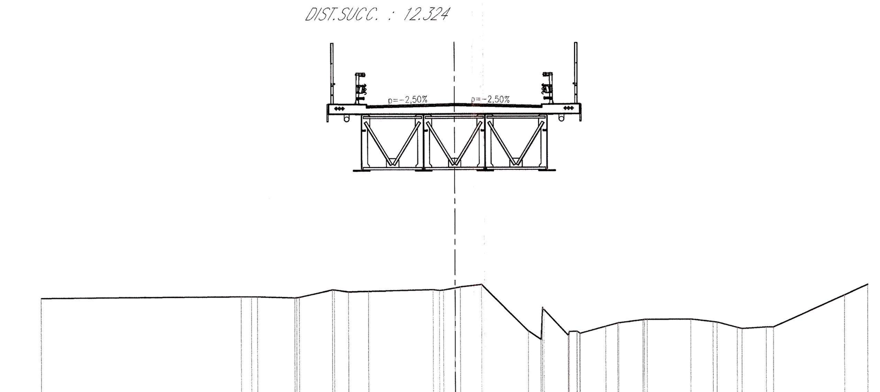

SCALA 1:200

QT.RIF. 50.000

QUOTE TERRENO	55.56 55.64 55.64 55.58 55.61 55.96 55.86 55.88 55.96 56.04 56.09 56.20 53.93 53.08 54.97 53.91 53.80 54.15 54.32 54.47 54.48 54.49 54.36 54.34 54.01 54.09 54.09 55.65 56.15
DIST.PARZIALI TERRENO	9.66 0.50 1.80 1.59 0.68 0.96 3.14 0.56 1.05 2.27 0.61 1.17 1.24 0.58 1.18 2.11 1.07 0.97 1.18 3.45 1.12
QUOTE PROGETTO	64.99 65.02 65.10 65.02 64.99
DIST.PARZIALI PROGETTO	1.00 3.25 3.25 1.00

SEZIONE N. : SPB
QT. PROGETTO : 65.100
DIST.PROG. : 262.324
DIST.PREC. : 12.324
DIST.SUCC. : 12.676

SOVRASTRUTTURA STRADALE	
STRATO DI USURA	8.600 m
STRATO DI BASE	8.600 m

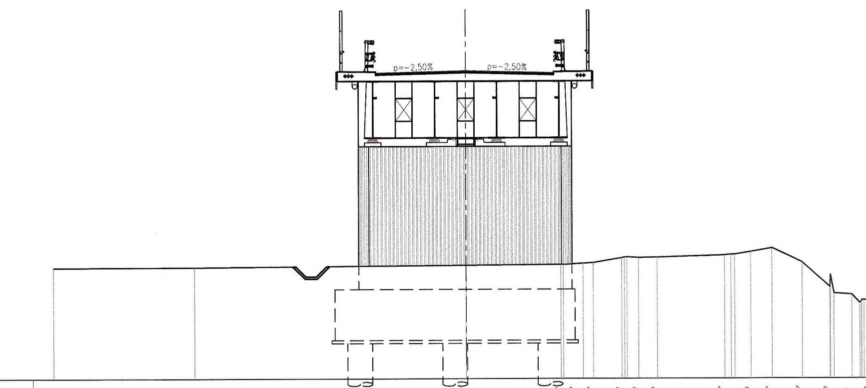

SCALA 1:200

QT.RIF. 50.000

QUOTE TERRENO	55.44 55.46 55.55 55.58 55.58 55.66 55.90 55.90 55.92 56.03 56.19 56.36 55.67 54.48 54.11 53.82 53.95
DIST.PARZIALI TERRENO	6.88 13.12 4.57 0.96 0.49 1.39 0.56 0.90 3.24 0.78 1.01 1.47 1.33 0.86
QUOTE PROGETTO	64.99 65.02 65.10 65.02 64.99
DIST.PARZIALI PROGETTO	1.00 3.35 3.25 1.00

SEZIONE N. : 14
QT. PROGETTO : 64.943
DIST.PROG. : 275.000
DIST.PREC. : 12.676
DIST.SUCC. : 25.000

SOVRASTRUTTURA STRADALE	
STRATO DI USURA	9.200 m
STRATO DI BASE	9.200 m

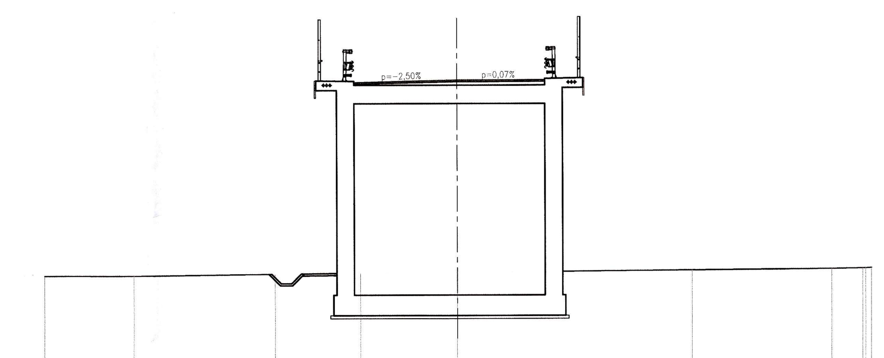

SCALA 1:200

QT.RIF. 51.000

QUOTE TERRENO	55.36 55.35 55.42 55.47 55.50 55.58 55.63 55.65 55.67
DIST.PARZIALI TERRENO	4.32 6.88 4.14 4.65 11.35 6.75 1.49
QUOTE PROGETTO	64.82 64.84 64.94 64.94 64.95
DIST.PARZIALI PROGETTO	1.00 3.95 3.25 1.00

SEZIONE N. : 15
QT. PROGETTO : 63.726
DIST.PROG. : 300.000
DIST.PREC. : 25.000
DIST.SUCC. : 25.000

SOVRASTRUTTURA STRADALE	
STRATO DI USURA	10.400 m
STRATO DI BASE	10.400 m

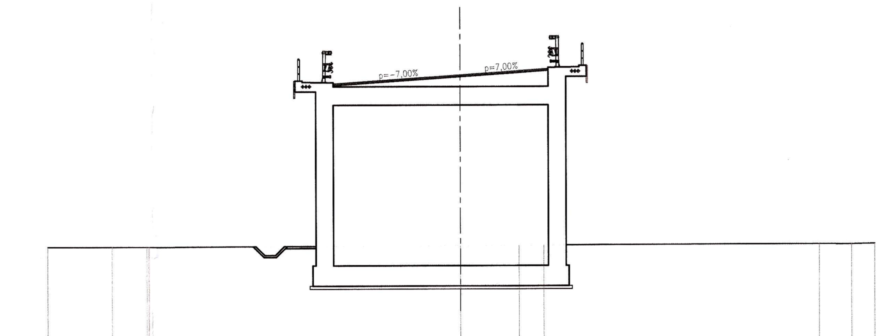

SCALA 1:200

QT.RIF. 50.000

QUOTE TERRENO	55.31 55.31 55.31 55.31 55.36 55.37 55.37 55.38 55.38 55.40
DIST.PARZIALI TERRENO	3.11 1.71 15.06 2.82 1.20 13.31 1.55 1.12
QUOTE PROGETTO	63.30 63.37 63.73 63.95 64.02
DIST.PARZIALI PROGETTO	1.00 5.15 3.25 1.00

SEZIONE N. : 16
QT. PROGETTO : 61.660
DIST.PROG. : 325.000
DIST.PREC. : 25.000
DIST.SUCC. : 25.000

SOVRASTRUTTURA STRADALE	
STRATO DI USURA	10.500 m
STRATO DI BASE	10.500 m

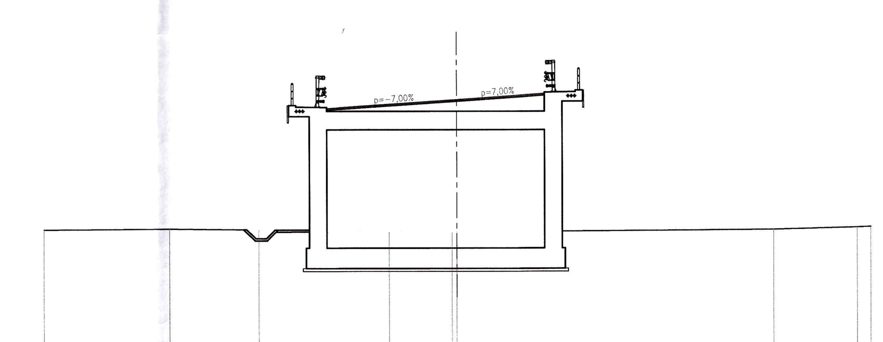

SCALA 1:200

QT.RIF. 49.000

QUOTE TERRENO	55.28 55.32 55.27 55.17 55.17 55.17 55.23 55.34 55.36
DIST.PARZIALI TERRENO	6.12 4.32 6.31 3.02 15.32 4.03 0.65
QUOTE PROGETTO	61.22 61.29 61.66 61.89 61.96
DIST.PARZIALI PROGETTO	1.00 5.25 3.25 1.00

COMMITTENTE:

RFI RETE FERROVIARIA ITALIANA
GRUPPO FERROVIE DELLO STATO ITALIANE

PROGETTAZIONE:

ITALFERR
GRUPPO FERROVIE DELLO STATO ITALIANE

DIREZIONE TECNICA
U.O. PROGETTAZIONE LINEE NODI E ARMAMENTO

PROGETTO DEFINITIVO

ITINERARIO NAPOLI - BARI
RADDOPPIO TRATTA CANCELLO - BENEVENTO
I° LOTTO FUNZIONALE CANCELLO - FRASSO TELESINO E VARIANTE ALLA LINEA ROMA NAPOLI VIA CASSINO NEL COMUNE DI MADDALONI
VIABILITA' di SOPPRESSIONE PL al KM 143+833 - Via Calabroni

VIABILITA'
Sezioni trasversali Tav. 1/2

SCALA : 1:200

COMMESSA	LOTTO	FASE	ENTE	TIPO DOC.	OPERA/DISCIPLINA	PROGR.	REV.
IF0K	00	D	13	W9	IF0005	001	A

Revis.	Descrizione	Redatto	Data	Verificato	Data	Approvato	Data	Autorizzato Data
A	Emissione Esecutiva	G.Grimaldi	Feb. 2015	R.Sciannameo	Feb. 2015	F.Cerrone	Feb. 2015	V.Conforti Feb. 2015

File: 26 - IF0K00D13W9IF0005001A.dwg | n. Elab. 27