TIPOLOGICO VASCHE DI SVERSO ACCIDENTALE
Scala 1:50

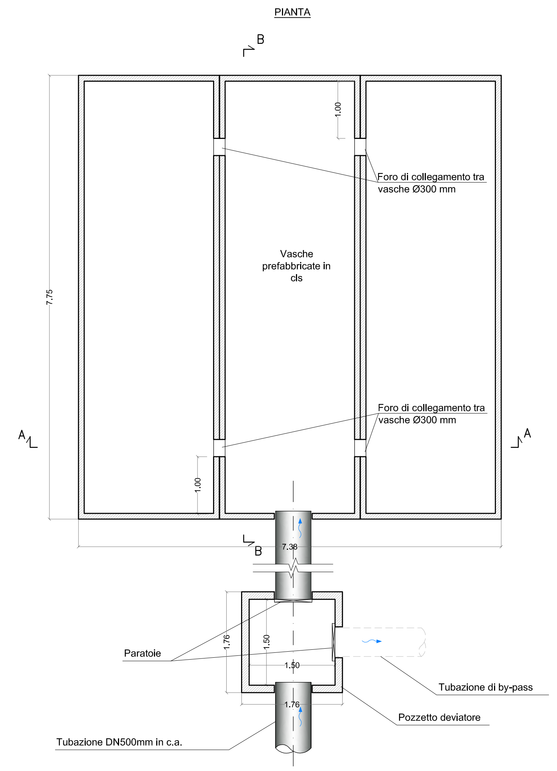

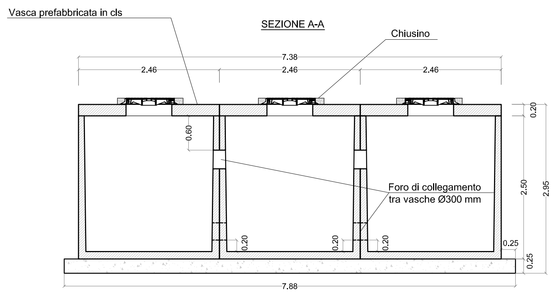

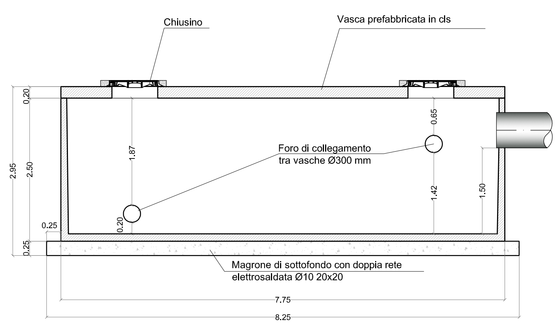

POZZETTO DEVIATORE
Scala 1:20

TABELLA POZZETTI DEVIATORI		
	H1	h2
POZZETTO LATO CUNEO	3,55m	1,97m
POZZETTO LATO ASTI	2,40m	0,82m

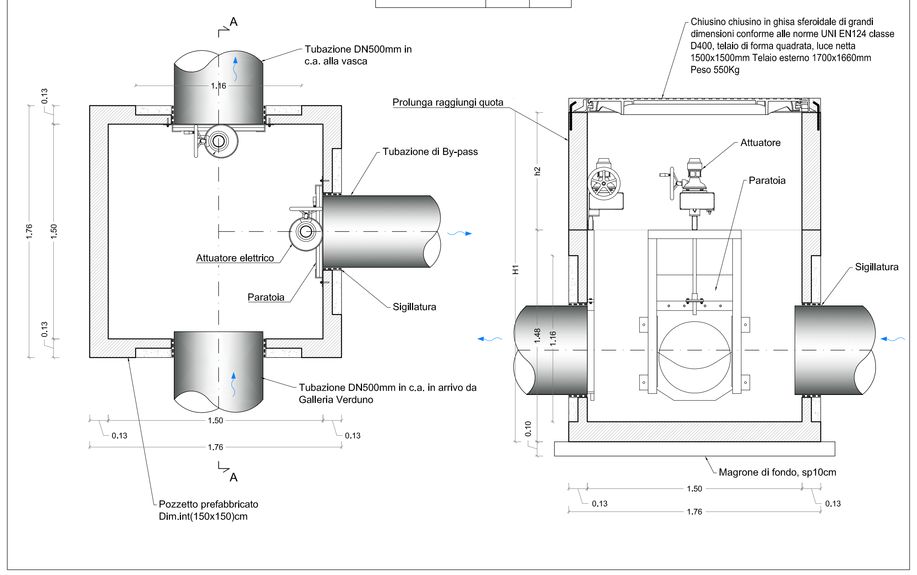

POZZETTO NON ISPEZIONABILE
Scala 1:20

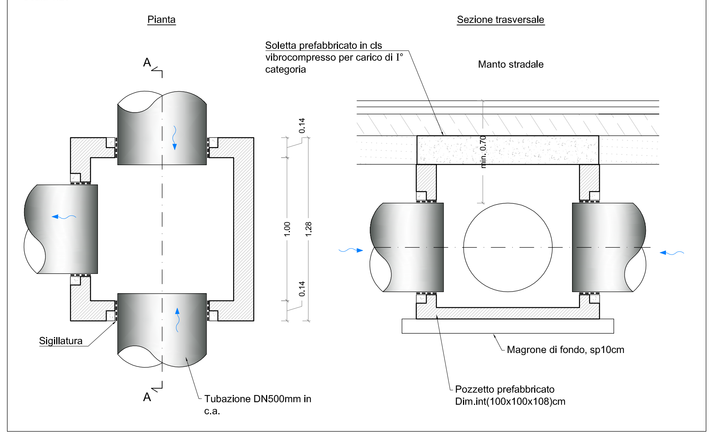

CALCESTRUZZO VASCA PREFABBRICATA	CONFORME UNI-EN 206-1 CLASSE DI RESISTENZA MINIMA C28/35 CONSISTENZA S4
CALCESTRUZZO GETTATO DI LIVELLAMENTO	CONFORME UNI-EN 206-1 CLASSE DI RESISTENZA MINIMA C25/30 CLASSE DI ESPOSIZIONE XC2
ACCIAIO PER C.A.	B450 C f_{yk}/f_{yn} ≥1,15 f_{tk}/f_{yk} ≥1,35 $(f_y)_{nominale}$: 450MPa $(f_t)_{nominale}$: 540MPa f_{yk}: $(f_y)_{nominale}$ f_{tk}: $(f_t)_{nominale}$
COPRIFERRO	3 cm

VASCA IN CALCESTRUZZO:
Vasca Rck=35 MPa a pianta rettangolare e pareti di spessore pari a 90 mm, armata con doppia rete elettrosaldata Ø 10 mm a maglia 200 x 200 mm, con armatura rinforzata in corrispondenza degli spigoli con ferri Ø 30 mm collegati a staffe Ø 10 mm posta con interasse pari a 200 mm. Munita di ganci tipo "Frameco", cat. 6 T, ancorati sulle verticali per la movimentazione del manufatto mediante autogru. Con rivestimento interno a base di resine epossidiche a protezione del calcestruzzo da agenti aggressivi. Dotata di copertura carrabile per carichi di 1° categoria.

TUBAZIONE DN500MM:
Tubazione a sezione circolare interna ed esterna in conglomerato cementizio armato (Rck ≥45N/mm², FeB44K) realizzato con metodo della vibro-compressione, con giunzione del tipo a bicchiere, rivestito internamente con liner polietilenico alta densità HPDE, dotata di giunto in gomma sintetica conforme alle norme UNI EN 681-1, pressione di tenuta garantita a collaudo fino a 0,5bar.

CANALETTE PREFABBRICATE, POZZETTI TAGLIAFIAMMA E POZZETTI DI ISPEZIONE:
Canalette carrabili per carichi di I° categoria, in calcestruzzo polimerico a base di resina di poliestere, non infiammabile, certificato M0 (secondo la NFP 92-507 2004) e certificato A2s1, d0 (secondo la UNI EN 13501-1 2007)

CHIUSINI IN GS:
Chiusini classe D400 tipo "Pamrex" a telaio circolare con sistema di bloccaggio, (luce netta 0,80m) EN124, Peso 121 Kg

PARATOIA:
paratoia a sezione circolare DN500 in acciaio inox AISI 316 con tenuta in EPDM su un senso di flusso per fissaggio a muro

ATTUATORE PARATOIA:
Attuatore elettrico multi-giro ad alta coppia di spunto e bassissima inerzia, potenza 0,37kW, protezione stagna IP67

POZZETTI PREFABBRICATI:
manufatto scatolare "ad uso pozzo di sollevamento " realizzato in calcestruzzo armato (C 45/50 N/mm², B450C) secondo la Nuove Norme Tecniche vigenti, e in particolare:- UNI EN 1992-1-1 2005, UNI EN 1992-1-2 1998, UNI EN 13224-2005, UNI EN 13369-2004, UNI EN 14844-2006, e rivestito internamente con un liner polietilenico Alta Densità (HDPE)

SPECIFICHE ATTUATORE ELETTRICO PER PARATOIE

- motore elettrico: multigiro, ad alta coppia di spunto e bassissima inerzia, potenza 0,37 kw, flangia f10;
- protezione termostatica: incorporata, con pastiglie bimetalliche inserite negli avvolgimenti
- alimentazione: 400v - 3 - 50 hz.
- servizio: intermittente s2 - 15 min.
- comando manuale di emergenza a volantino disinseribile automaticamente
- 2 finecorsa (1 in ap.-1 in ch.) per i circuiti di comando e telesegnalazione contatti na e nc
- 2 limitatori di coppia (1 in ap.-1 in ch.) per i circuiti di comando e telesegnalazione contatti na e nc
- 1 indicatore luminoso di funzionamento
- resistenza anticondensa (5- 20 w) nel reparto micro - alimentazione 230 v
- protezione stagna al getto di manichetta ip 67 in accordo en 60529
- temperatura ambiente: -25°c/+80 °c
- coperchio morsettiera con tre imbocchi cavo (1xm20x1,5 - 2xm25x1,5)

POZZETTO DI DRENAGGIO TAGLIAFIAMMA
Scala 1:20

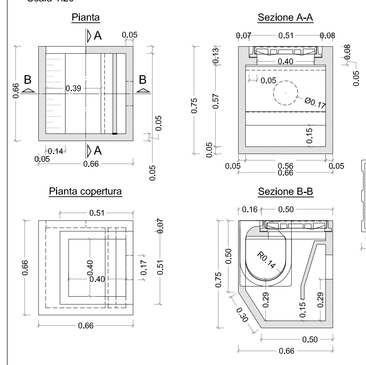

POZZETTO DI ISPEZIONE
Scala 1:20

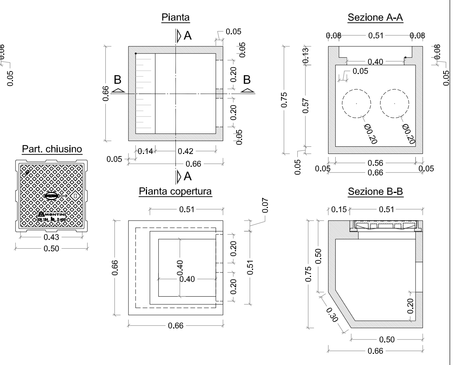

POSA POZZETTO DI ISPEZIONE i=150m
Scala 1:20

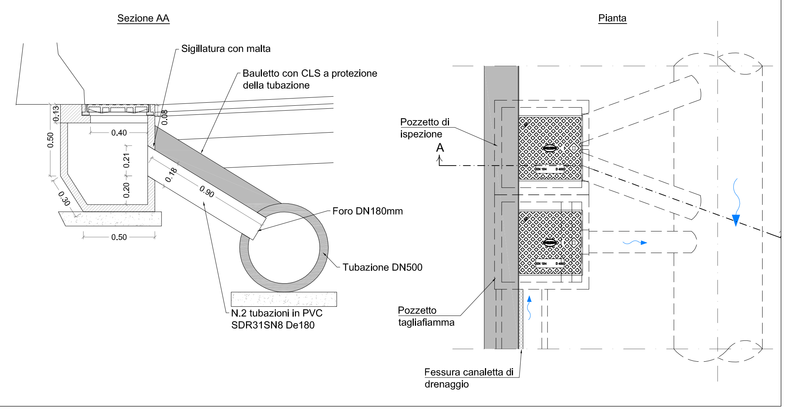

POSA POZZETTO TAGLIAFIAMMA E TUBAZIONE IN C.A.
Scala 1:50

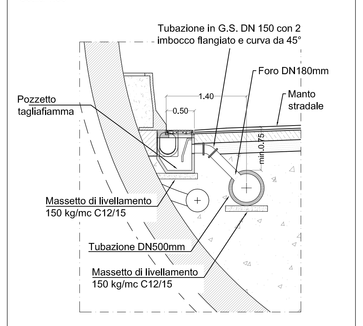

POSA CANALETTA DI DRENAGGIO
Scala 1:20

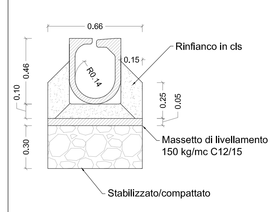

Classe di carico UNI EN 1433	D 400
Qualità minima del calcestruzzo UNI EN 206-1	C 20/25
Classe di esposizione del calcestruzzo UNI EN 206-1	XC 0
Spessore/largh. d in cm	da disegno

CANALETTA DI DRENAGGIO A FESSURA
Scala 1:20

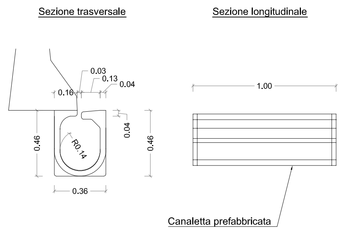

PARTICOLARE SIGILLATURA POZZETTI DEVIATORI
Scala 1:20

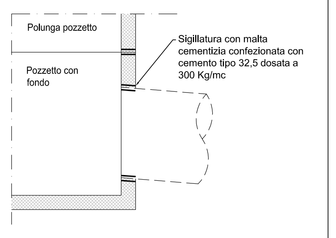

Autostrada Asti-Cuneo

PROVINCIA DI ASTI — REGIONE PIEMONTE — PROVINCIA DI CUNEO

COLLEGAMENTO AUTOSTRADALE ASTI - CUNEO

TRONCO II A21 (ASTI EST) - A6 (MARENE)
LOTTO 6 RODDI - DIGA ENEL

PROGETTO ESECUTIVO
PROGETTO DELL'INFRASTRUTTURA

OPERE PER LA REGIMAZIONE ACQUE SUPERFICIALI
RETE RACCOLTA SVERSI ACCIDENTALI GALLERIA VERDUNO
PARTICOLARI COSTRUTTIVI

Aggiornato:	Data:	Descrizione:	Redatto:	Controllato:	Approvato:	Codifica:			
00	Apr. 2013	EMISSIONE	Ing. Strafella	Ing. Re	Ing. Ghislandi	2.6	E - d	C.4.2.05	
Aggiornato:	Data:	Descrizione:	Redatto:	Controllato:	Approvato:	Lotto	Prog.	Tipo	Elaborato
01	Marzo 2015	Rev. a seguito richieste MIT-SVCA	Ing. Strafella	Ing. Re	Ing. Ghislandi	Data: Marzo 2015			
Aggiornato:	Data:	Descrizione:	Redatto:	Controllato:	Approvato:	Scala: VARIE			

SINA

PROGETTISTA e RESP. INTEGRAZIONE PRESTAZIONI SPECIALISTICHE:
Dott. Ing. Enrico Ghislandi
Albo di Milano
N° A 16993

CONCESSIONARIA: