IMPIANTO DI TRATTAMENTO
Scala 1:50

PIANTA

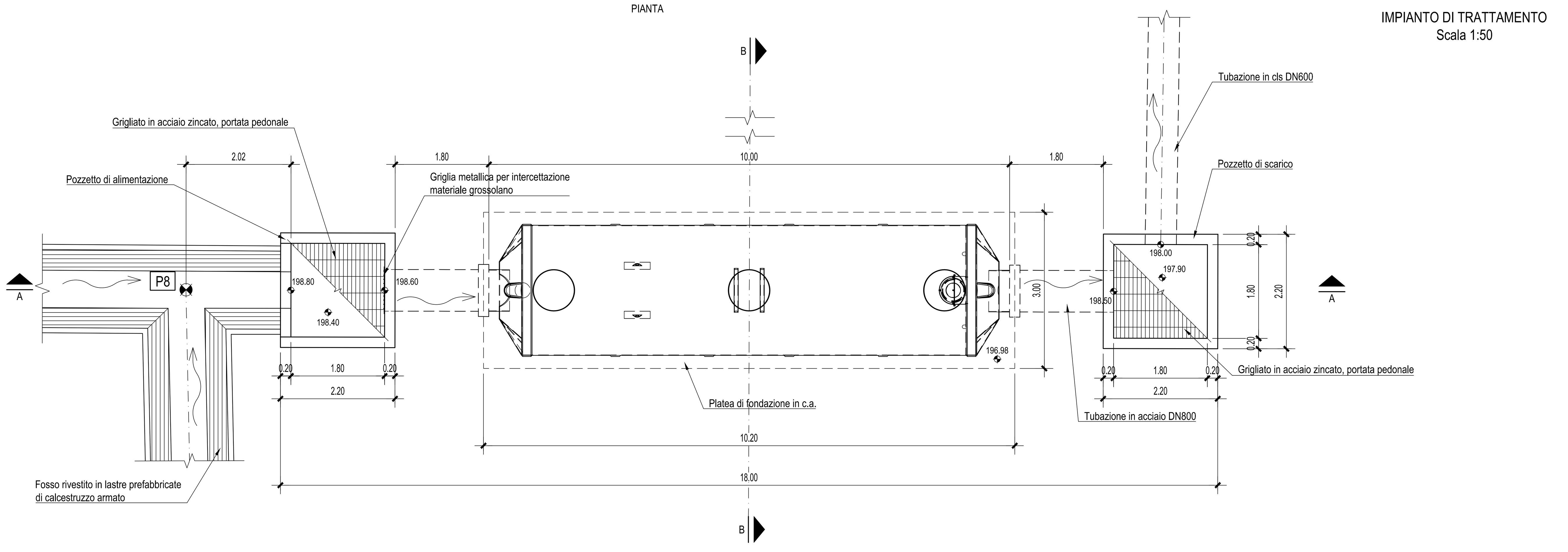

SEZIONE B-B

SCALA 1 : 50

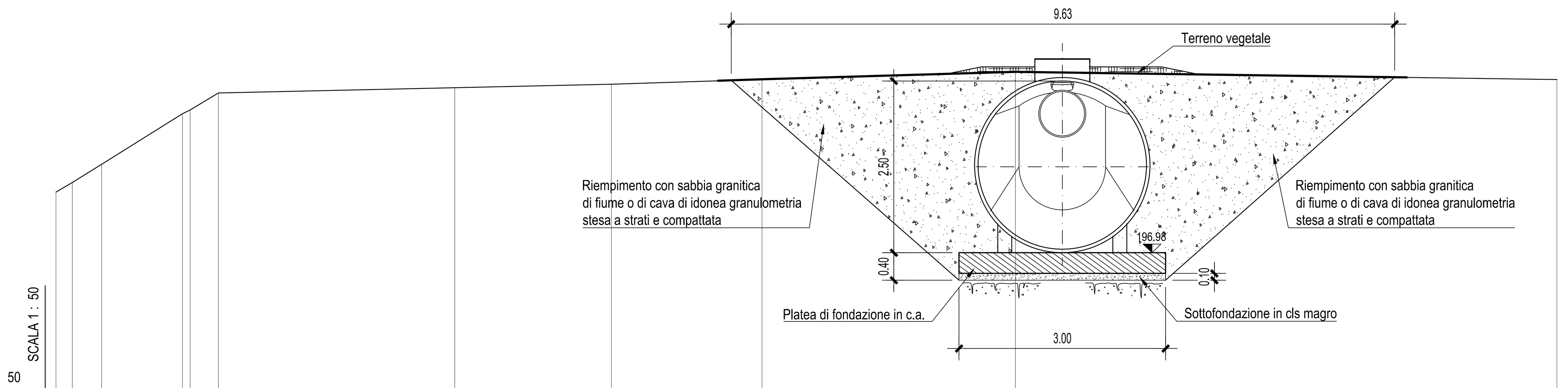

194.00

PROGRESSIVE TERRENO	0.00	0.24	0.66	1.84	1.95	2.36	5.79	8.06	10.25	13.93	21.79
PARZIALI TERRENO	0.24	0.43	1.17	0.11	0.41	3.43	2.27	2.19	3.68	7.86	
QUOTE TERRENO	197.86	198.00	198.27	199.00	199.06	199.30	199.38	199.43	199.50	199.61	199.50

SEZIONE A-A

SCALA 1 : 50

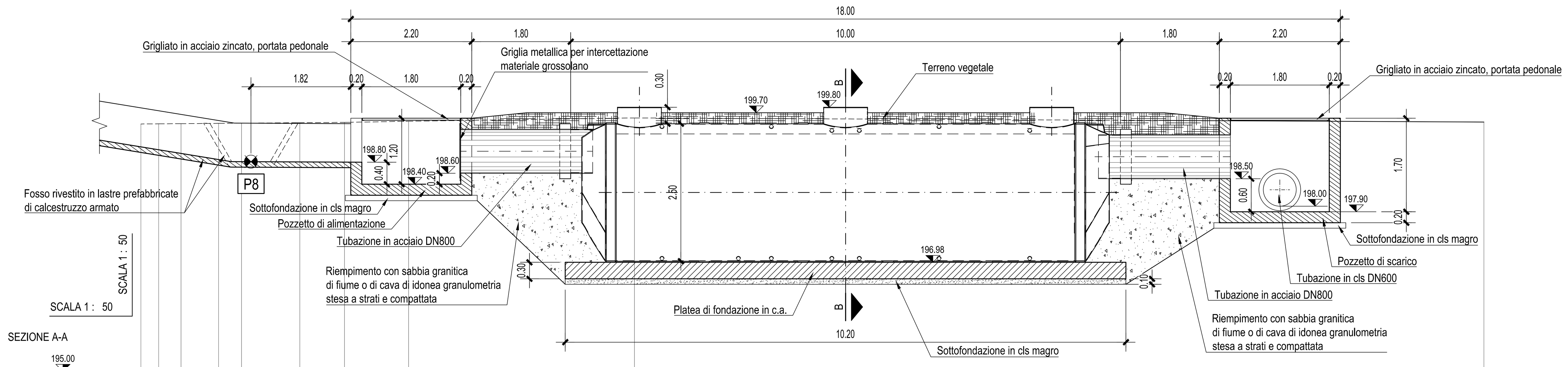

195.00

PROGRESSIVE TERRENO	-0.00	0.33	0.73	1.41	1.83	2.89	3.71	4.87	8.98	24.43
PARZIALI TERRENO	0.33	0.41	0.68	0.42	1.06	0.81	1.17	4.11	15.45	
QUOTE TERRENO	199.50	199.50	199.50	199.51	199.51	199.52	199.52	199.54	199.61	199.53

NOTE GENERALI

POZZETTO DI ALIMENTAZIONE
Scala 1:50

PIANTA

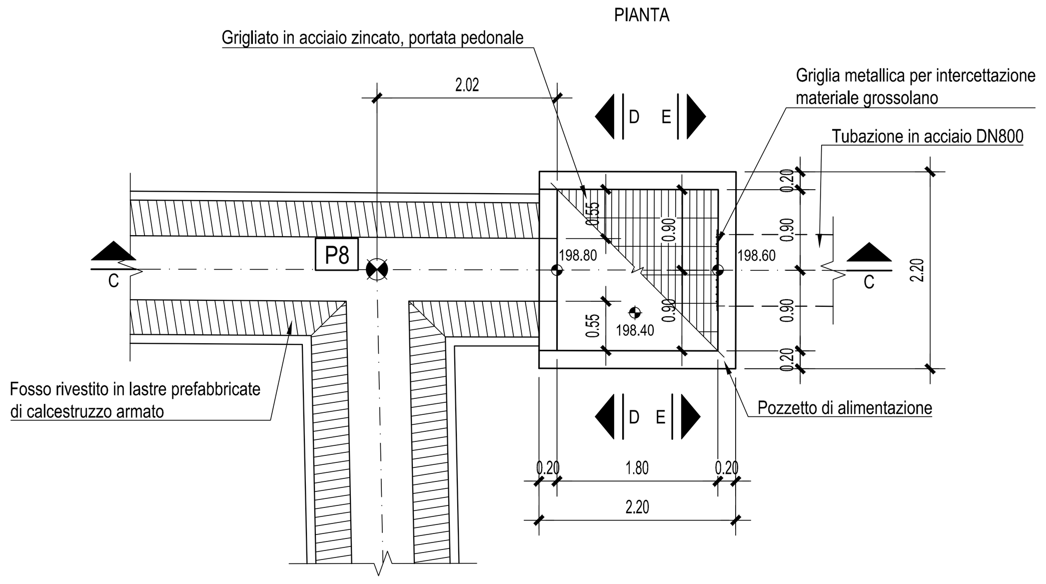

SEZIONE C-C

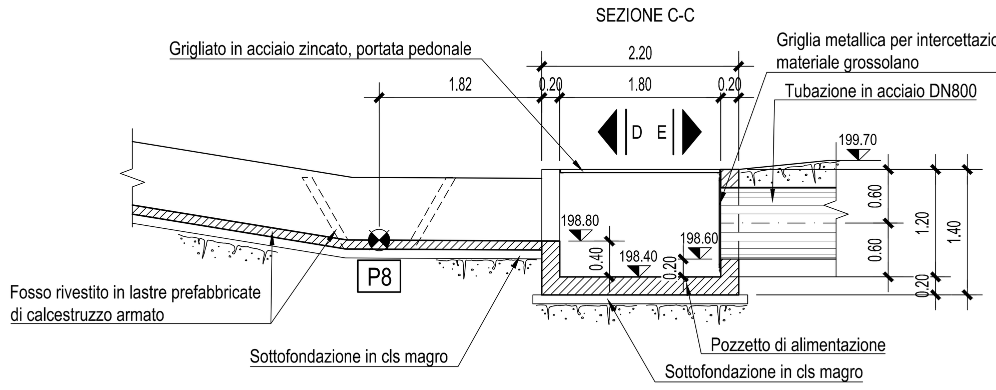

SEZIONE D-D

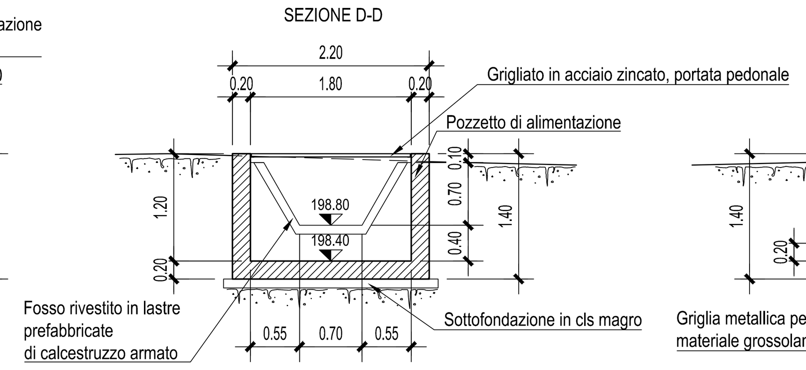

SEZIONE E-E

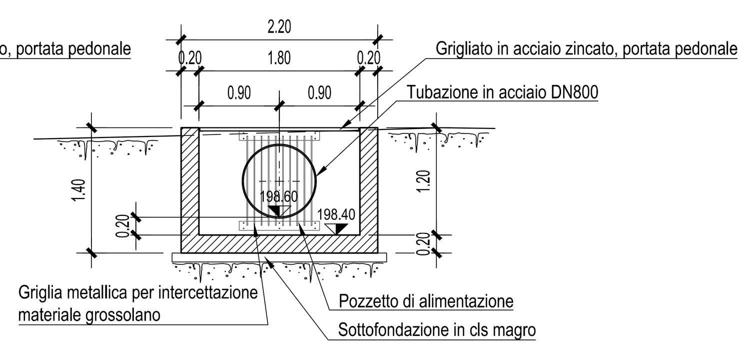

POZZETTO DI SCARICO
Scala 1:50

PIANTA

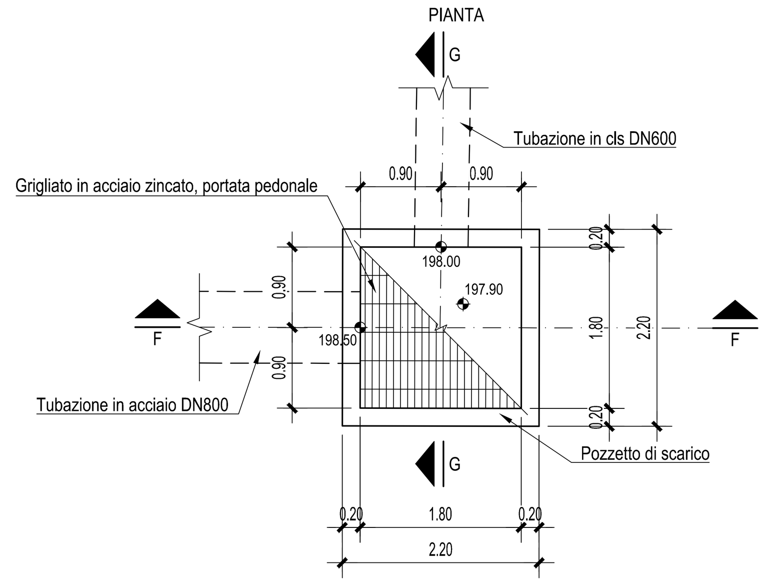

SEZIONE F-F

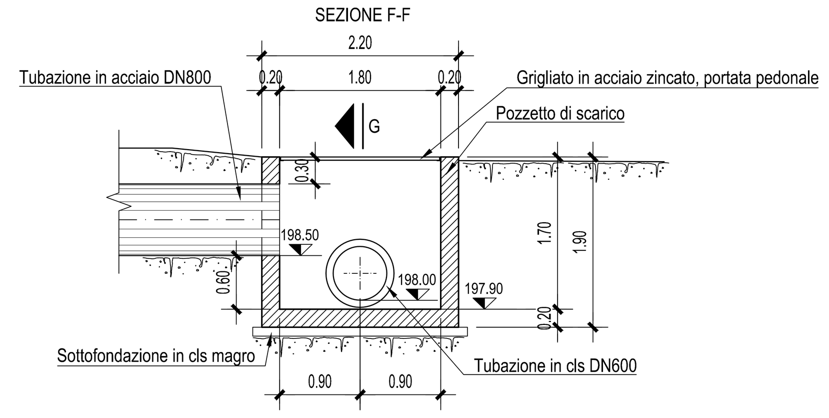

SEZIONE G-G

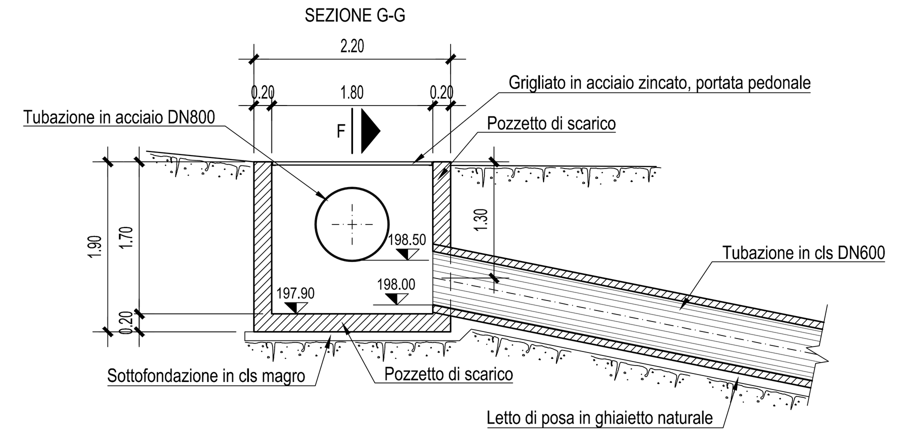

Autostrada Asti-Cuneo

PROVINCIA DI ASTI | REGIONE PIEMONTE | PROVINCIA DI CUNEO

COLLEGAMENTO AUTOSTRADALE ASTI - CUNEO

TRONCO II A21 (ASTI EST) - A6 (MARENE)

LOTTO 6 RODDI - DIGA ENEL

PROGETTO ESECUTIVO
PROGETTO DELL'INFRASTRUTTURA

OPERE PER LA REGIMAZIONE ACQUE SUPERFICIALI
IMPIANTO DI TRATTAMENTO PROGR. 0+000
PIANTA, SEZIONI E CARPENTERIA POZZETTI

Aggiornato:	Data :	Descrizione:	Redatto:	Controllato:	Approvato:
00	Apr. 2013	EMISSIONE	ing. Dutto	ing. Ossesia	ing. Ghislandi

Codifica: 2.6 (Lotto) E (Prog.) - d (Tipo) C.4.3.1.03 (Elaborato)

Data: Marzo 2015

Scala: 1:50

SINA

PROGETTISTA e RESP. INTEGRAZIONE PRESTAZIONI SPECIALISTICHE:
Dott. Ing. Enrico Ghislandi
Albo di Milano
N° A 16993

CONCESSIONARIA:

AUTOSTRADA ASTI-CUNEO