IMPIANTO DI TRATTAMENTO
Scala 1:50

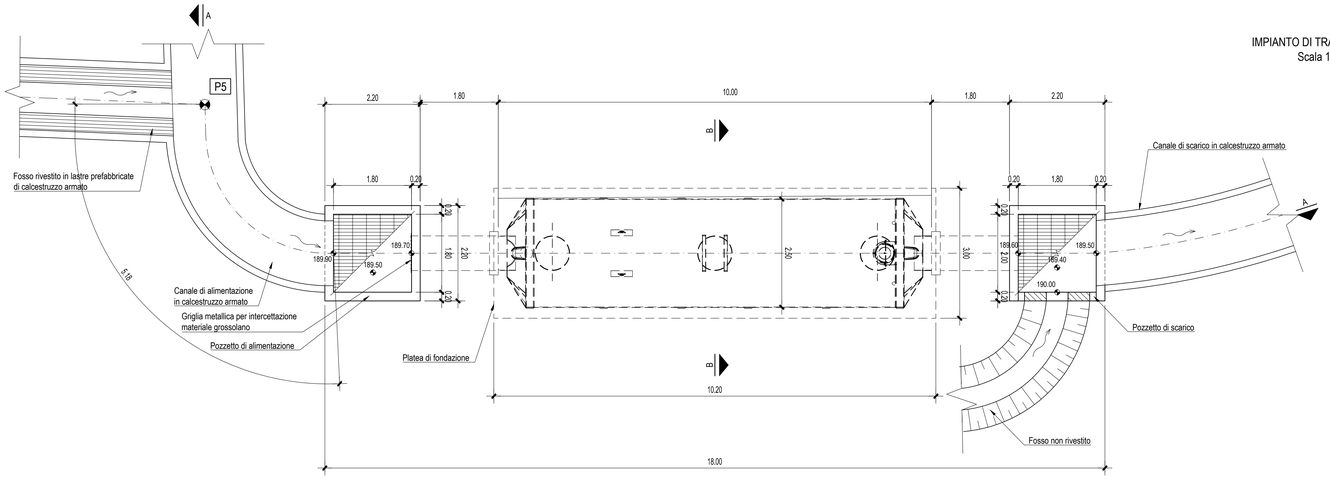

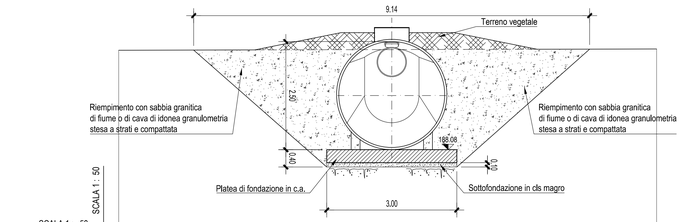

SEZIONE B-B

185.00 m s.m.

PROGRESSIVE TERRENO	0.00	12.41
PARZIALI TERRENO	12.41	
QUOTE TERRENO	190.37	190.40

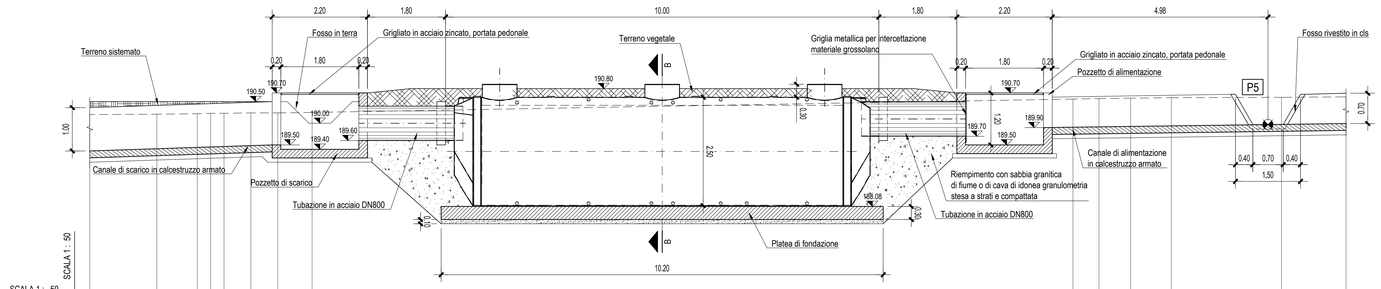

SEZIONE A-A

185.00 m s.m.

PARZIALI TERRENO		1.55	0.93					0.79	17.56	0.6	0.73	0.94	2.54	1.49			
DISTANZA PROGRESSIVA	0.00	1.55	2.48	2.79	3.10	3.72	4.34	5.13	22.69	23.29	24.02	24.96	27.50	28.99			
QUOTE TERRENO	190.20	190.21	190.22	190.23	190.23	190.24	190.24	190.25	190.56	190.57	190.58	190.59	190.60	190.61			

POZZETTO DI ALIMENTAZIONE
Scala 1:50

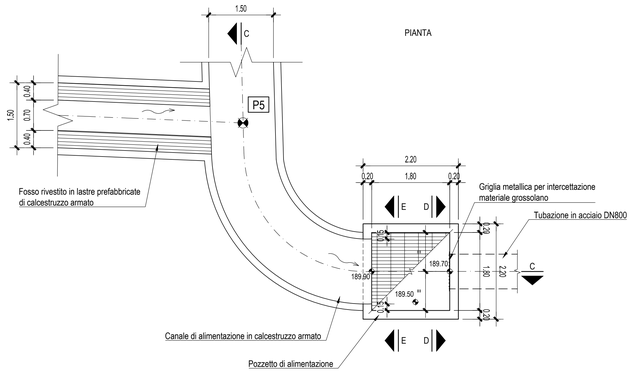

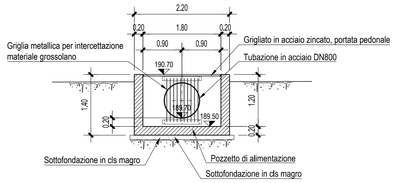

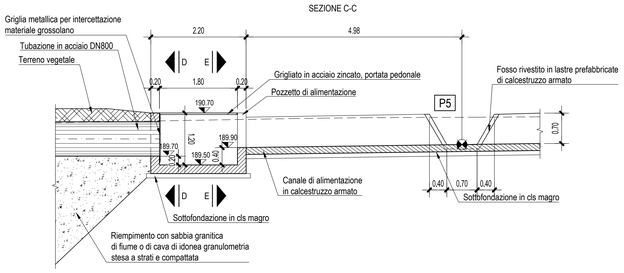

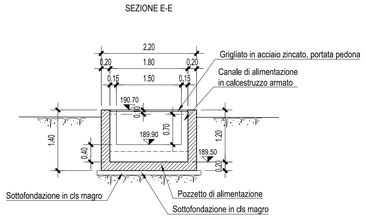

POZZETTO DI SCARICO
Scala 1:50

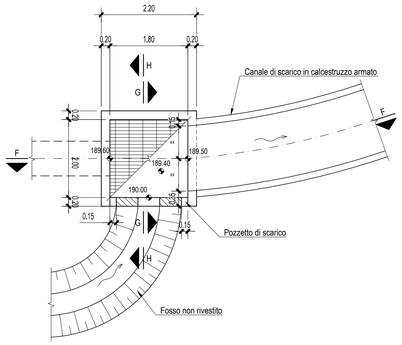

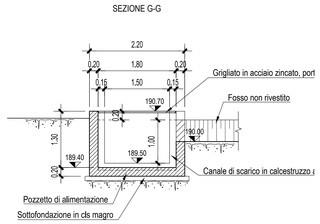

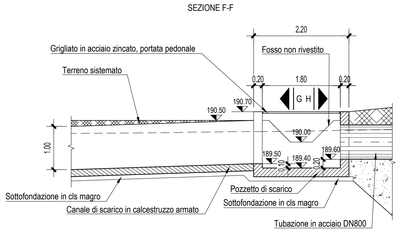

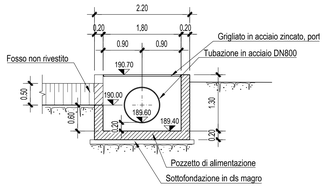

NOTE GENERALI

Autostrada Asti-Cuneo

PROVINCIA DI ASTI — REGIONE PIEMONTE — PROVINCIA DI CUNEO

COLLEGAMENTO AUTOSTRADALE ASTI - CUNEO

TRONCO II A21 (ASTI EST) - A6 (MARENE)

LOTTO 6 RODDI - DIGA ENEL

PROGETTO ESECUTIVO
PROGETTO DELL'INFRASTRUTTURA

OPERE PER LA REGIMAZIONE ACQUE SUPERFICIALI
IMPIANTO DI TRATTAMENTO PROGR. 3+990
PIANTA, SEZIONI E CARPENTERIA POZZETTI

Aggiornato:	Data:	Descrizione:	Redatto:	Controllato:	Approvato:	Codifica:			
00	Apr. 2013	EMISSIONE	ing. Dutto	ing. Ossesia	ing. Ghislandi	2.6	E - d	C.4.3.3.03	
Lotto	Prog.	Tipo	Elaborato						
Data: Marzo 2015									
Scala: 1:50									

SINA

PROGETTISTA e RESP. INTEGRAZIONE PRESTAZIONI SPECIALISTICHE:
Dott. Ing. Enrico Ghislandi
Albo di Milano
N° A 16993

CONCESSIONARIA: