IMPIANTO DI TRATTAMENTO
Scala 1:50

PIANTA

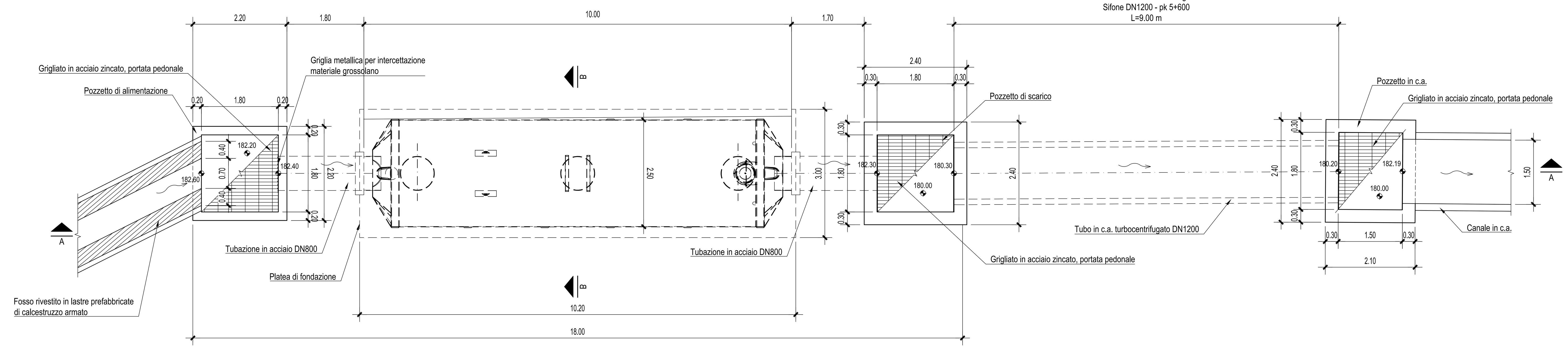

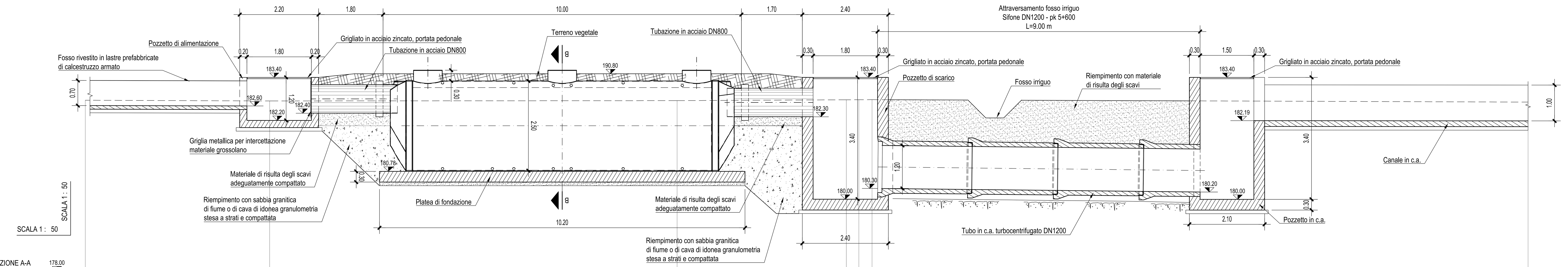

SCALA 1 : 50

SEZIONE A-A 178.00

PROGRESSIVE TERRENO	0.00	5.15	16.52	21.24	21.59	21.96	40.26
PARZIALI TERRENO	5.15	11.37	4.72	0.35	0.37	18.31	
QUOTE TERRENO	182.76	182.74	182.75	182.77	182.77	182.78	182.71

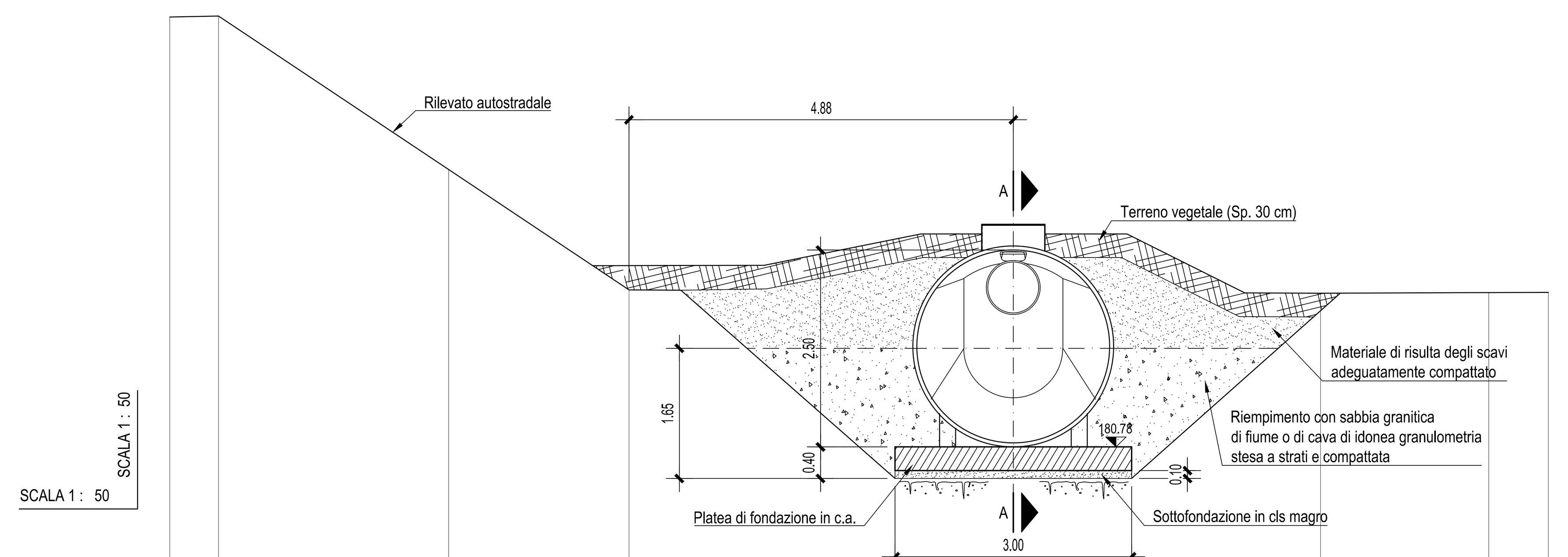

SCALA 1 : 50

SEZIONE B-B 179.00

PROGRESSIVE TERRENO	0.00	0.62	3.54	5.82	14.60	16.73	17.48
PARZIALI TERRENO	0.62	2.92	2.29		2.13	0.76	
QUOTE TERRENO	186.23	186.24	184.30	182.77	182.73	182.74	182.74

POZZETTO DI ALIMENTAZIONE
Scala 1:50

PIANTA

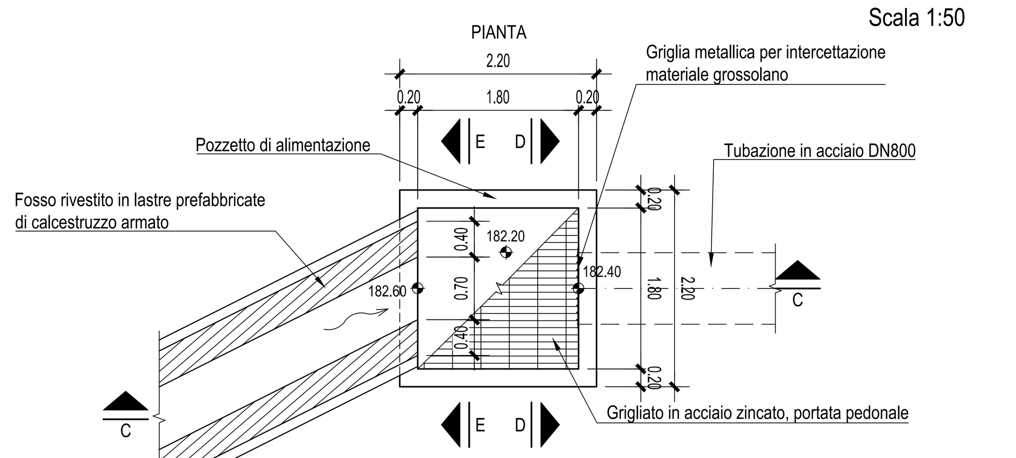

SEZIONE C-C

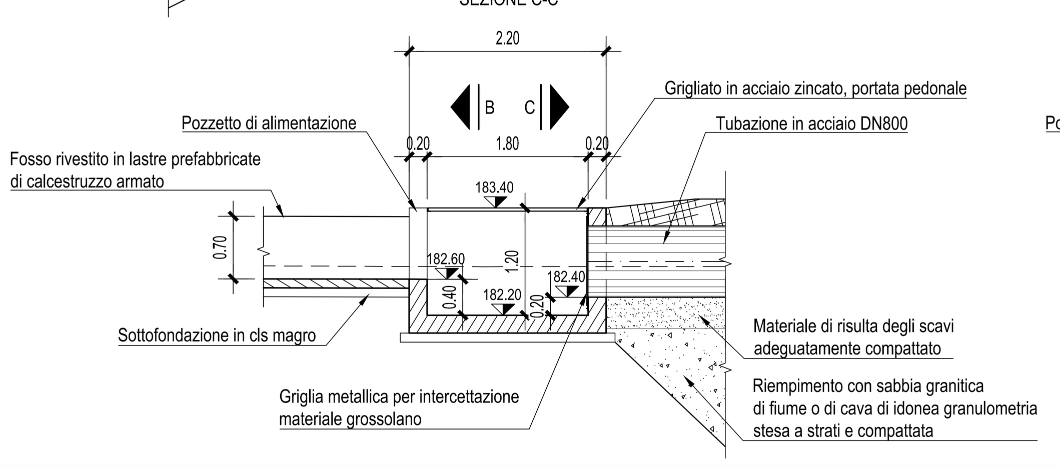

SEZIONE D-D

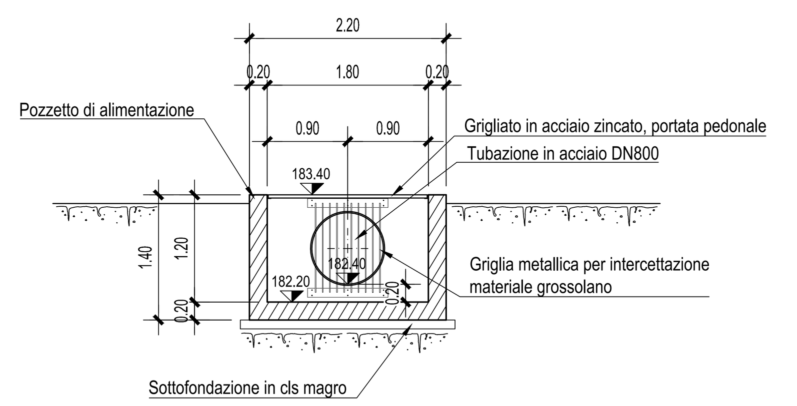

SEZIONE E-E

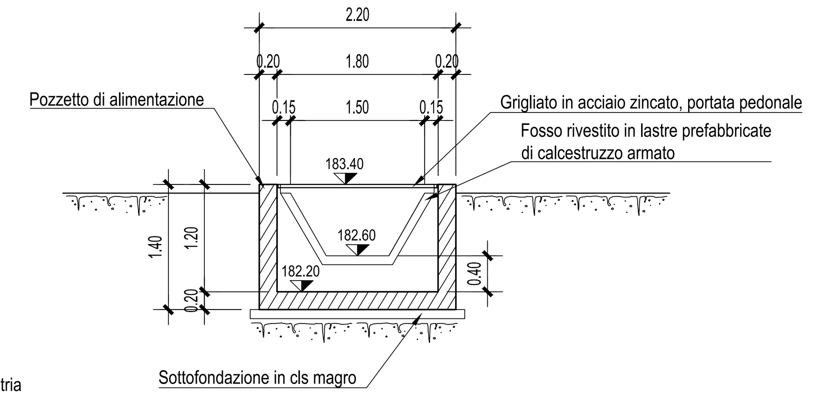

POZZETTO DI SCARICO
Scala 1:50

PIANTA

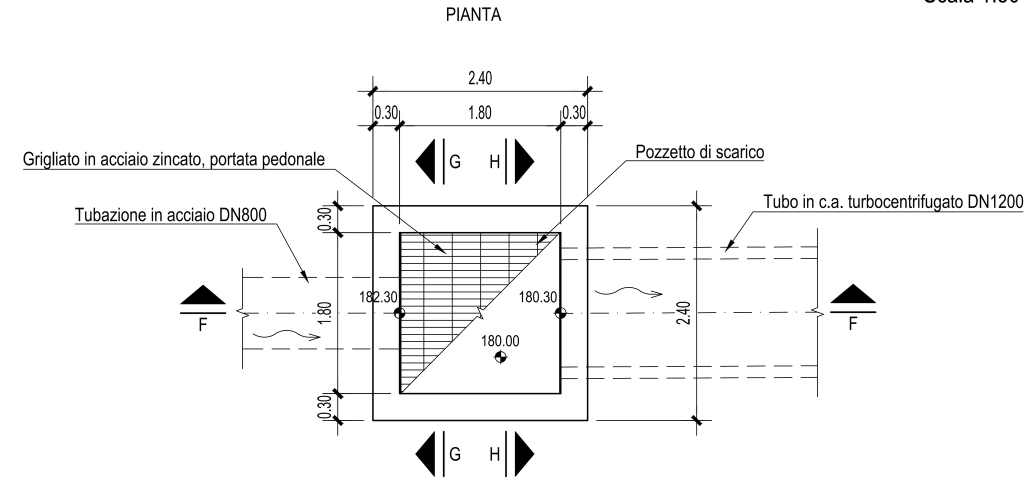

SEZIONE G-G

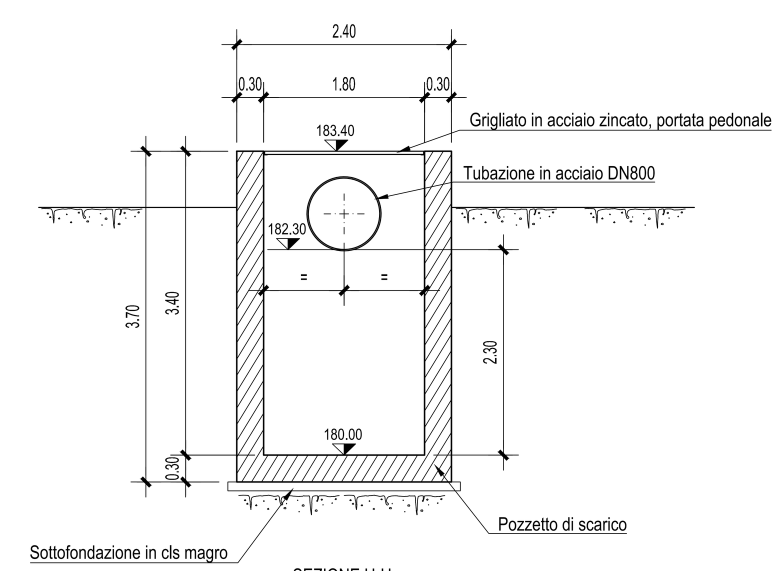

SEZIONE F-F

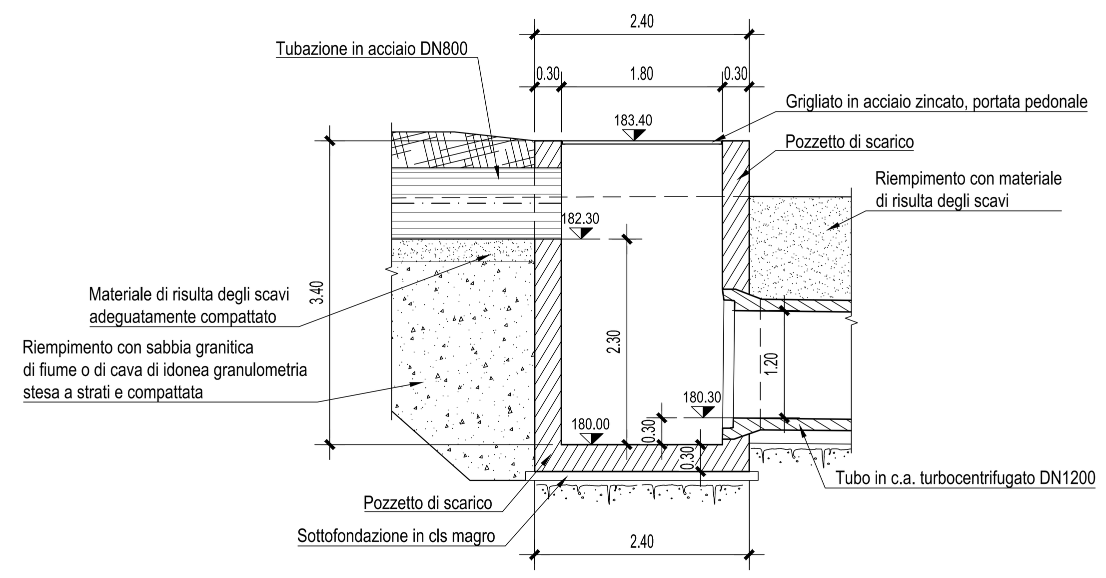

SEZIONE H-H

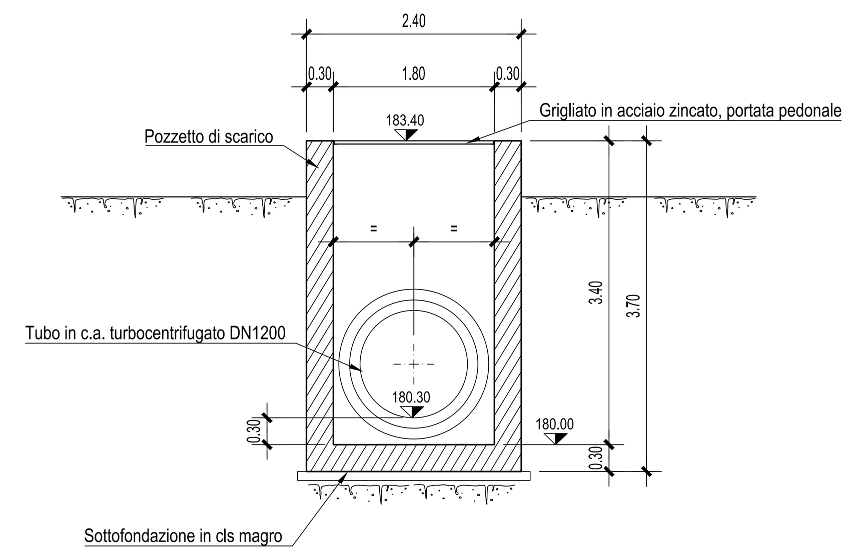

NOTE GENERALI

Autostrada Asti-Cuneo

PROVINCIA DI ASTI · REGIONE PIEMONTE · PROVINCIA DI CUNEO

COLLEGAMENTO AUTOSTRADALE ASTI - CUNEO

TRONCO II A21 (ASTI EST) - A6 (MARENE)

LOTTO 6 RODDI - DIGA ENEL

PROGETTO ESECUTIVO

PROGETTO DELL'INFRASTRUTTURA

OPERE PER LA REGIMAZIONE ACQUE SUPERFICIALI
IMPIANTO DI TRATTAMENTO PROGR. 5+590
PIANTA, SEZIONI E CARPENTERIA POZZETTI

Aggiornato:	Data :	Descrizione:	Redatto:	Controllato:	Approvato:
00	Apr. 2013	EMISSIONE	ing. Dutto	ing. Ossesia	ing. Ghislandi

Codifica: 2.6 (Lotto) E (Prog.) - d (Tipo) C.4.3.6.03 (Elaborato)

Data: Marzo 2015

Scala: 1:50

SINA

PROGETTISTA e RESP. INTEGRAZIONE PRESTAZIONI SPECIALISTICHE:
Dott. Ing. Enrico Ghislandi
Albo di Milano
N° A 16993

CONCESSIONARIA:

AUTOSTRADA ASTI-CUNEO