POZZETTO DI INGRESSO
Scala 1:25

PIANTA

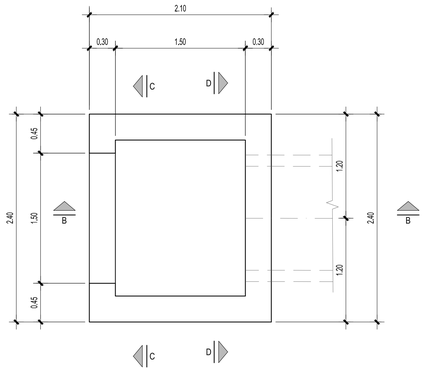

SEZIONE C-C

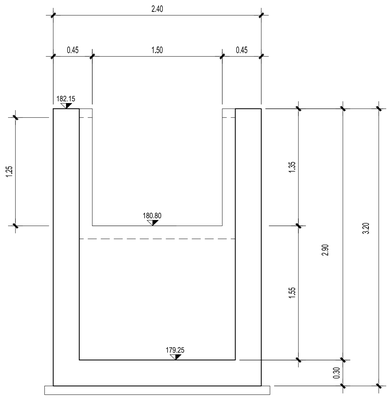

SEZIONE B-B

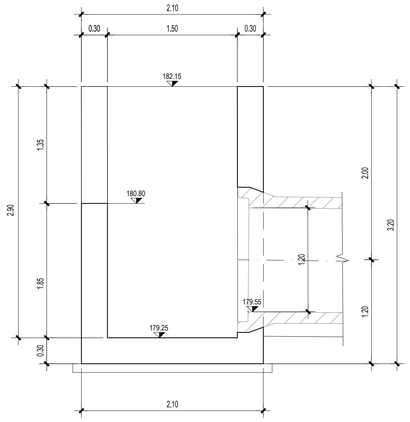

SEZIONE D-D

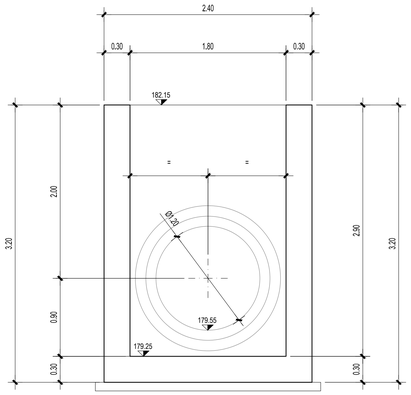

POZZETTO DI USCITA
Scala 1:25

PIANTA

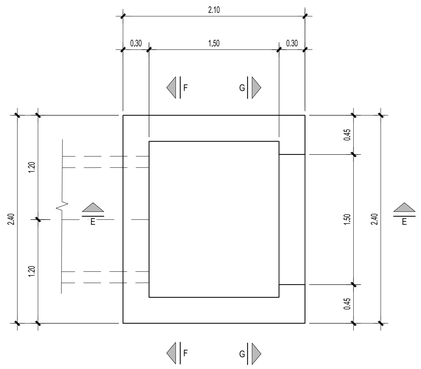

SEZIONE G-G

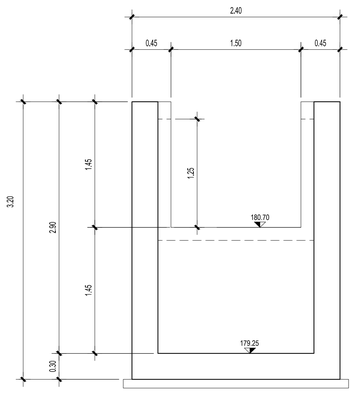

SEZIONE E-E

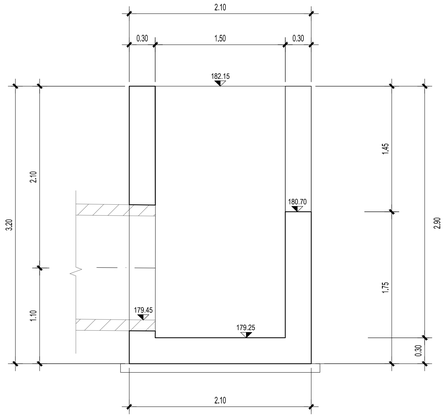

SEZIONE F-F

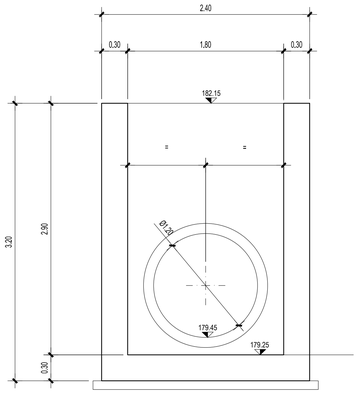

NOTE GENERALI

CALCESTRUZZO
(UNI EN 206-1 - UNI 11104 - UNI EN 1992-1-1)

ELEMENTO	CLASSE DI ESPOSIZIONE	CLASSE DI RESISTENZA MINIMA	MINIMO CONTENUTO IN CEMENTO (kg/mc)	A/C MASSIMO	CLASSE DI CONSISTENZA	NOTE
OPERE IN C.A.	XC2+XA2	C32/40 (Rck 40N/mm2)	350	0.50	S4, plastica	(1) (2)
SOTTOFONDAZIONI IN CALCESTRUZZO magro	X0	C12/15 (Rck 15N/mm2)	-	-	S2, semifluida	

(1) contenuto in aria tra 4 e 7% ottenuto con agente aerante
(2) aggregati non gelivi conformi a UNI EN 12620

ACCIAIO PER C.A.
Caratteristiche generali: saldabilità, aderenza migliorata, controllo permanente in stabilimento

TIPOLOGIA DEL PRODOTTO	Ø	ACCIAIO	f_{yk} (N/mq)	f_{tk} (N/mq)	NOTE
TONDI SINGOLI	≥ 6 ≤ 20	B 450C	≥450	≥540	
RETI/ELETTROSALDATE	≤ 12	B 450A			(1) (2)

(1) con BASSA: $5 \leq \Delta R_n \leq 12$ mm
(2) resistenza dei nodi ad distacco secondo UNI EN ISO 15630-2

- giunzione barre corrente per sovrapposizione: 50Ø ove non diversamente indicato
- collegamenti ne setti e nelle zone ΔZ01mq ove non diversamente indicato

Elemento	copriferro minimo (cm)	Ø/maxi inerti (mm)
fondazioni, muri, solette	3	25

LEGENDA MISURE:

I ferri sono rappresentati a meno degli smussi di piegatura con il mandrino. La misura riportata sono perfettamente quelle della sgrezzata e spigoli vivi. Lo sviluppo totale indicato per ogni ferro estratto e lo sviluppo reale tenendo conto dei mandrini di piegatura di seguito indicati.

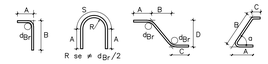

R se ≠ dBr / 2

L= Sviluppo reale dei ferri misurato in asse tenendo conto dei mandrini di piegatura

DIAMETRO PIEGATURE L		
	Ø Barra < Ø20	dL = 6Ø
	Ø Barra Ø20 - Ø26	dL = 8Ø

NOTA BENE:
in cantiere, prima di procedere alle operazioni di getto del calcestruzzo, eseguire il controllo delle dimensioni delle armature direttamente sul cassero

ARMATURA TIPOLOGICA DI BASE PER POZZETTI CON H>2.00 m < 4.00 m
Scala 1:20

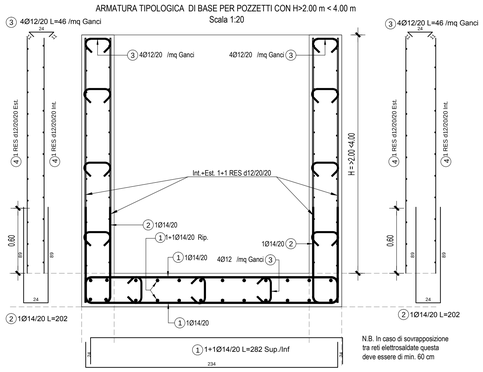

Tabella ferri armatura di base

Pos.	Schema (cm)	Numero in un elemento	Diametro	Spaziatura (cm)	Lunghezza (cm)
1	16 / 234	1+1 / 1+1	14	20	282
2	30 / 14	2	14	20	202
3	24 / 25	4/mq	12	20	76
4	RES.Ø12/20/20	8	12	20/20	var

DETTAGLIO TIPOLOGICO ARMATURA IN CORRISPONDENZA DI FOROMETRIE PER TUBAZIONI
Scala 1:20

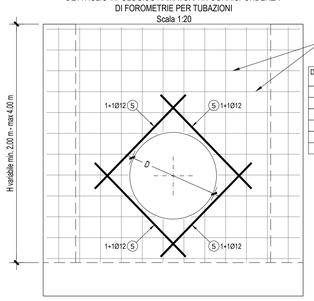

RES Ø12/20/20 Vedi Tipologico armatura di base

Diametro tubazione D	Lunghezza ferro n°5 L
500 mm	75 cm
600 mm	90 cm
800 mm	120 cm
1000 mm	150 cm
1200 mm	180 cm
1500 mm	225 cm

DETTAGLIO TIPOLOGICO ARMATURA IN CORRISPONDENZA DI IMMISSIONI DI CANALI RETTANGOLARI
Scala 1:20

RES Ø12/20/20 Vedi Tipologico armatura di base

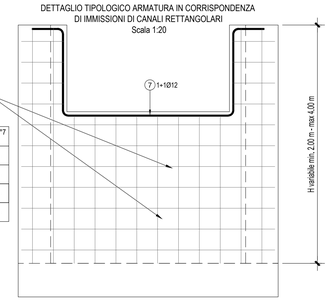

Dimensioni canale rettangolare (cm)	Dimensioni ferro n°7 (cm)
B=150 - H=70	20 / 70 / 20 / 110 / 20 / 70 / 20 / L=358
B=150 - H=100	20 / 100 / 20 / 110 / 20 / 100 / 20 / L=418
B=150 - H=125	20 / 125 / 20 / 110 / 20 / 125 / 20 / L=468
B=150 - H=150	20 / 150 / 20 / 110 / 20 / 150 / 20 / L=518

Autostrada Asti-Cuneo

PROVINCIA DI ASTI — REGIONE PIEMONTE — PROVINCIA DI CUNEO

COLLEGAMENTO AUTOSTRADALE ASTI - CUNEO

TRONCO II A21 (ASTI EST) - A6 (MARENE)
LOTTO 6 RODDI - DIGA ENEL

PROGETTO ESECUTIVO
PROGETTO DELL'INFRASTRUTTURA

OPERE PER LA REGIMAZIONE ACQUE SUPERFICIALI
IMPIANTO DI TRATTAMENTO PROGR. 5+900
SIFONE DN 1200 PROGR. 6+220
CARPENTERIA E ARMATURE POZZETTI

Approvato:	Data:	Descrizione:	Redatto:	Controllato:	Approvato:	Codifica:			
00	Apr. 2013	EMISSIONE	ing. Dutto	ing. Ossesia	ing. Ghislandi	2.6	E	d	C.4.3.7.11
						Lotto	Prog.	Tipo	Elaborato
Data: Marzo 2015									
Scala: VARIE									

SINA

PROGETTISTA e RESP. INTEGRAZIONE PRESTAZIONI SPECIALISTICHE:
Dott. Ing. Enrico Ghislandi
Albo di Milano
N° A 16993

CONCESSIONARIA: