IMPIANTO DI TRATTAMENTO
Scala 1:50

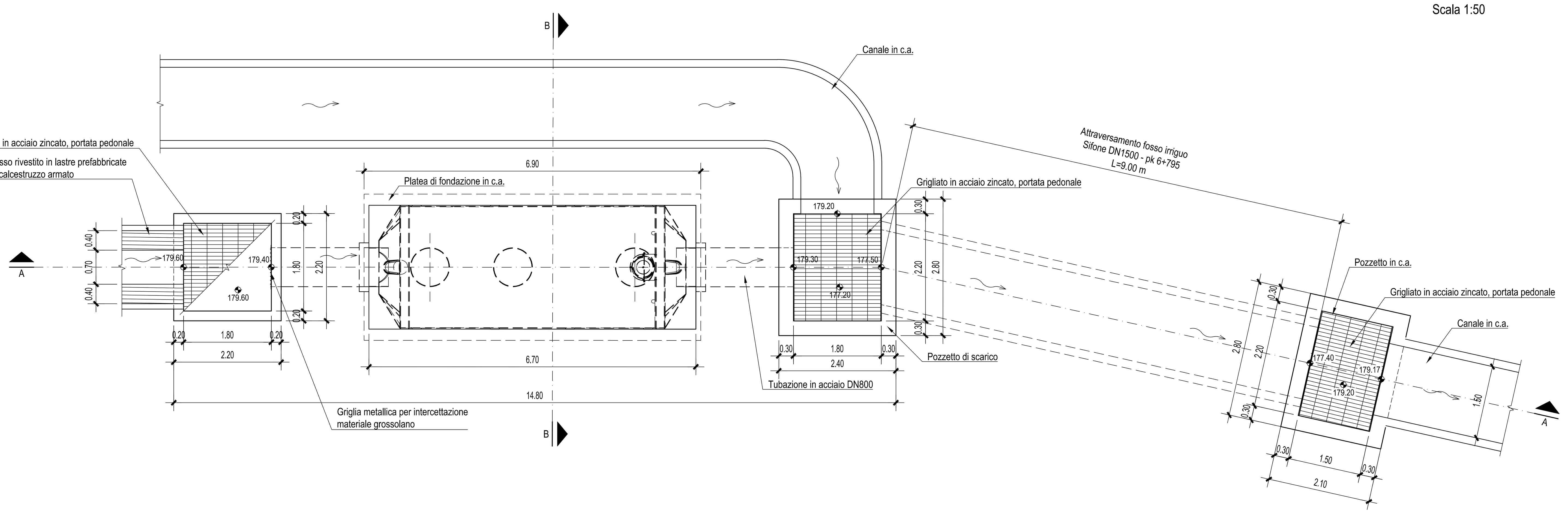

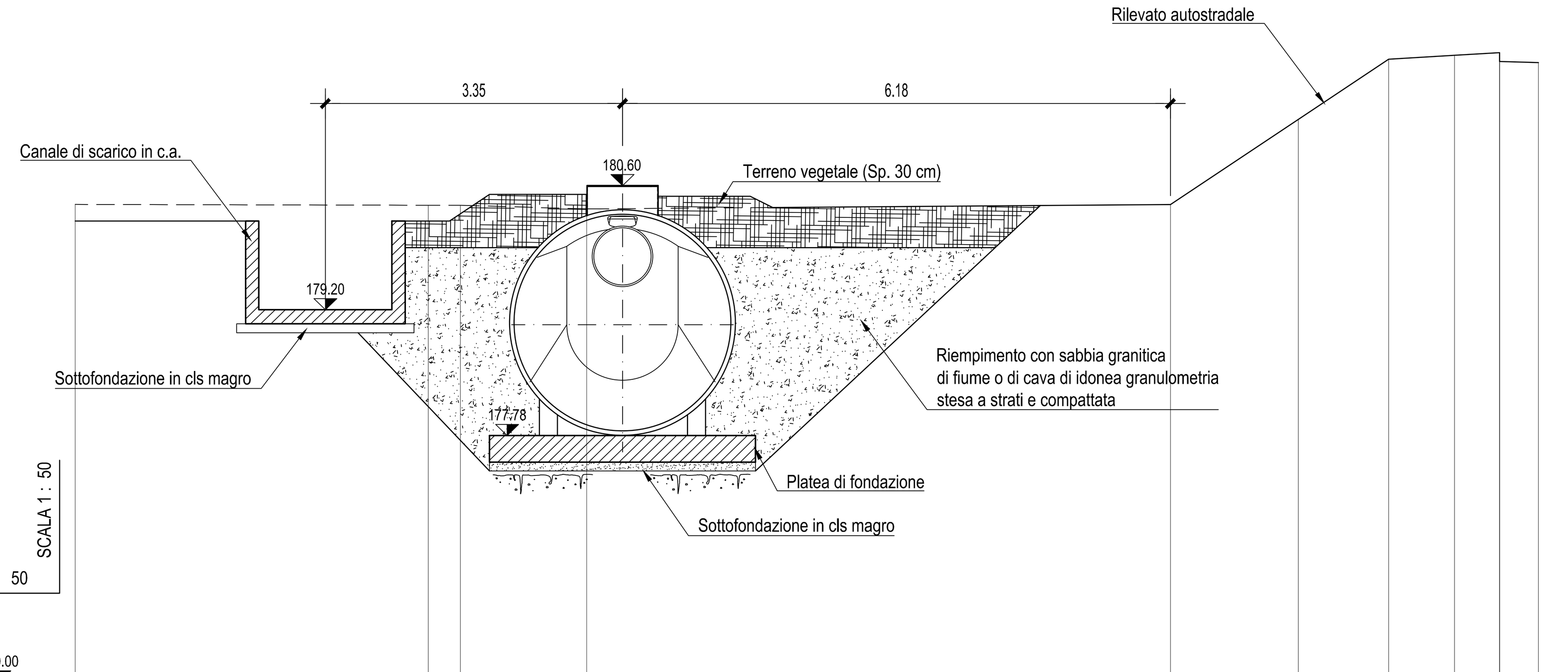

SCALA 1 : 50

SEZIONE B-B

170.00

PROGRESSIVE TERRENO	0.00	3.98	4.34	5.77	12.35	13.79	14.81	15.55	16.06	16.50
PARZIALI TERRENO		3.98	0.36	1.42		1.44	1.02	0.74	0.51	[illegible] 0.44
QUOTE TERRENO	180.39	180.38	180.38	180.34	180.39	181.35	182.03	182.07	182.0[illegible]	181.99

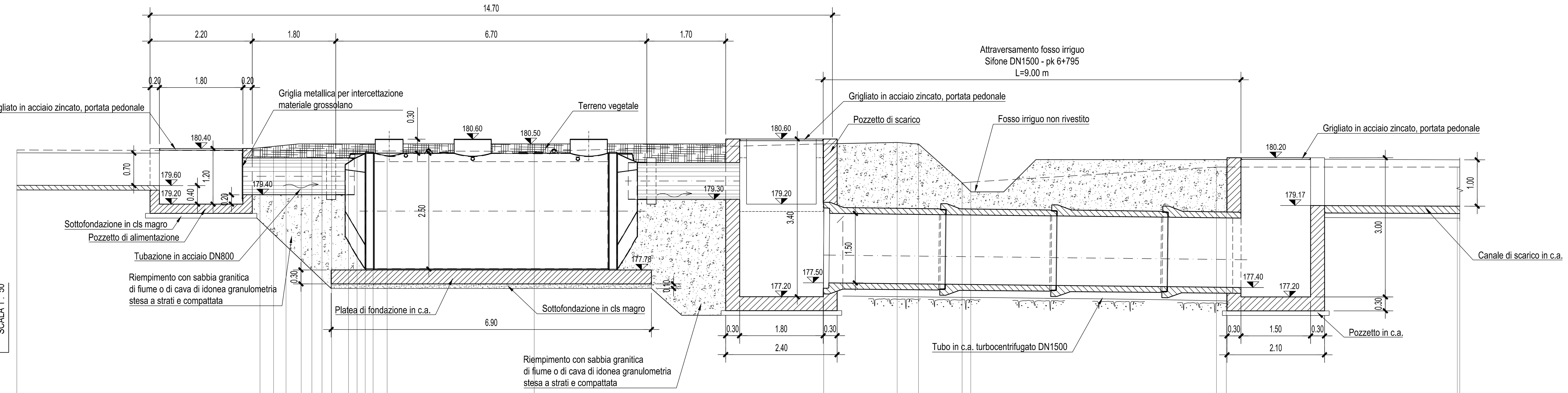

SCALA 1 : 50

SEZIONE A-A

175.00

PROGRESSIVE TERRENO	0.00	5.24	5.53	5.80	6.13	6.36	6.57	6.78	7.15	7.33	7.50	7.67	7.98	11.15	17.38	18.96	19.42	20.36	20.55	25.84	26.05	31.88
PARZIALI TERRENO		5.24	0.29	0.27	0.33	0.23	0.22	0.21	0.37	0.18	0.18	0.17	0.30	3.17	6.23	1.58	0.46	0.92	0.19	5.29	0.21	4.98 0.05
QUOTE TERRENO	180.37	180.35	180.35	180.35	180.35	180.35	180.35	180.35	180.35	180.35	180.35	180.35	180.35	180.34	180.50	180.53	180.50	179.66	179.68	180.00	180.00	180.00

POZZETTO DI ALIMENTAZIONE
Scala 1:50

PIANTA

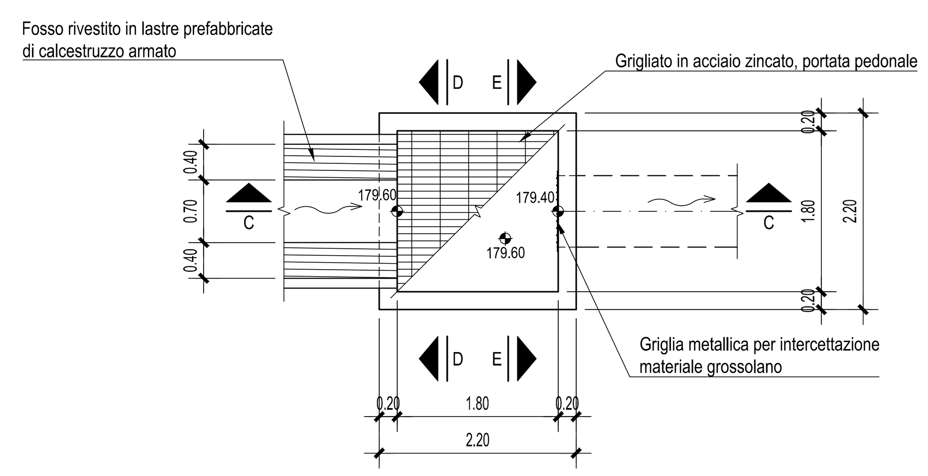

SEZIONE E-E

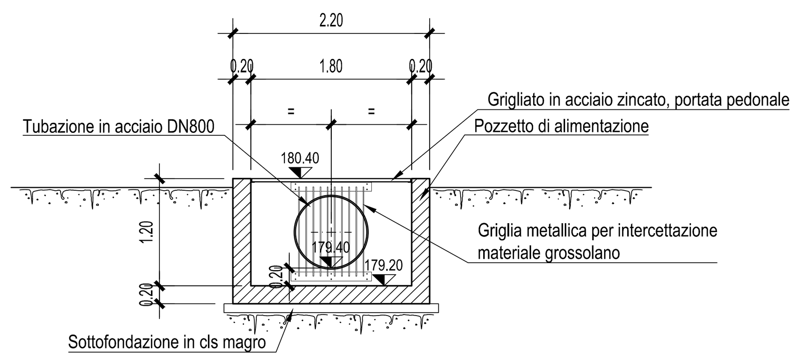

SEZIONE C-C

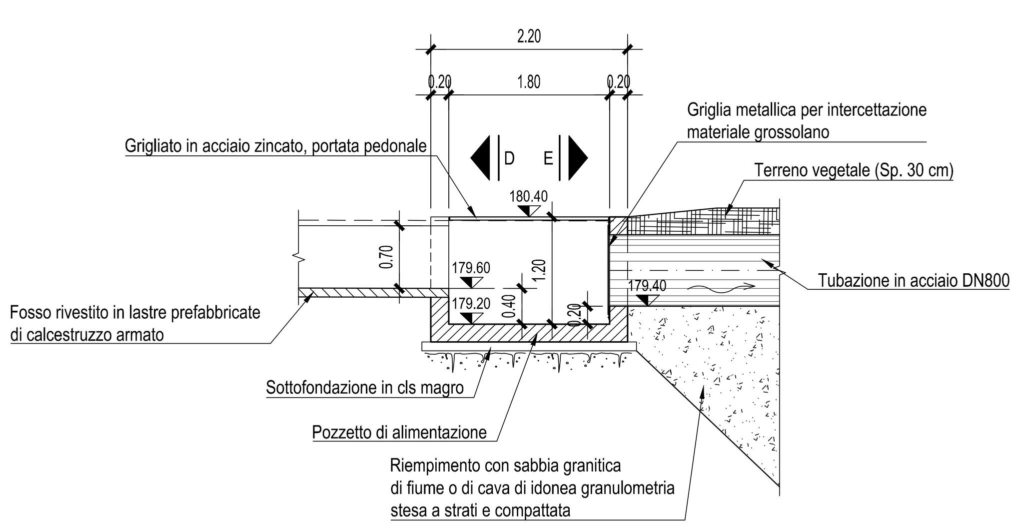

SEZIONE D-D

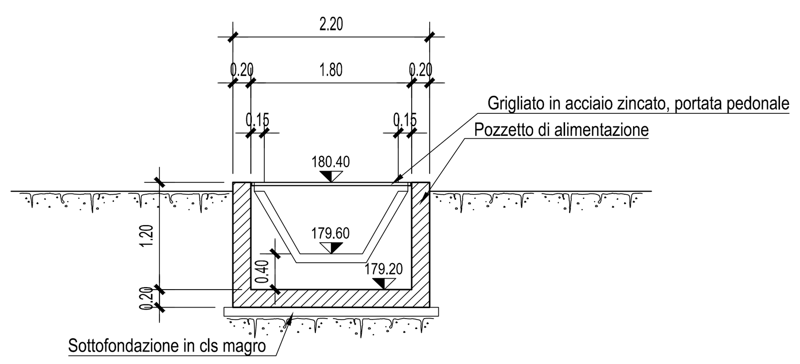

POZZETTO DI SCARICO
Scala 1:50

PIANTA

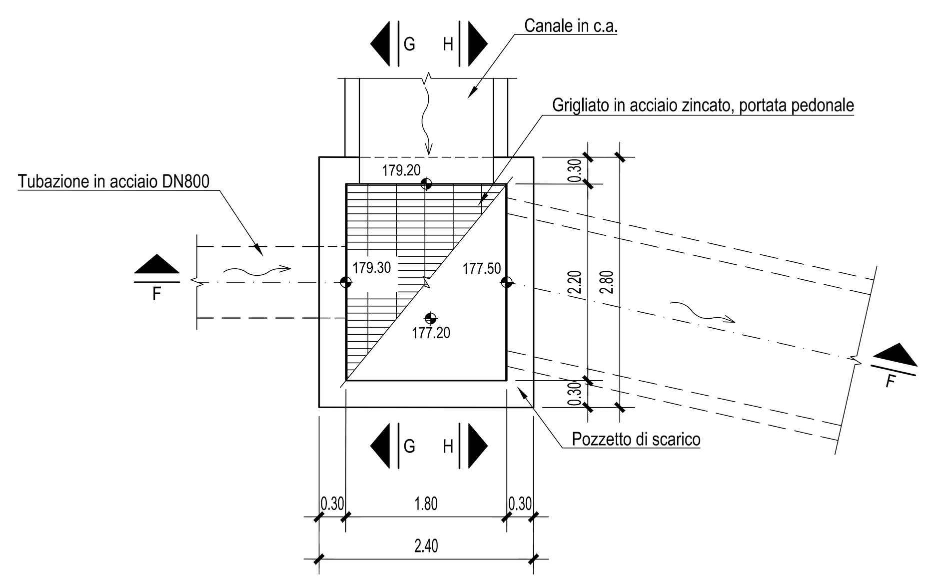

SEZIONE G-G

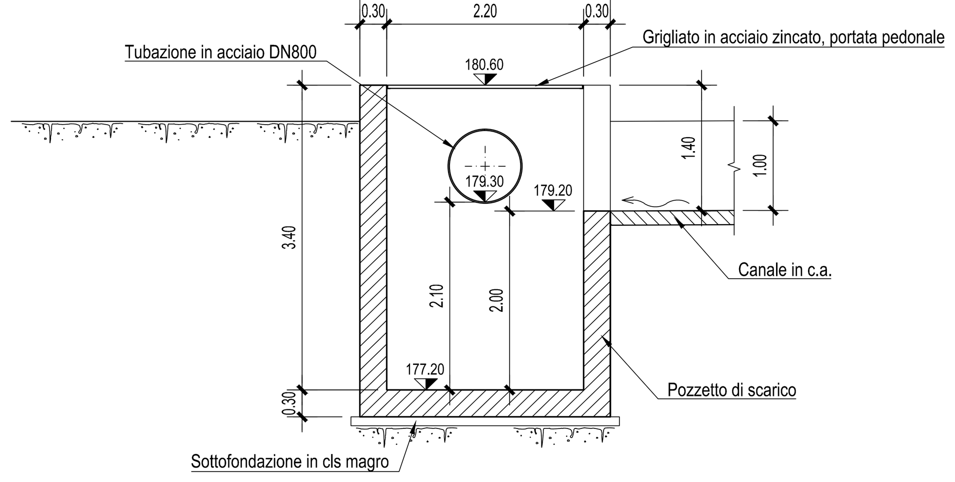

SEZIONE F-F

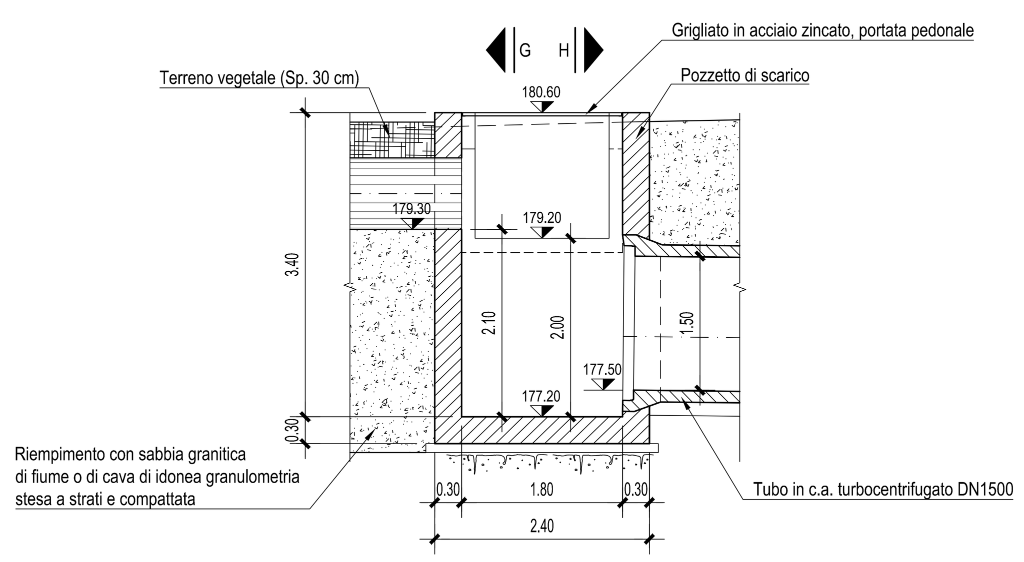

SEZIONE H-H

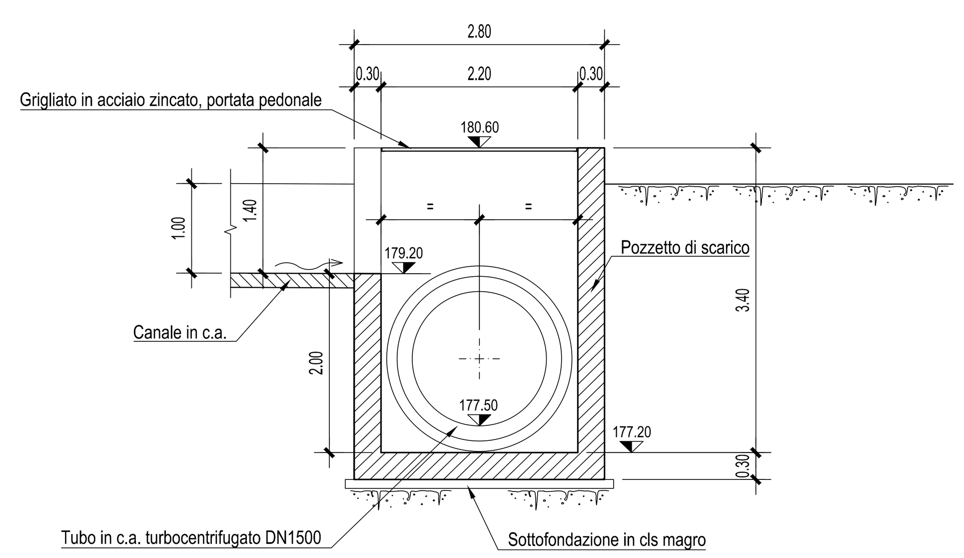

NOTE GENERALI

Autostrada Asti-Cuneo

PROVINCIA DI ASTI

REGIONE PIEMONTE

PROVINCIA DI CUNEO

COLLEGAMENTO AUTOSTRADALE ASTI - CUNEO

TRONCO II A21 (ASTI EST) - A6 (MARENE)

LOTTO 6 RODDI - DIGA ENEL

PROGETTO ESECUTIVO
PROGETTO DELL'INFRASTRUTTURA

OPERE PER LA REGIMAZIONE ACQUE SUPERFICIALI
IMPIANTO DI TRATTAMENTO PROGR. 6+775
PIANTA, SEZIONI E CARPENTERIA POZZETTI

Aggiornato:	Data:	Descrizione:	Redatto:	Controllato:	Approvato:
00	Apr. 2013	EMISSIONE	ing. Dal Col	ing. Ossesia	ing. Ghislandi

Codifica: 2.6 (Lotto) E (Prog.) - d (Tipo) C.4.3.10.03 (Elaborato)

Data: Marzo 2015

Scala: 1:50

SINA

PROGETTISTA e RESP. INTEGRAZIONE PRESTAZIONI SPECIALISTICHE:
Dott. Ing. Enrico Ghislandi
Albo di Milano
N° A 16993

CONCESSIONARIA:
AUTOSTRADA ASTI-CUNEO