POZZETTO DI INGRESSO
Scala 1:25

PIANTA

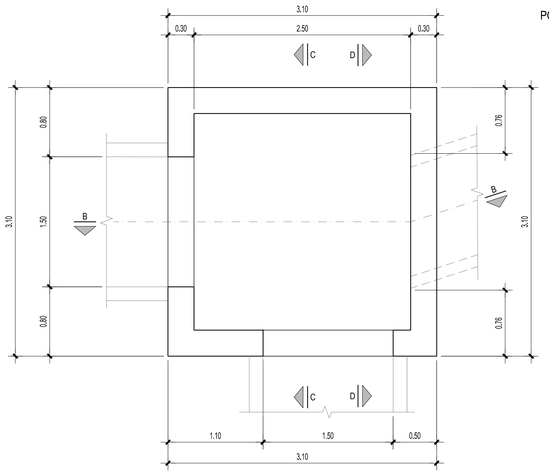

SEZIONE C-C

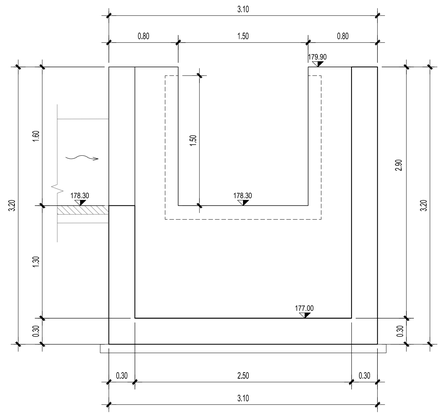

SEZIONE B-B

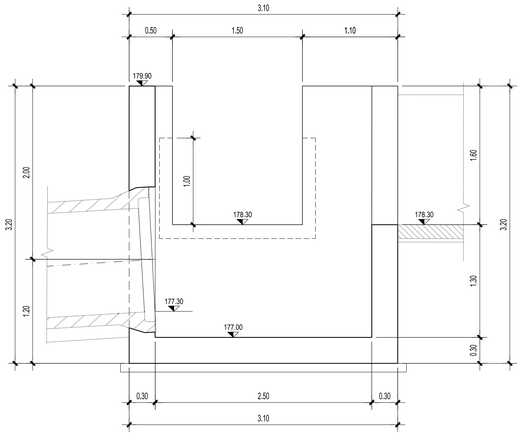

SEZIONE D-D

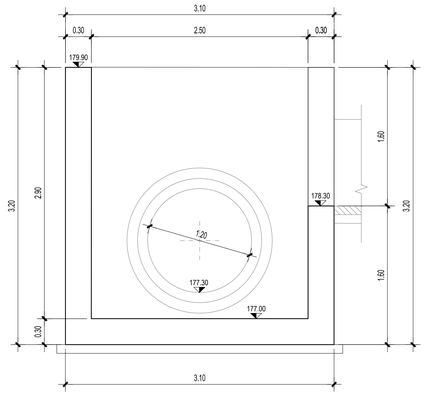

POZZETTO DI SCARICO
Scala 1:25

PIANTA

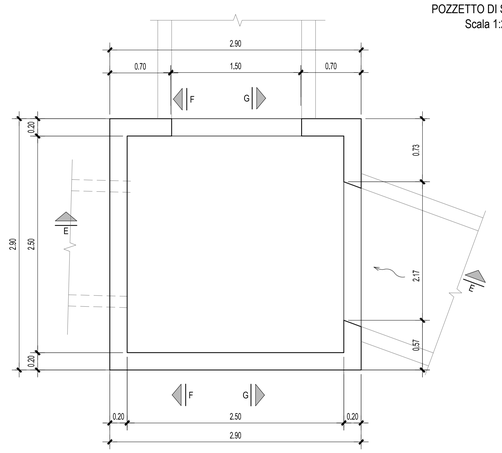

SEZIONE G-G

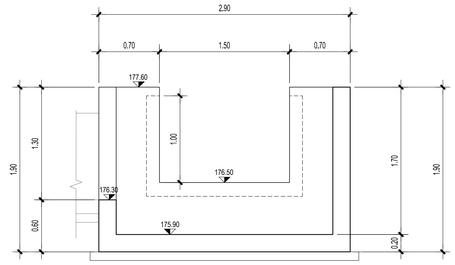

SEZIONE F-F

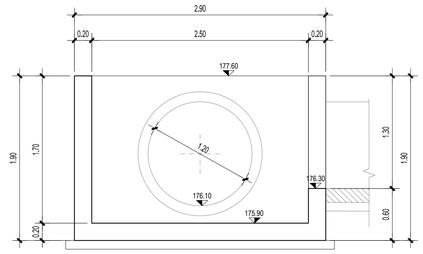

SEZIONE E-E

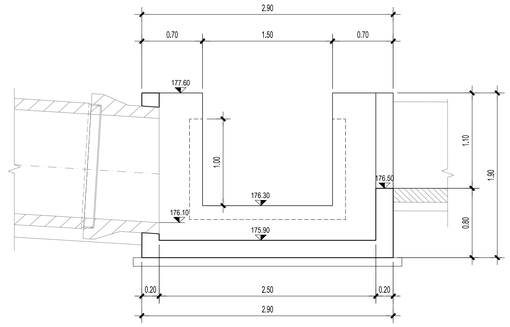

NOTE GENERALI

CALCESTRUZZO
(UNI EN 206-1 - UNI 11104 - UNI EN 1992-1-1)

ELEMENTO	CLASSE DI ESPOSIZIONE	CLASSE DI RESISTENZA MINIMA	MINIMO CONTENUTO IN CEMENTO (kg/mc)	A/C MASSIMO	CLASSE DI CONSISTENZA	NOTE
OPERE IN C.A.	XC2+XA2	C32/40 (Rck 40N/mm2)	350	0.50	S4, plastica	(1) (2)
SOTTOFONDAZIONI IN CALCESTRUZZO MAGRO	X0	C12/15 (Rck 15N/mm2)	-	-	S2, semifluida	

(1) contenuto in aria 5±1% ottenuto con agente aerante
(2) aggregati non gelivi conformi a UNI EN 12620

ACCIAIO PER C.A.
Caratteristiche generali: saldabilità, aderenza migliorata, controllo permanente in stabilimento

TIPOLOGIA DEL PRODOTTO	Ø	ACCIAIO	f_{yk} (N/mq)	f_{tk} (N/mq)	NOTE
TONDI SINGOLI	≥ 6 ≤ 20	B 450C	≥450	≥540	
RETI ELETTROSALDATE	≤ 12	B 450A			(1) (2)

(1) con BASSA: 5 ≤ Δ R_n ≤ 12 mm
(2) resistenza dei nodi ad distacco secondo UNI EN ISO 15630-2

- giunzione barre corrente per sovrapposizione: 50Ø ove non diversamente indicato
- collegamenti ne setti e nelle zone 6Ø10/mq ove non diversamente indicato

Elemento	copriferro minimo (cm)	Ø max inerti (mm)
fondazioni, muri, solette	3	25

LEGENDA MISURE:

I ferri sono rappresentati a meno degli smusso di piegatura con il mandrino. La misura riportata sono perfetto quelle della spezzata e spigoli vivi. Lo sviluppo totale indicato per ogni ferro estratto e lo sviluppo reale tenendo conto del mandrino di piegatura di seguito indicati.

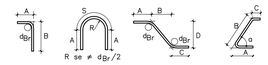

L= Sviluppo reale dei ferri misurato in asse tenendo conto del mandrino di piegatura

DIAMETRO PIEGATURE L		
	Ø Barra < Ø20	dBr = 6Ø
	Ø Barra Ø20 - Ø26	dBr = 8Ø

NOTA BENE:
in cantiere, prima di procedere alle operazioni di getto del calcestruzzo, eseguire il controllo delle dimensioni delle armature direttamente sul cassero

ARMATURA TIPOLOGICA DI BASE PER POZZETTI CON H>2.00 m < 4.00 m
Scala 1:20

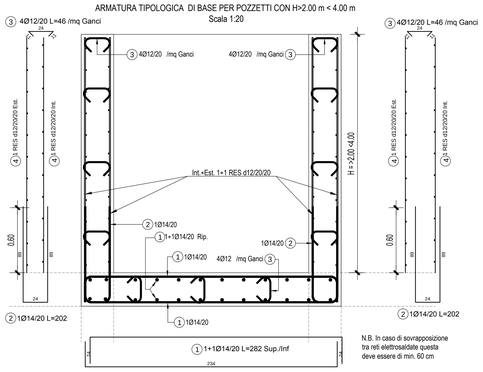

N.B. In caso di sovrapposizione tra reti elettrosaldate questa deve essere di min. 60 cm

Tabella ferri armatura di base

Pos.	Schema (cm)	Numero in un elemento	Diametro	Spaziatura (cm)	Lunghezza (cm)
1	24 / 234	1+1 / 1+1	14	20	282
2	18 / 24	2	14	20	202
3	24	4/mq	12	20	76
4	RES Ø12/20/20	8	12	20/20	var

DETTAGLIO TIPOLOGICO ARMATURA IN CORRISPONDENZA DI FOROMETRIE PER TUBAZIONI
Scala 1:20

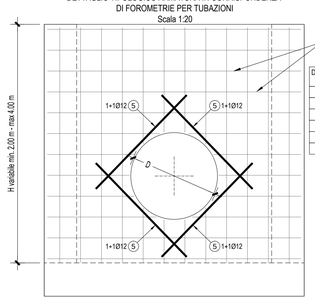

Diametro tubazione D	Lunghezza ferro n°5 L
500 mm	75 cm
600 mm	90 cm
800 mm	120 cm
1000 mm	150 cm
1200 mm	180 cm
1500 mm	225 cm

DETTAGLIO TIPOLOGICO ARMATURA IN CORRISPONDENZA DI IMMISSIONI DI CANALI RETTANGOLARI
Scala 1:20

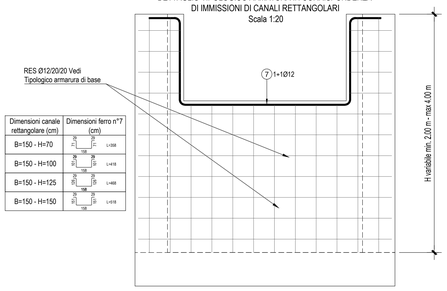

Dimensioni canale rettangolare (cm)	Dimensioni ferro n°7 (cm)
B=150 - H=70	A 20 B 70 C 20 L=258
B=150 - H=100	A 20 B 100 C 20 L=418
B=150 - H=125	A 20 B 125 C 20 L=488
B=150 - H=150	A 20 B 150 C 20 L=518

ARMATURA TIPOLOGICA PER POZZETTI FINO A H=2.00 m
Scala 1:20

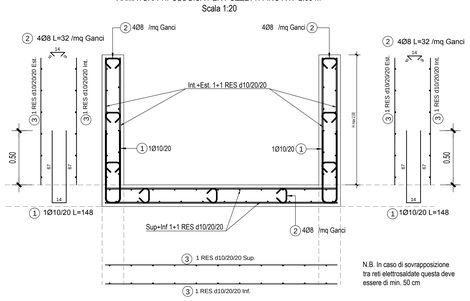

N.B. In caso di sovrapposizione tra reti elettrosaldate questa deve essere di min. 50 cm

Tabella ferri armatura di base

Pos.	Schema (cm)	Numero in un elemento	Diametro	Spaziatura (cm)	Lunghezza (cm)
1	14 / 148	2	10	20	148
2	14 / 32	4/mq	8	-	32
3	RES Ø10/20/20	8	10	20/20	var

DETTAGLIO TIPOLOGICO ARMATURA IN CORRISPONDENZA DI FOROMETRIE PER TUBAZIONI
Scala 1:20

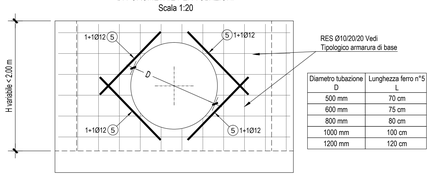

Diametro tubazione D	Lunghezza ferro n°5 L
500 mm	70 cm
600 mm	75 cm
800 mm	80 cm
1000 mm	100 cm
1200 mm	120 cm

DETTAGLIO TIPOLOGICO ARMATURA IN CORRISPONDENZA DI IMMISSIONI DI CANALI RETTANGOLARI
Scala 1:20

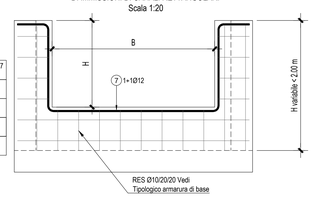

Dimensioni canale rettangolare (cm)	Dimensioni ferro n°7 (cm)
B=150 - H=70	A 20 B 70 C 20 L=258
B=150 - H=100	A 20 B 100 C 20 L=418
B=150 - H=125	A 20 B 125 C 20 L=488
B=150 - H=150	A 20 B 150 C 20 L=518

Autostrada Asti-Cuneo

PROVINCIA DI ASTI — REGIONE PIEMONTE — PROVINCIA DI CUNEO

COLLEGAMENTO AUTOSTRADALE ASTI - CUNEO

TRONCO II A21 (ASTI EST) - A6 (MARENE)
LOTTO 6 RODDI - DIGA ENEL

PROGETTO ESECUTIVO
PROGETTO DELL'INFRASTRUTTURA

OPERE PER LA REGIMAZIONE ACQUE SUPERFICIALI
IMPIANTO DI TRATTAMENTO PROGR. 6+775
TOMBINO DN 1200 PROGR. 7+118
CARPENTERIA E ARMATURE POZZETTI

Aggiornato:	Data:	Descrizione:	Redatto:	Controllato:	Approvato:	Codifica:
00	Apr. 2013	EMISSIONE	Ing. Dal Col	Ing. Ossesia	Ing. Ghislandi	2.6 E - d C.4.3.10.10
Aggiornato:	Data:	Descrizione:	Redatto:	Controllato:	Approvato:	Lotto Prog. Tipo Elaborato
Aggiornato:	Data:	Descrizione:	Redatto:	Controllato:	Approvato:	Data: Marzo 2015
Aggiornato:	Data:	Descrizione:	Redatto:	Controllato:	Approvato:	Scala: VARIE

SINA

PROGETTISTA e RESP. INTEGRAZIONE PRESTAZIONI SPECIALISTICHE:
Dott. Ing. Enrico Ghislandi
Albo di Milano
N° A 16993

CONCESSIONARIA:
AUTOSTRADE ASTI-CUNEO