PLANIMETRIA DI PROGETTO
scala 1:1000

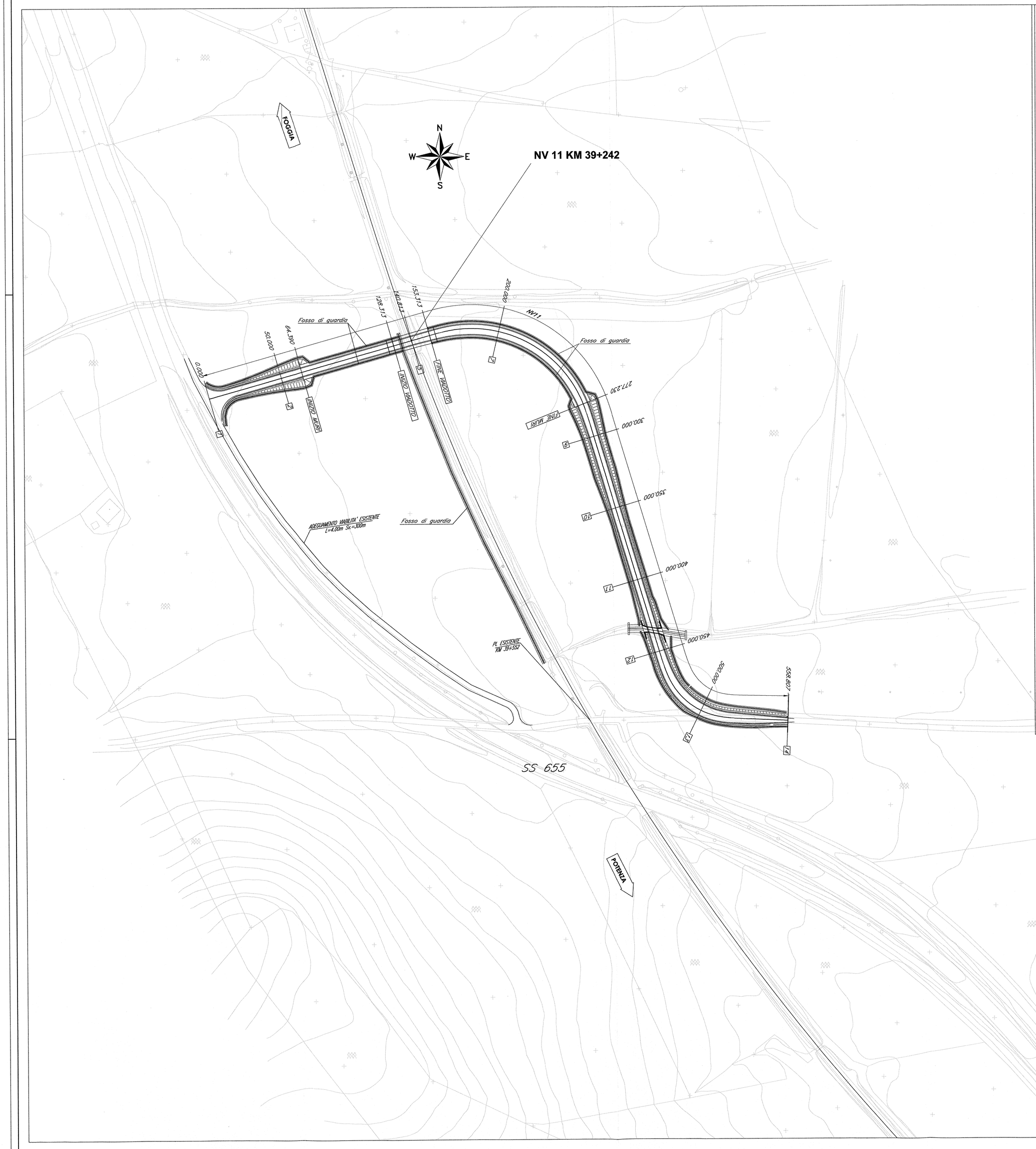

PLANIMETRIA TRACCIAMENTO
scala 1:2000

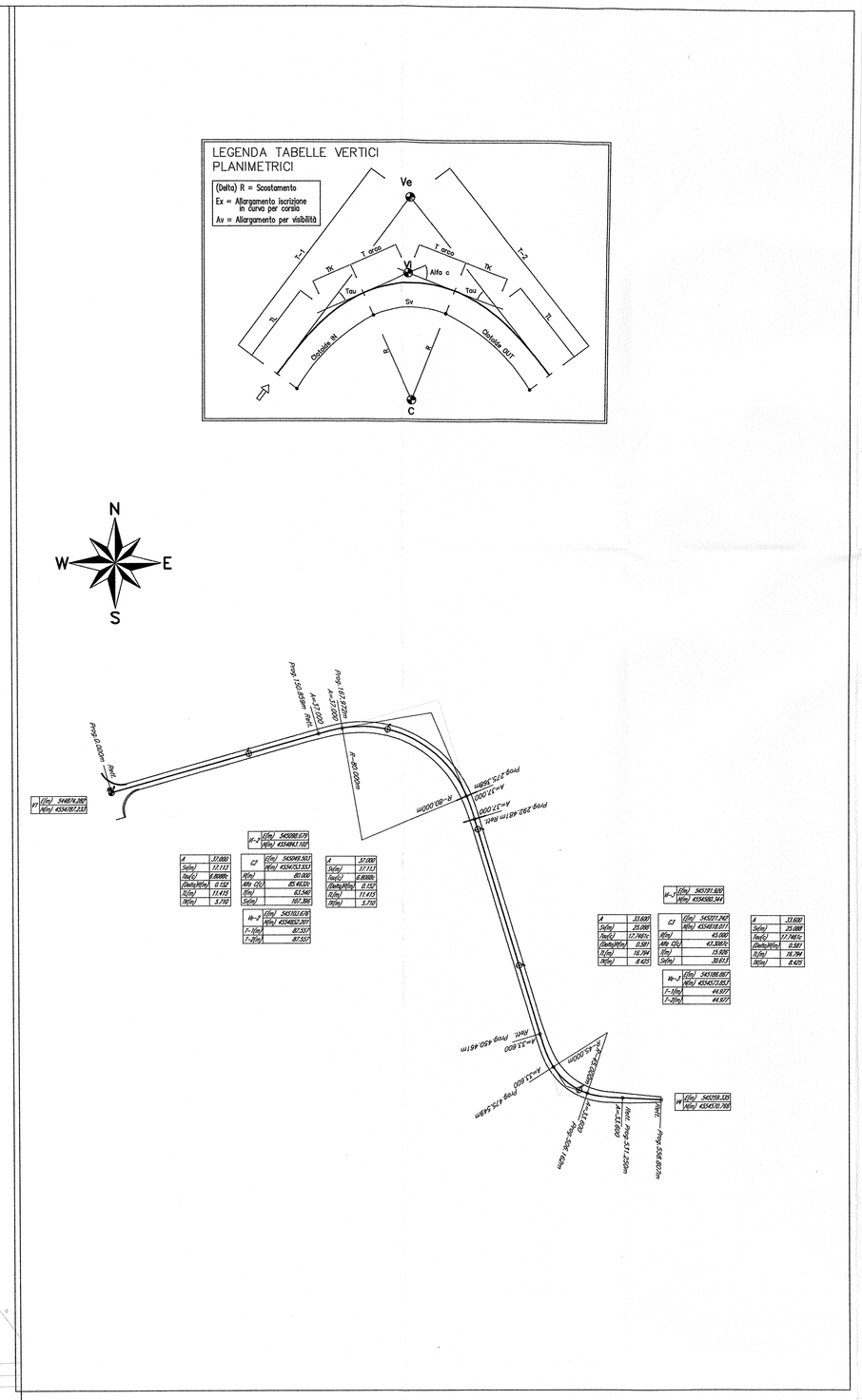

SEZIONE TIPO ADEGUAMENTO VIABILITA' CAMPESTRI
scala 1:100

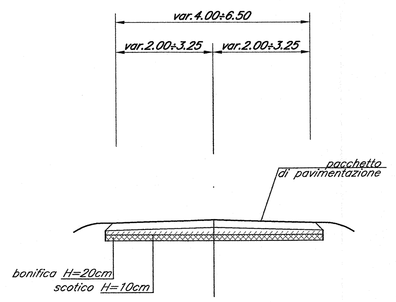

PARTICOLARE 1, PACCHETTO PAVIMENTAZIONE tipo C1
scala 1:10

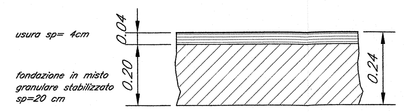

COMMITTENTE:

RFI RETE FERROVIARIA ITALIANA
GRUPPO FERROVIE DELLO STATO ITALIANE
DIREZIONE INVESTIMENTO
DIREZIONE PROGRAMMA INVESTIMENTO DIRETTRICE SUD

PROGETTAZIONE:

ITALFERR
GRUPPO FERROVIE DELLO STATO ITALIANE

CONTRATTO ISTITUZIONALE DI SVILUPPO PER LA REALIZZAZIONE DELLA DIRETTRICE FERROVIARIA NAPOLI-BARI-LECCE-TARANTO

U.O. PROGETTAZIONE LINEE NODI E ARMAMENTO

PROGETTO DEFINITIVO

LINEA POTENZA-FOGGIA - AMMODERNAMENTO

SOTTOPROGETTO 2 - ELETTRIFICAZIONE, RETTIFICHE DI TRACCIATO, SOPPRESSIONE P.L. E CONSOLIDAMENTO SEDE

LOTTO 4 - OPERE AGGIUNTIVE PER OTTEMPERANZA PRESCRIZIONI DI CDS ISTRUTTORIA

VIABILITA' - NV11
PLANIMETRIA DI PROGETTO CON DATI DI TRACCIAMENTO

SCALA: VARIE

COMMESSA	LOTTO	FASE	ENTE	TIPO DOC.	OPERA/DISCIPLINA	PROGR.	REV.
IA0X	04	D	13	PZ	NV1100	001	A

Rev.	Descrizione	Redatto	Data	Verificato	Data	Approvato	Data	Autorizzato Data
A	Emissione Esecutiva	G.Grimaldi	marzo 2015	P.Di Gennaro	marzo 2015	L.Iandinoli	marzo 2015	V.Cordoni marzo 2015

File: IA0X04D13PZNV1100001A.dwg

n. Elab.:

L4.13