Km 53+580 **Sezione 1**
Scala 1:100 *Portale Nord Gall.Capraia 2*
Quota Binario 320.569

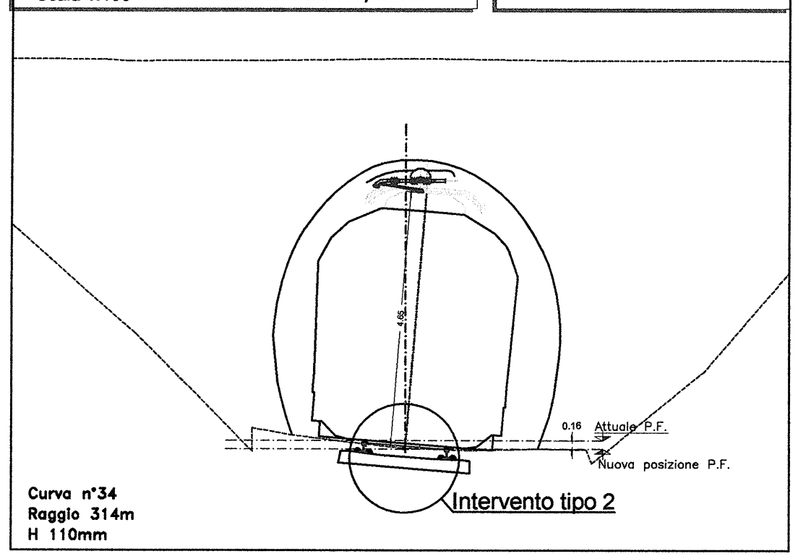

Curva n°34
Raggio 314m
H 110mm

Km 53+603 **Sezione 2**
Scala 1:100 *Galleria Capraia 2*
Quota Binario 321.100

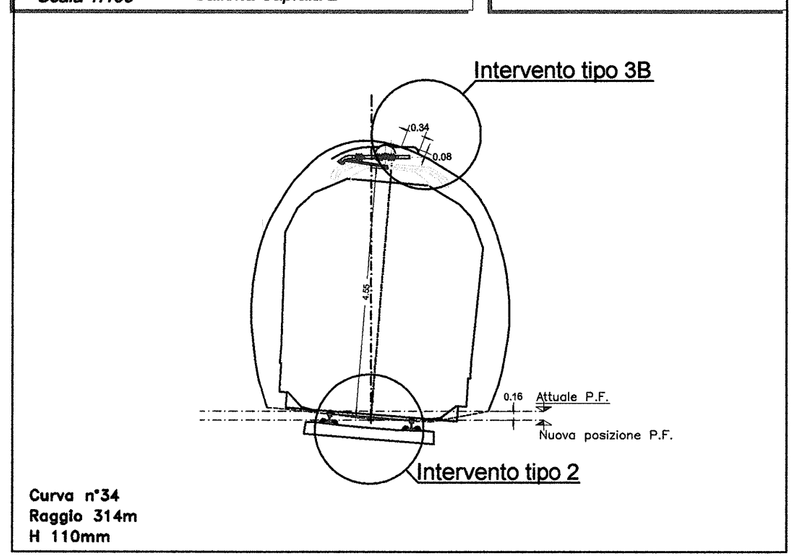

Curva n°34
Raggio 314m
H 110mm

Km 53+627 **Sezione 3**
Scala 1:100 *Galleria Capraia 2*
Quota Binario 321.668

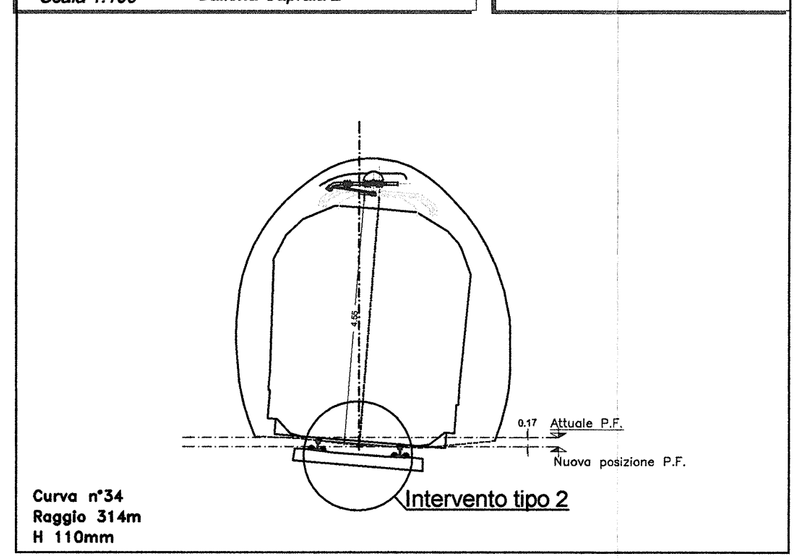

Curva n°34
Raggio 314m
H 110mm

Km 53+652 **Sezione 4**
Scala 1:100 *Galleria Capraia 2*
Quota Binario 322.315

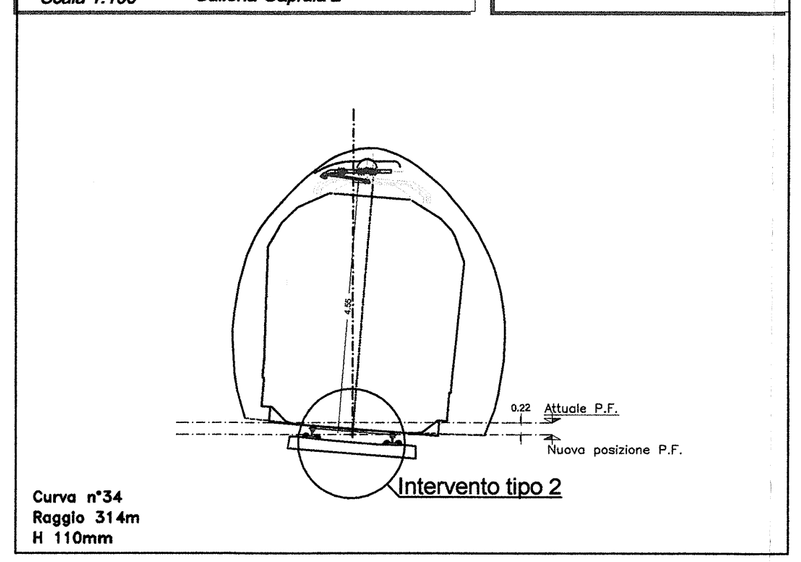

Curva n°34
Raggio 314m
H 110mm

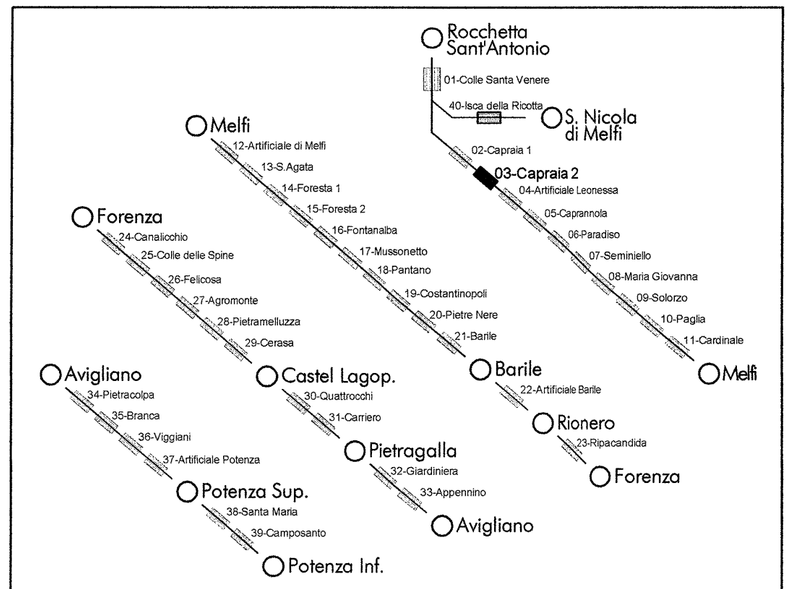

KEY PLAN

Km 53+676 **Sezione 5**
Scala 1:100 *Galleria Capraia 2*
Quota Binario 322.980

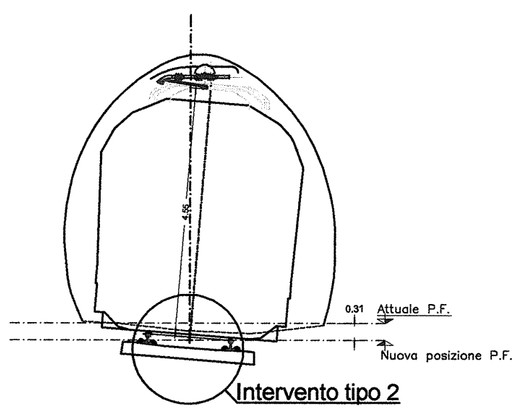

Curva n°34
Raggio 292m
H 120mm

Km 53+702 **Sezione 6**
Scala 1:100 *Galleria Capraia 2*
Quota Binario 323.627

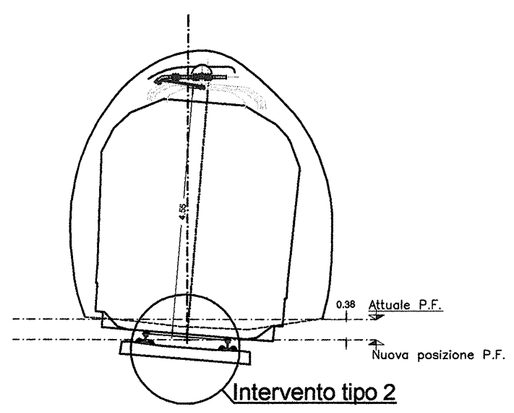

Curva n°34
Raggio 292m
H 120mm

Km 53+725 **Sezione 7**
Scala 1:100 *Galleria Capraia 2*
Quota Binario 324.060

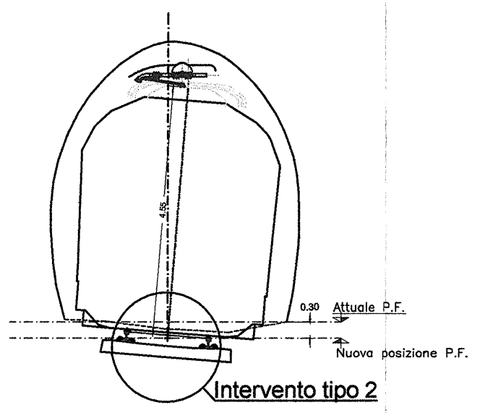

Curva n°34
Raggio 292m
H 120mm

Km 53+752 **Sezione 8**
Scala 1:100 *Galleria Capraia 2*
Quota Binario 324.584

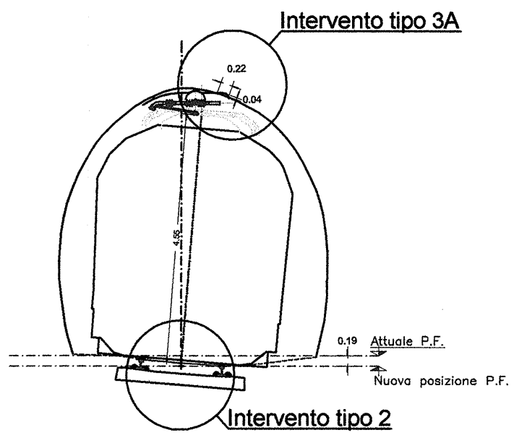

Curva n°34
Raggio 292m
H 120mm

Km 53+776 **Sezione 9**
Scala 1:100 *Galleria Capraia 2*
Quota Binario 325.144

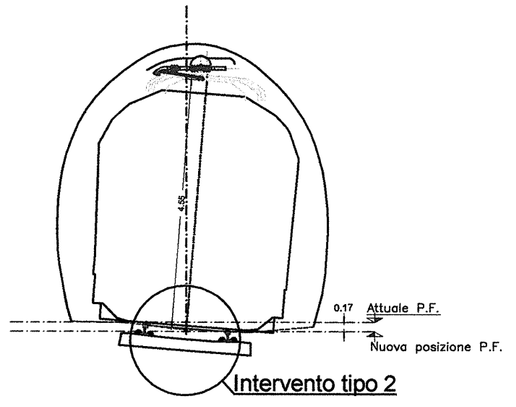

Curva n°34
Raggio 292m
H 120mm

Km 53+802 **Sezione 10**
Scala 1:100 *Galleria Capraia 2*
Quota Binario 325.792

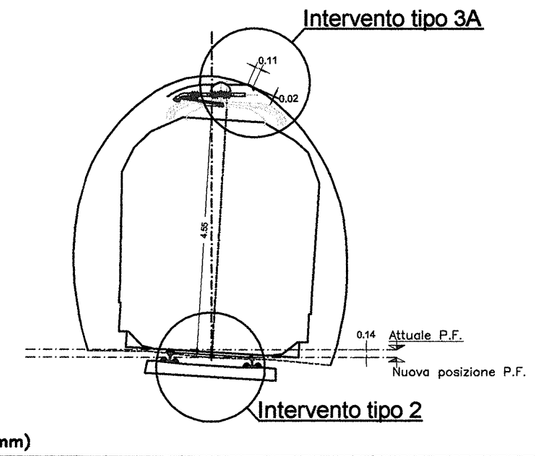

Curva n°34
Raggio 292m
H 120mm (RP 90mm)

Km 53+830 **Sezione 11**
Scala 1:100 *Portale Sud Gall.Capraia 2*
Quota Binario 326.549

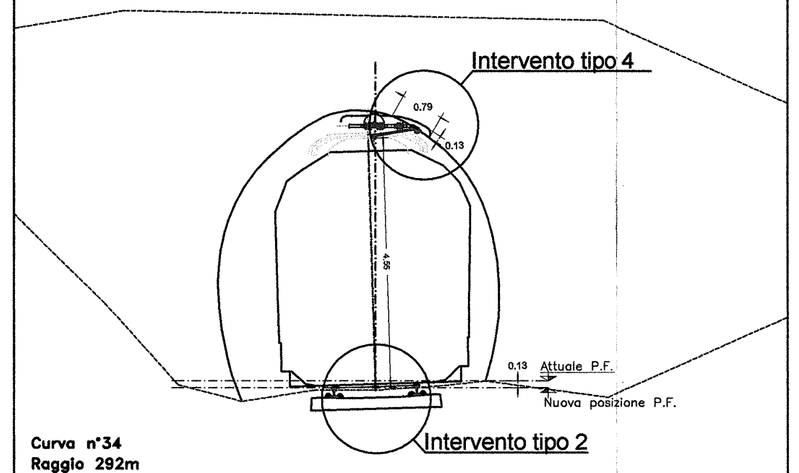

Curva n°34
Raggio 292m
H 120mm (RP 45mm)

Legenda

Posto di RA

Interventi tipo

Tipo 1 demolizione e ricostruzione per campi dell'arco rovescio

Tipo 2 rimozione dell'armamento e sostituzione della canaletta centrale

Tipo 3A snicchiatura per interferenze trasversali fino a 5 cm di spessore massimo

Tipo 3B snicchiatura con eventuale pre-consolidamento della muratura per interferenze trasversali tra 5 e 10 cm di spessore massimo

Tipo 3L snicchiatura per interferenze longitudinali fino a 5 cm di spessore massimo

Tipo 4 snicchiatura con pre-consolidamento della muratura per interferenze trasversali tra 10 e 20 cm di spessore massimo

Tipo 5 demolizione della calotta con pre-consolidamento al contorno e realizzazione di un contro-anello in s.b. per interferenze trasversali oltre 20 cm di spessore massimo

Gli interventi definiti per risolvere interferenze trasversali (Tipo 3A, 3B, 4 e 5) sono da intendersi applicati per 60 cm in direzione longitudinale all'asse della galleria, che diventano 80 cm nel caso di ormeggi/tensorex nei posti di RA. L'estensione longitudinale degli interventi Tipo 3L è invece indicata su ciascuna sezione

NOTA BENE

- Le progressive associate a ciascuna sezione rappresentata indicano la posizione delle sezioni rilevate e non l'effettiva ubicazione delle sospensioni per la TE, e fanno riferimento alla progressivazione storica della linea
- Le prime sospensioni per la TE rappresentate in corrispondenza degli imbocchi devono intendersi ubicate a circa 3m di distanza dai portali; pertanto gli eventuali interventi in galleria associati a tali sezioni non interessano i portali
- Le quote del binario associate a ciascuna sezione rappresentata si riferiscono all'attuale posizione
- Le quote di riferimento rappresentate su ciascuna sezione per la linea di contatto sono state definite al fine di individuare gli interventi tipo in galleria nei casi di interferenza; in base al piano di elettrificazione tali quote potrebbero risultare localmente diverse ma senza alterare la distribuzione degli interventi tipo previsti
- Per l'effettiva posizione ed ubicazione delle sospensioni per la TE si rimanda agli elaborati specialistici

COMMITTENTE:

RFI RETE FERROVIARIA ITALIANA
GRUPPO FERROVIE DELLO STATO ITALIANE
DIREZIONE INVESTIMENTI
DIREZIONE PROGRAMMA INVESTIMENTI DIRETTRICE SUD

PROGETTAZIONE:

ITALFERR
GRUPPO FERROVIE DELLO STATO ITALIANE

CONTRATTO ISTITUZIONALE DI SVILUPPO PER LA REALIZZAZIONE DELLA DIRETTRICE FERROVIARIA NAPOLI-BARI-LECCE-TARANTO

U.O. GALLERIE

PROGETTO DEFINITIVO

LINEA POTENZA-FOGGIA - AMMODERNAMENTO

SOTTOPROGETTO 2 - ELETTRIFICAZIONE, RETTIFICHE DI TRACCIATO, SOPPRESSIONE P.L. E CONSOLIDAMENTO SEDE

LOTTO 1 - ELETTRIFICAZIONE

GALLERIA CAPRAIA 2
Studio interferenze e applicazione interventi tipo

SCALA: 1:100

COMMESSA	LOTTO	FASE	ENTE	TIPO DOC.	OPERA/DISCIPLINA	PROGR.	REV.
IA0X	01	D	07	WA	GN0300	001	A

Rev.	Descrizione	Redatto	Data	Verificato	Data	Approvato	Data	Autorizzato Data
A	Emissione definitiva	M.Mandato G.Maggi	Feb. 2015	M. Ricci	Feb. 2015	G. Lentini	Feb. 2015	A. Pigorini Feb. 2015

ITALFERR S.p.A. U.O. GALLERIE Dott. Ing. A. PIGORINI Ordine degli Ingegneri di Roma n. A 19977

File: 18 - IA0X01D07WAGN0300001A - GN03 - CAPRAIA 2.DWG

n. Elab.: .

L1.75