Km 57+014 **Sezione 1** — *Scala 1:100* — *Portale Nord Gall. Paradiso* — Quota Binario 408.058

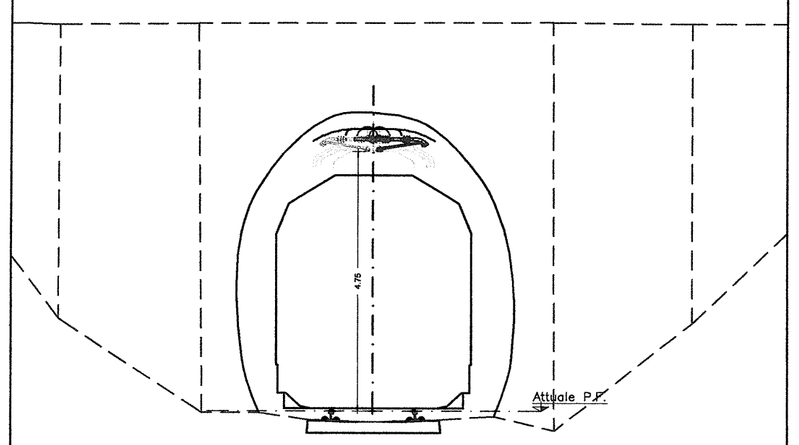

Km 57+062 **Sezione 2** — *Scala 1:100* — *Galleria Paradiso* — Quota Binario 409.304

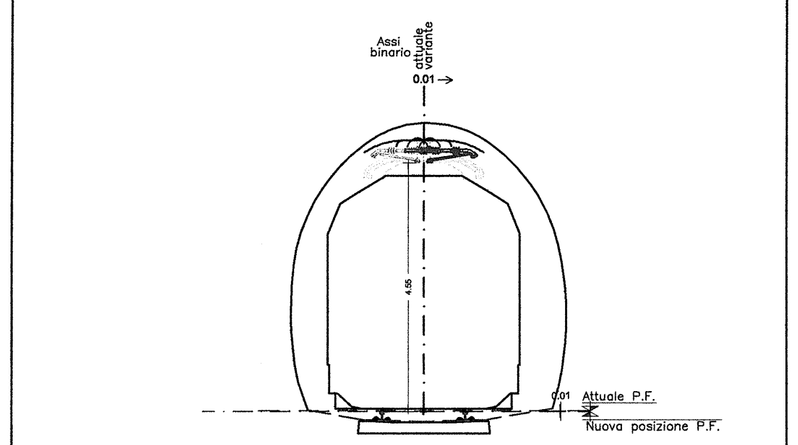

Km 57+109 **Sezione 3 - 4** — *Scala 1:100* — *Galleria Paradiso* — Quota Binario 410.463

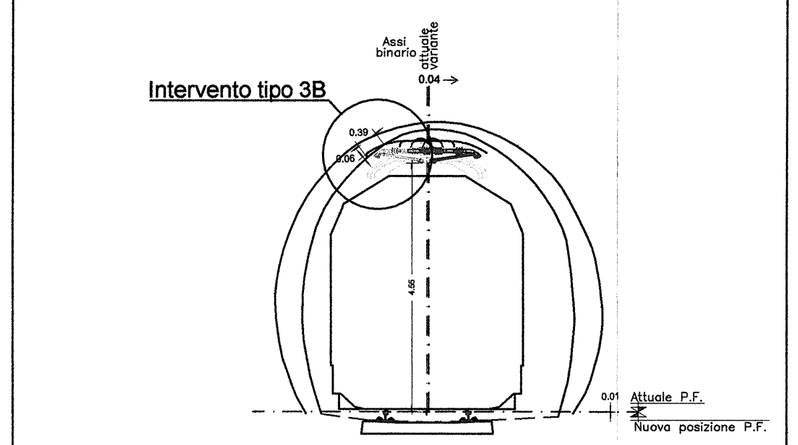

Km 57+131 **Sezione 5** — *Scala 1:100* — *Galleria Paradiso* — Quota Binario 410.991

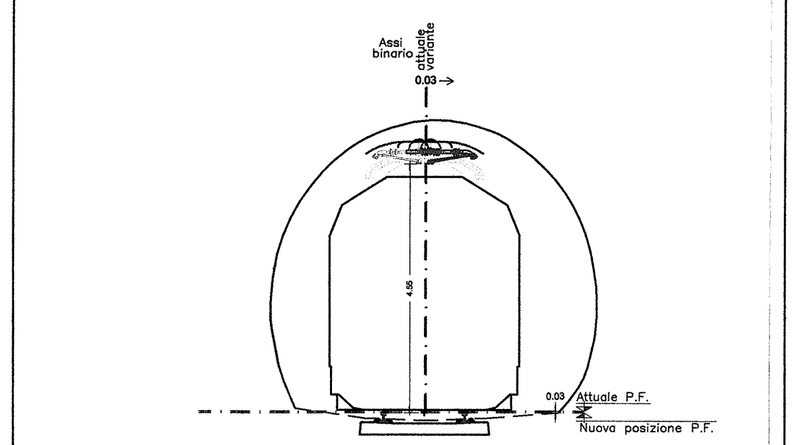

Curva n°40
Raggio 392m
H 140mm (RP 0mm)

Km 57+146 **Sezione 6 - 7** — *Scala 1:100* — *Galleria Paradiso* — Quota Binario 411.366

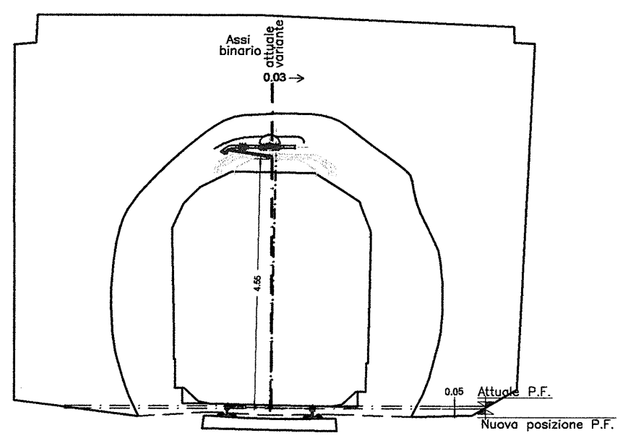

Curva n°40
Raggio 392m
H 140 (RP 30mm)

Km 57+170 **Sezione 8** — *Scala 1:100* — *Galleria Paradiso* — Quota Binario 411.940

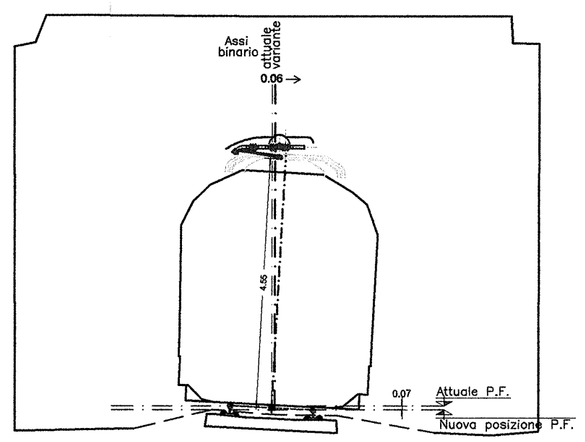

Curva n°40
Raggio 392m
H 140 (RP 80mm)

Km 57+191 **Sezione 9 - 10** — *Scala 1:100* — *Galleria Paradiso* — Quota Binario 412.439

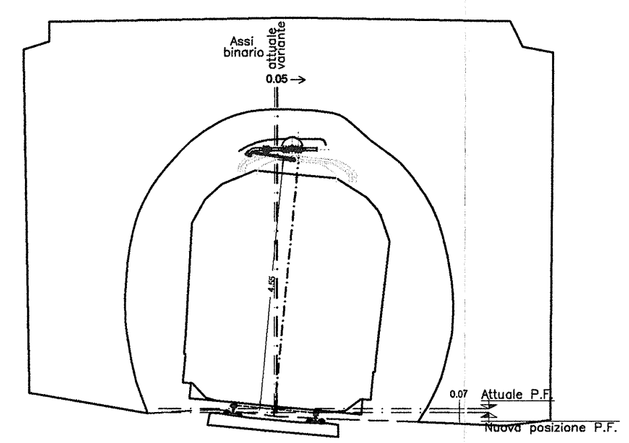

Curva n°40
Raggio 392m
H 140 (RP 140mm)

Km 57+207 **Sezione 11 - 12** — *Scala 1:100* — *Galleria Paradiso* — Quota Binario 412.778

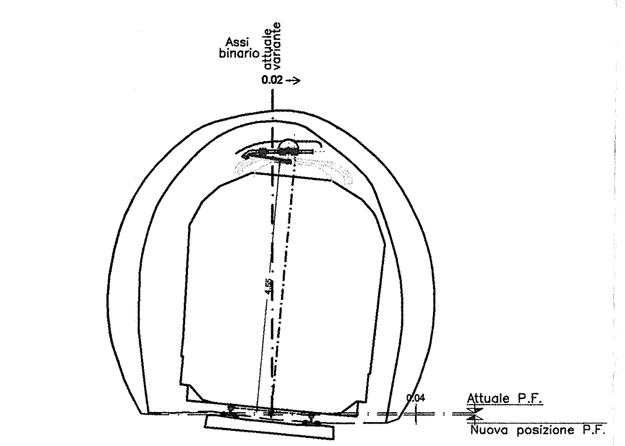

Curva n°40
Raggio 392m
H 140 mm

Km 57+226 **Sezione 13** — *Scala 1:100* — *Galleria Paradiso* — Quota Binario 413.213

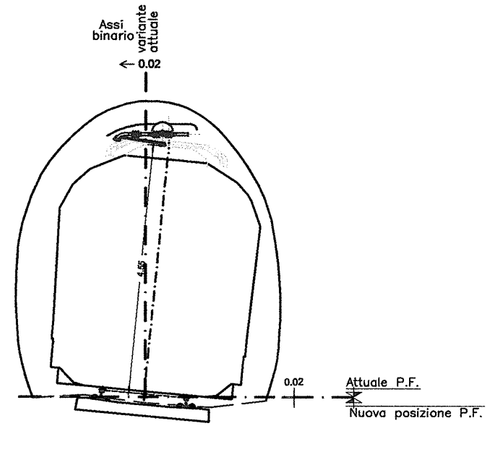

Curva n°40
Raggio 392m
H 140 mm

Km 57+250 **Sezione 14** — *Scala 1:100* — *Galleria Paradiso* — Quota Binario 413.851

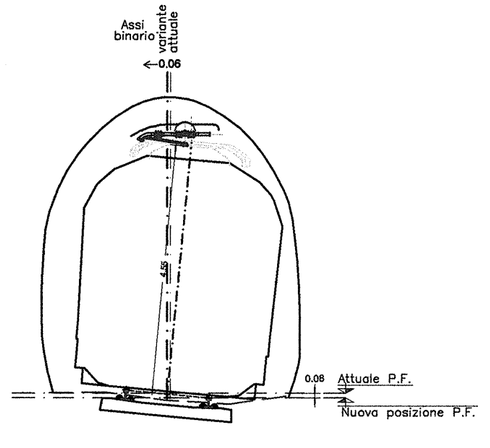

Curva n°40
Raggio 392m
H 140 mm

Km 57+273 **Sezione 15** — *Scala 1:100* — *Portale Sud Gall. Paradiso* — Quota Binario 414.508

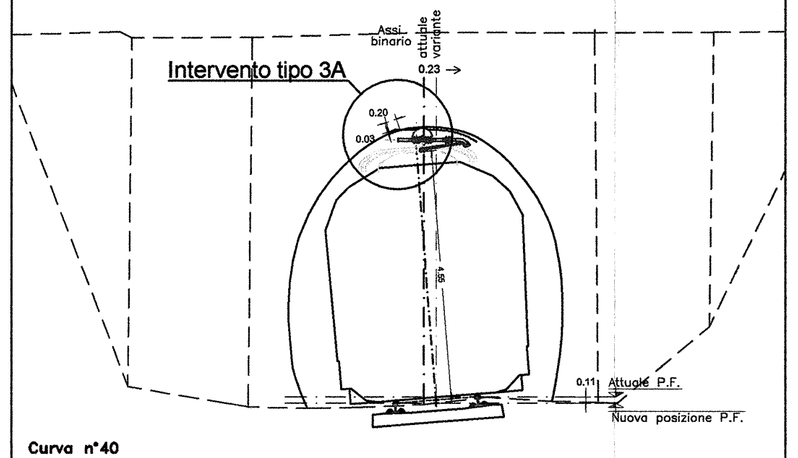

Curva n°40
Raggio 392m
H 140 (RP 120mm)

Legenda

Posto di RA

Interventi tipo

- **Tipo 1** demolizione e ricostruzione per campi dell'arco rovescio
- **Tipo 2** rimozione dell'armamento e sostituzione della canaletta centrale
- **Tipo 3A** snicchiatura per interferenze trasversali fino a 5 cm di spessore massimo
- **Tipo 3B** snicchiatura con eventuale pre-consolidamento della muratura per interferenze trasversali tra 5 e 10 cm di spessore massimo
- **Tipo 3L** snicchiatura per interferenze longitudinali fino a 5 cm di spessore massimo
- **Tipo 4** snicchiatura con pre-consolidamento della muratura per interferenze trasversali tra 10 e 20 cm di spessore massimo
- **Tipo 5** demolizione della calotta con pre-consolidamento al contorno e realizzazione di un contro-anello in s.b. per interferenze trasversali oltre 20 cm di spessore massimo

Gli interventi definiti per risolvere interferenze trasversali (Tipo 3A, 3B, 4 e 5) sono da intendersi applicati per 60 cm in direzione longitudinale all'asse della galleria, che diventano 80 cm nel caso di ormeggi/tensorex nei posti di RA. L'estensione longitudinale degli interventi Tipo 3L è invece indicata su ciascuna sezione

NOTA BENE

- Le progressive associate a ciascuna sezione rappresentata indicano la posizione delle sezioni rilevate e non l'effettiva ubicazione delle sospensioni per la TE, e fanno riferimento alla progressivazione storica della linea
- Le prime sospensioni per la TE rappresentate in corrispondenza degli imbocchi devono intendersi ubicate a circa 3m di distanza dai portali; pertanto gli eventuali interventi in galleria associati a tali sezioni non interessano i portali
- Le quote del binario associate a ciascuna sezione rappresentata si riferiscono all'attuale posizione
- Le quote di riferimento rappresentate su ciascuna sezione per la linea di contatto sono state definite al fine di individuare gli interventi tipo in galleria nei casi di interferenza; in base al piano di elettrificazione tali quote potrebbero risultare localmente diverse ma senza alterare la distribuzione degli interventi tipo previsti
- Per l'effettiva posizione ed ubicazione delle sospensioni per la TE si rimanda agli elaborati specialistici

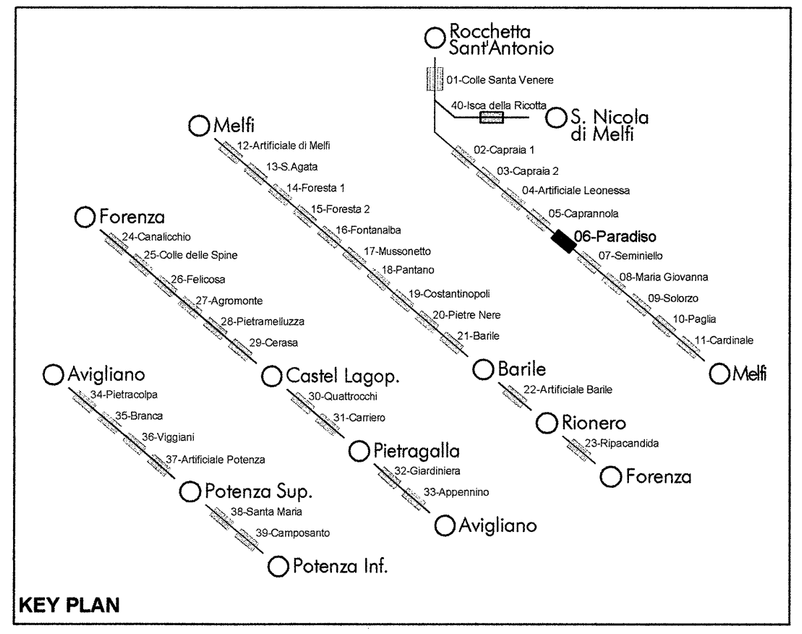

KEY PLAN

COMMITTENTE:

RFI RETE FERROVIARIA ITALIANA
GRUPPO FERROVIE DELLO STATO ITALIANE
DIREZIONE INVESTIMENTI
DIREZIONE PROGRAMMA INVESTIMENTI DIRETTRICE SUD

PROGETTAZIONE:

ITALFERR
GRUPPO FERROVIE DELLO STATO ITALIANE

CONTRATTO ISTITUZIONALE DI SVILUPPO PER LA REALIZZAZIONE DELLA DIRETTRICE FERROVIARIA NAPOLI-BARI-LECCE-TARANTO

U.O. GALLERIE

PROGETTO DEFINITIVO

LINEA POTENZA-FOGGIA - AMMODERNAMENTO

SOTTOPROGETTO 2 - ELETTRIFICAZIONE, RETTIFICHE DI TRACCIATO, SOPPRESSIONE P.L. E CONSOLIDAMENTO SEDE

LOTTO 1 - ELETTRIFICAZIONE

GALLERIA PARADISO
Studio interferenze e applicazione interventi tipo

SCALA: 1:100

COMMESSA	LOTTO	FASE	ENTE	TIPO DOC.	OPERA/DISCIPLINA	PROGR.	REV.
IA0X	01	D	07	WA	GN0600	001	A

Rev.	Descrizione	Redatto	Data	Verificato	Data	Approvato	Data	Autorizzato Data
A	Emissione definitiva	A. Pigorini / G. Mancini	Feb. 2015	M. Ricci	Feb. 2015	G. Lastingi	Feb. 2015	A. Pigorini Feb. 2015

U.O. GALLERIE
Dott. Ing. Alessandro PIGORINI
Ordine Ingegneri di Roma n° 19500

File: 21 - IA0X01D07WAGN0600001A - GN06 - PARADISO.DWG

n. Elab.: .

L1.78